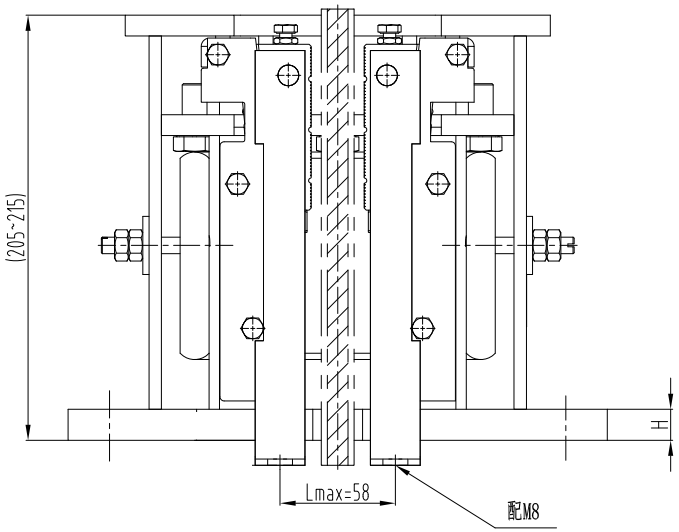

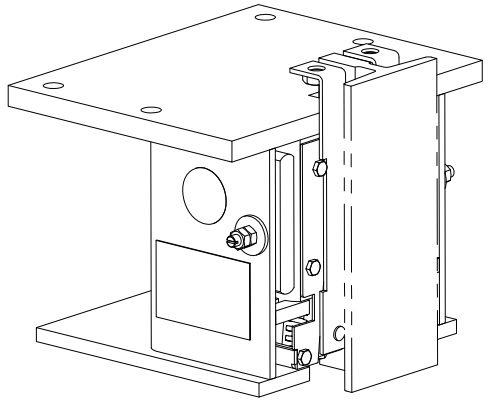

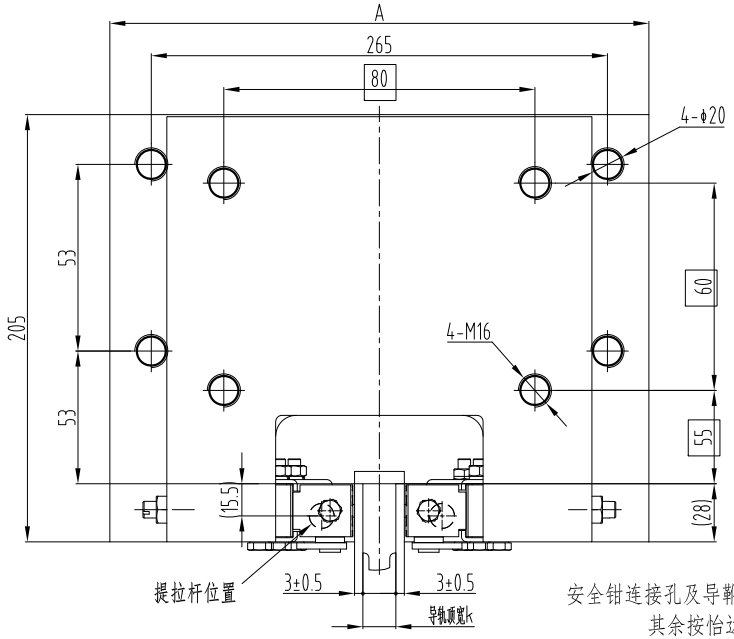

	型号	A	C	D1	D2	G	匹配导靴
	A01	260	220	45	100	150	OX-T22(A03)
	A02	205	110				
ⓐ	A03	260	220	63	70	110	OX-02
ⓐ	A04	205	110				

H值取值参考表 ⓐ

C	H
≤260	16
260<B≤299	18
300≤B≤329	20
330≤B≤349	22
350≤B≤360	25

技术要求:

1.本件适用额定速度:≤2.5 m/s,允许系统质量(P+Q)需参照有效的型式试验报告;生产时需注明参数要求;

安全钳连接孔及导靴连接孔位非标,
其余按怡达标配

标记	处数	更改内容	签名	年月日
ⓐ	3	图纸整体更换新版;增加H值取值参数表;增加A03和A04参数表。	胡建升	2022.07.23

第一视角 实施日期

CC 关键特性

设计	尹龙万	2022.07.23	标准化		
审核	刘晶	2022.07.23			
工艺			批准	白卫宏	2022.07.23

宁波奥德普电梯部件有限公司
NINGBO AODEPU ELEVATOR COMPONENTS CO.,LTD.

总装图

渐进式安全钳

阶段标记	重量	比例
A		1:2.5

第 1 张 共 1 张

OX-188

图幅:A3 Ver 1.1