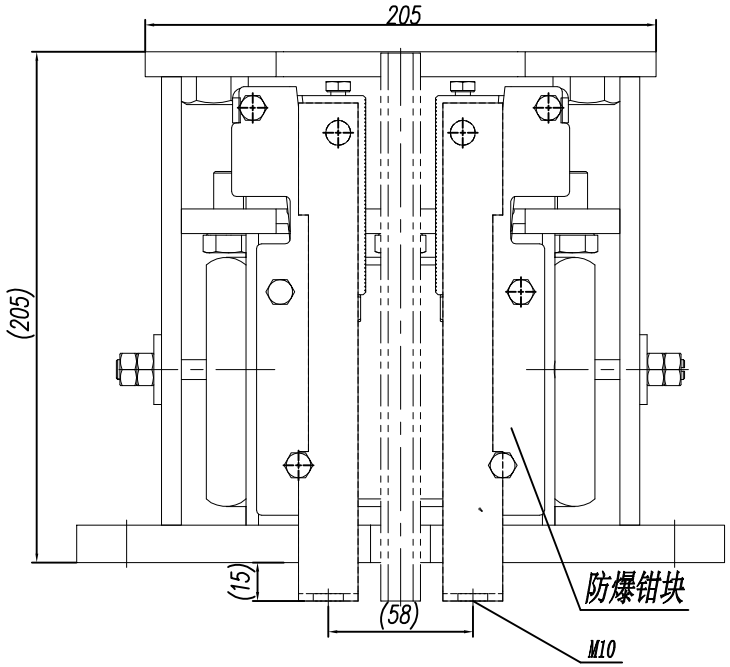

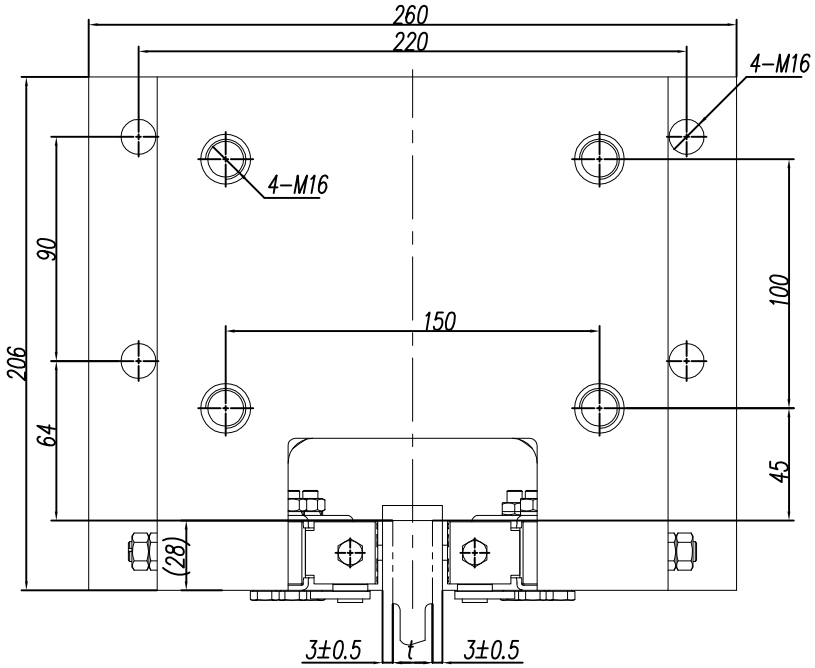

技术要求

1. 本图为OX-188AF防爆型渐进式安全钳，本件需成对使用；
2. 本件适用于额定速度≤1.0m/s,系统质量2000≤P+Q≤7200kg(具体以有效期内报告参数为准)；
3. 匹配导轨k=16(以导轨顶面宽度参数确定，导轨参照相应国家标准)；
4. 特殊孔位尺寸需订购时提供图纸尺寸。

借(通)用件登记	
旧底图总号	
底图总号	
签 字	
日 期	

标记	处数	分 区	文件更改号	签 名	年月日				宁波奥德普电梯部件有限公司
设 计			标准化			阶段标记	重量	比例	安全钳
校 对							18.86	1:2	OX188AF
审 核									
工 艺			批 准			共 张	第 张		