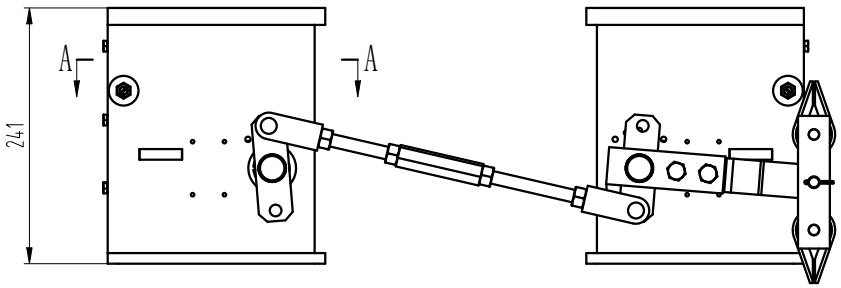

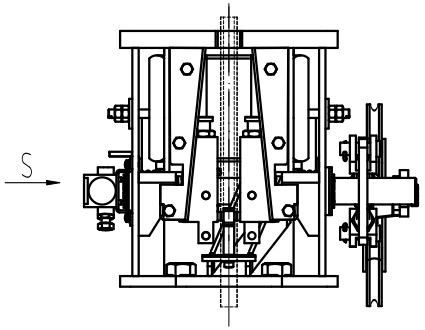

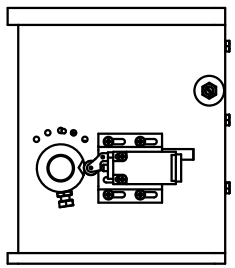

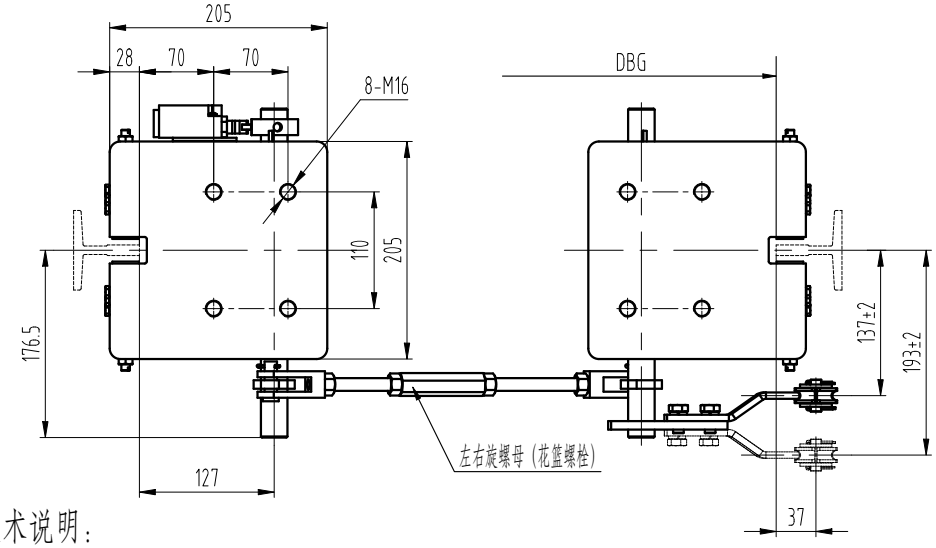

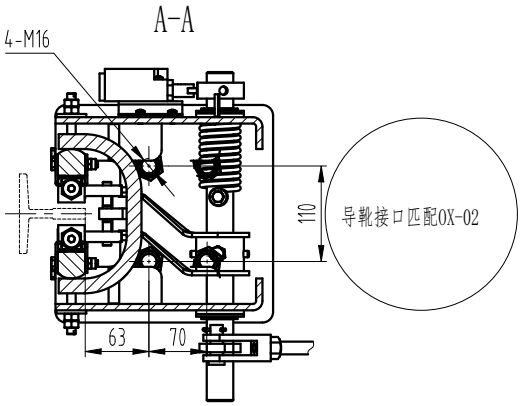

技术说明：

1、型号：OX-188,型式报告见OX-188。
2、本装置配装安全开关为T1R236H—11Z-U180(自动复位)，如需要配发手动复位开关时需注明；
3、制动时连接舒畅无卡滞；
4、总允许质量P+Q：1000-4000kg，速度V≤2.5m/s，具体数值见客户订单；
5、导轨顶面间距DBG：550-2800mm，DBG值见客户订单；
6、当550≤DBG≤1000时，连接件用左右旋螺母，当1000＜DBG≤2800时，连接件用花篮螺栓。
7、本图提拉方向为右置，左置对称，具体参数见表格。

	提拉方向	导轨大小
G01	左置	10mm
G02	左置	16mm
G03	右置	10mm
G04	右置	16mm

标记	处数	更改内容	签名	年月日

第一视角　实施日期　CC 关键特性

宁波奥德普电梯部件有限公司
NINGBO AODEPU ELEVATOR COMPONENTS CO.,LTD.

设计			标准化		
审核					
工艺			批准		

阶段标记	重量	比例
		1:5
第 1 张	共 1 张	

一体式安全钳

X188X0000

图幅：A3 Ver 1.4