安全钳型号	安全钳类型	允许系统质量	额定速度	导轨宽度	提拉形式	安装位置
OX-188	渐进式	1000~4000kg	≤2.5m/s	≤16mm	双提拉（标配M10）	轿厢侧、对重侧

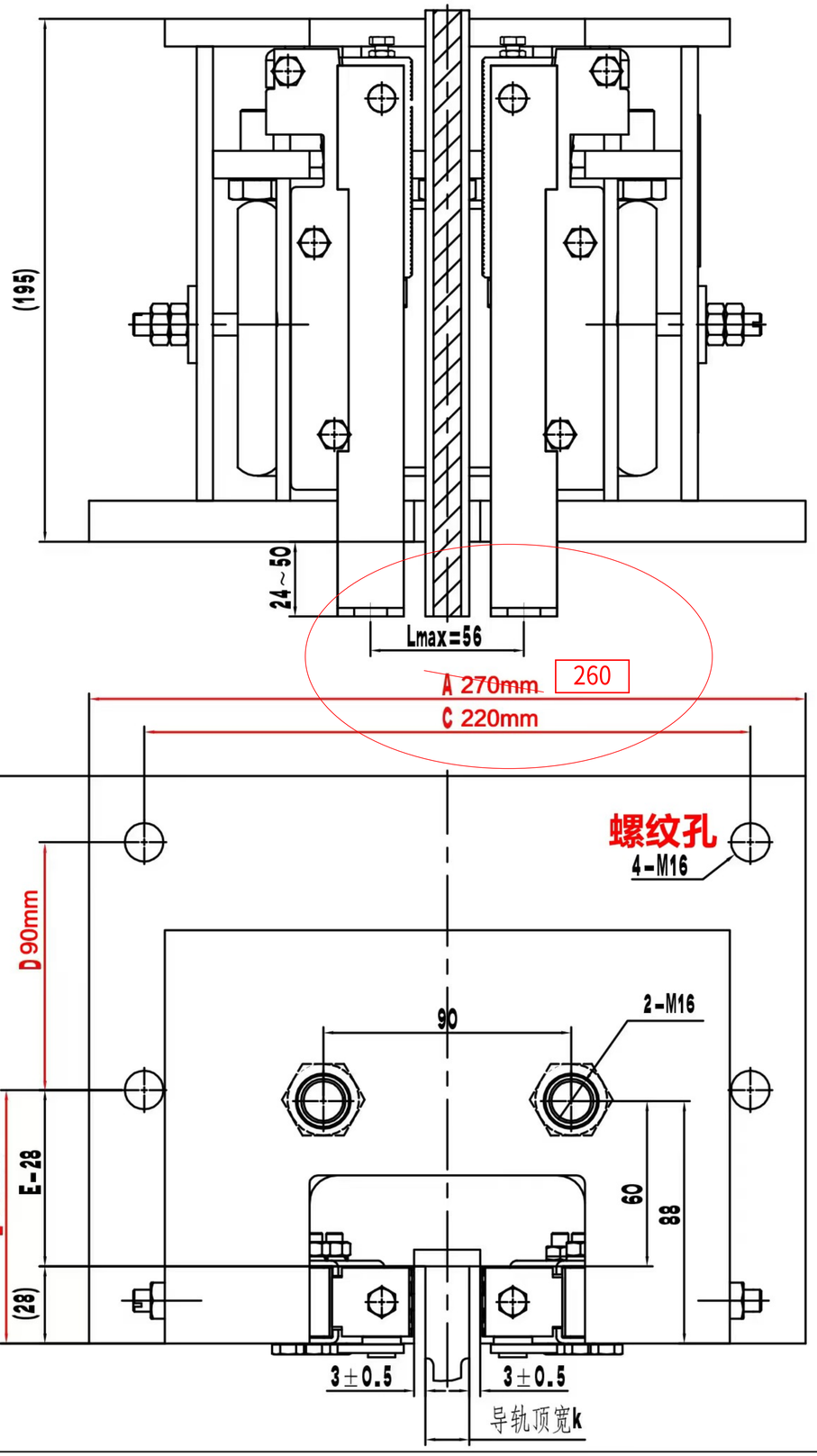

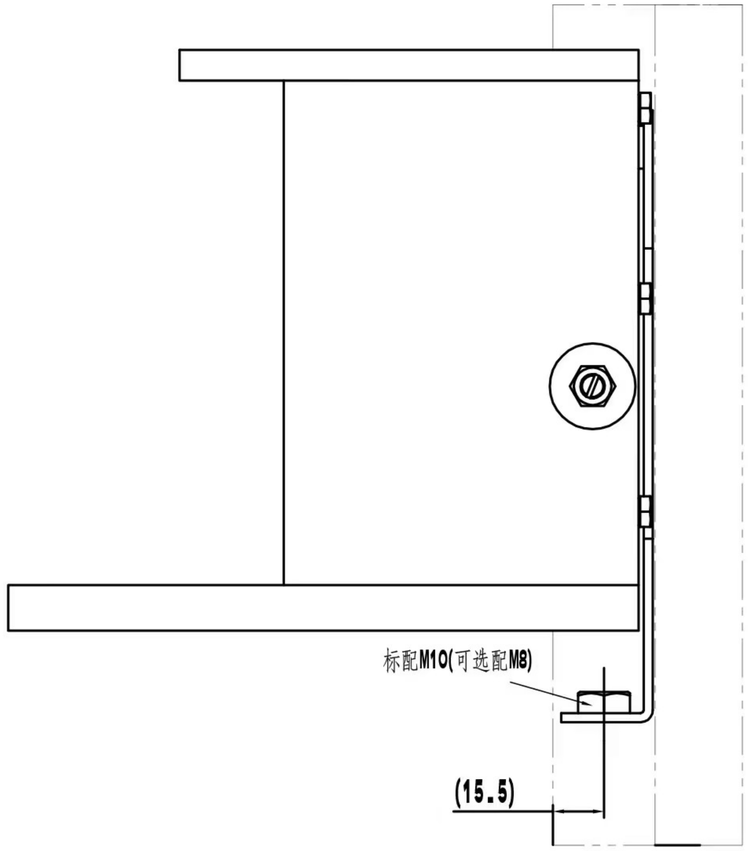

型号	A	B	C	D	E	匹配导靴
A01	260	205	220	90	92	OX-029
A02	205		110			

1.本件适用额定速度:≤2.5 m/s,允许系统质量(P+Q)需参照有效的型式试验报告;生产时需注明参数要求;

2.本图按配OX-029导靴绘制，如配用其它导靴需注明参数(如按照导靴OX-310F(A01)为例，注明参数为：73-100×150/4-M16)

标记	处数	分 区	文件更改号	签 名	年、月、日
设 计	周正	20190708	标准化		
校 对					
审 核	舒佳乐	20190708			
工 艺			批 准		

总装图

阶段标记	重量	比例
A	17.67	1:2
共 张	第 张	

宁波奥德普电梯部件有限公司

渐进式安全钳

OX-188

借(通)用件登记
旧底图总号
底图总号
签 字
日 期