图幅 SIZE 297X420

A3

一角 FIRST

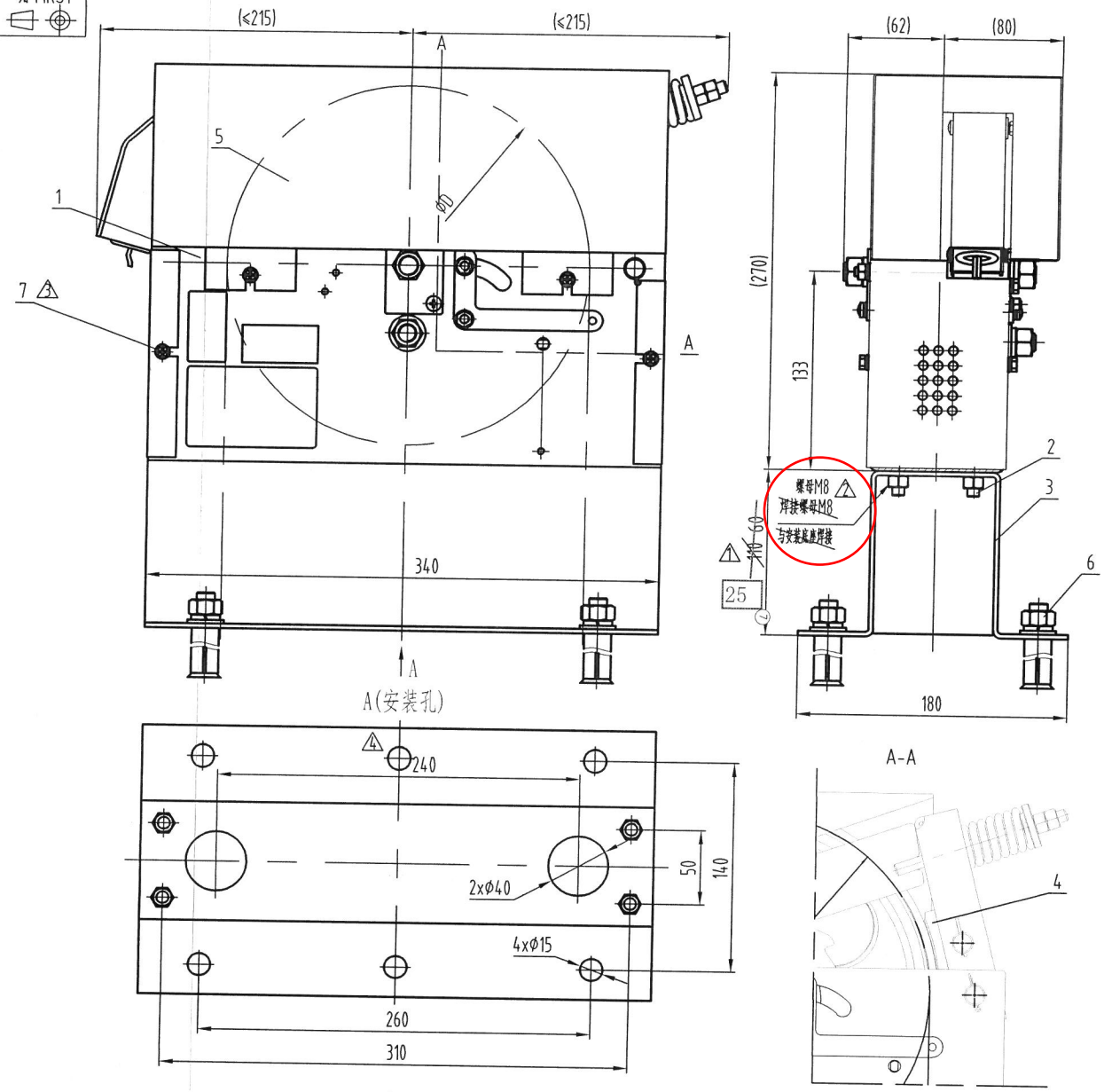

一般性公差要求 GB/T 1804	成型加工 >120	成型加工 <=120 电梯	成型加工 <=120 扶梯	切削加工
线性尺寸	m	m	c	m
倒圆半径和倒角高度	c	m	c	
角度尺寸	v	c	c	
形位公差 GB/T 1184	L			K

技术要求：

1 本产品型号为OX-240限速器，安装底座加高，为杭州西奥定制，符合GB/T7588.1-2020的要求；

2制动瓦制动后，制动块距绳轮槽两侧间隙相差小于0.5mm，制动瓦中心采用垫片调整位置，确保与轮槽中心对齐；

3 绳轮组件中离心锤组件的方头螺钉距开关触头1.5mm以上；

4 本限速器可通过手动触发制动，操作说明粘贴于黄色防护罩上；调试后需加铅封或红漆封记，粘贴好方向标贴，装订铭牌合格证等标贴(铭牌双面粘贴)；

5 本限速器可与OX-300；

6 对重侧用限速器需有"对重侧"字样标签标识，张贴在铭牌旁；

7 铭牌样式见铭牌附图。

8.4个膨胀螺栓（M12X110）随限速器一起放在包装箱内

FB-XOA2531ACQ007-S39467

CA号	标记	处数	
CA-D2406052	1	1	限速器底座高度改为标准件
CA-D2407121	2	1	限速器底座高度改为标准件配套物料同步更改
CA-D2408149	3	1	新增明细7图示
CA-D2410091	4	1	限速器底座改为奥德普标准件，将标准件的工艺孔体现在图纸上

更改人	日期	设 计	曾祖狮
董子健	2024-6-21	校 对	何成
董子健	2024-7-29	标准化	薛艳妮
周千楠	2024-09-02	批 准	王利
董子健	2024-10-28	日 期	2022-08-08

比例: 1:3

共 页 第 1 页

杭州西奥电梯有限公司

XOA2531ACQ

OX240限速器

CA号: CA-D2207158

图幅代号: V2.0-2017-07-01

图幅 SIZE 297X420

A3 一角 FIRST

一般性公差要求 GB/T 1804	成型加工 >120	成型加工 <=120 电梯	成型加工 <=120 扶梯	切削加工
线性尺寸	m	m	c	m
倒圆半径和倒角高度	c	m	c	
角度尺寸	v	c	c	
形位公差 GB/T 1184	L			K

XOA2531ACQ_	003	004	005	006	~~007~~	008	011	012	013	014	015	016	023
额定速度V(m/s)	1.0	1.5	1.6	1.75	2.0	2.5	1.0	1.5	1.6	1.75	2.0	2.5	0.5
绳轮节圆直径(mm)	240	240	240	240	240	240	240	240	240	240	240	240	240
限速钢丝绳直径(mm)	Φ6.3	Φ8	Φ8	Φ8	Φ8	Φ8	Φ6.3	Φ8	Φ8	Φ8	Φ8	Φ8	Φ6.3
重 量(kg)													
备 注	轿厢侧						对重侧						轿厢侧

组成件

	序号	图幅	代 号	名 称	数量	材 料	备 注	003 数量	003 件号	004 数量	004 件号	005 数量	005 件号	006 数量	006 件号	007 数量	007 件号	008 数量	008 件号	011 数量	011 件号	012 数量	012 件号	013 数量	013 件号	014 数量	014 件号	015 数量	015 件号	016 数量	016 件号	023 数量	023 件号
	1	A4	XOA2531ACQ101	OX240限速器	1		不另出图																										
	2	A4	GB/T5781/M8X20	螺栓	4																												
*	3	A4	OX240.5	底板	1	钢板 3.0 GB/T 708 / Q235A GB/T 11253																											
	4	A4	XOA4230AAA001	间瓦	1																												
	5	A4	XOA4111ACJ_	绳轮绳槽	1				001		002		002		002		002		002		001		002		002		002		002		002		001
	6	A4	钢膨胀螺栓	M12x110	4																												
△1	7	A4	十字六角法兰面螺栓	M5x8	2																												

CA号	标记	处数	更改内容	更改人	日期	设计	曾祖狮		杭州西奥电梯有限公司
CA-D2406052	△1	1	新增明细7，护罩紧固件十字六角法兰面螺栓	周千楠	2024-6-21	校对	何成		XOA2531ACQ
						标准化	薛艳妮		OX240限速器
						批准	王利	比例：此图不按比例	
						日期	2022-08-08	共 页 第 2 页	CA号：CA-D2207158

图幅版本：V2.0-2017-07-01

OX240-3(H=25)

基本尺寸	0~6	6~30	30~120	120~400	400~1000	1000~2000	2000~4000
未注公差	0.1	0.2	0.3	0.5	0.8	1.2	2.0

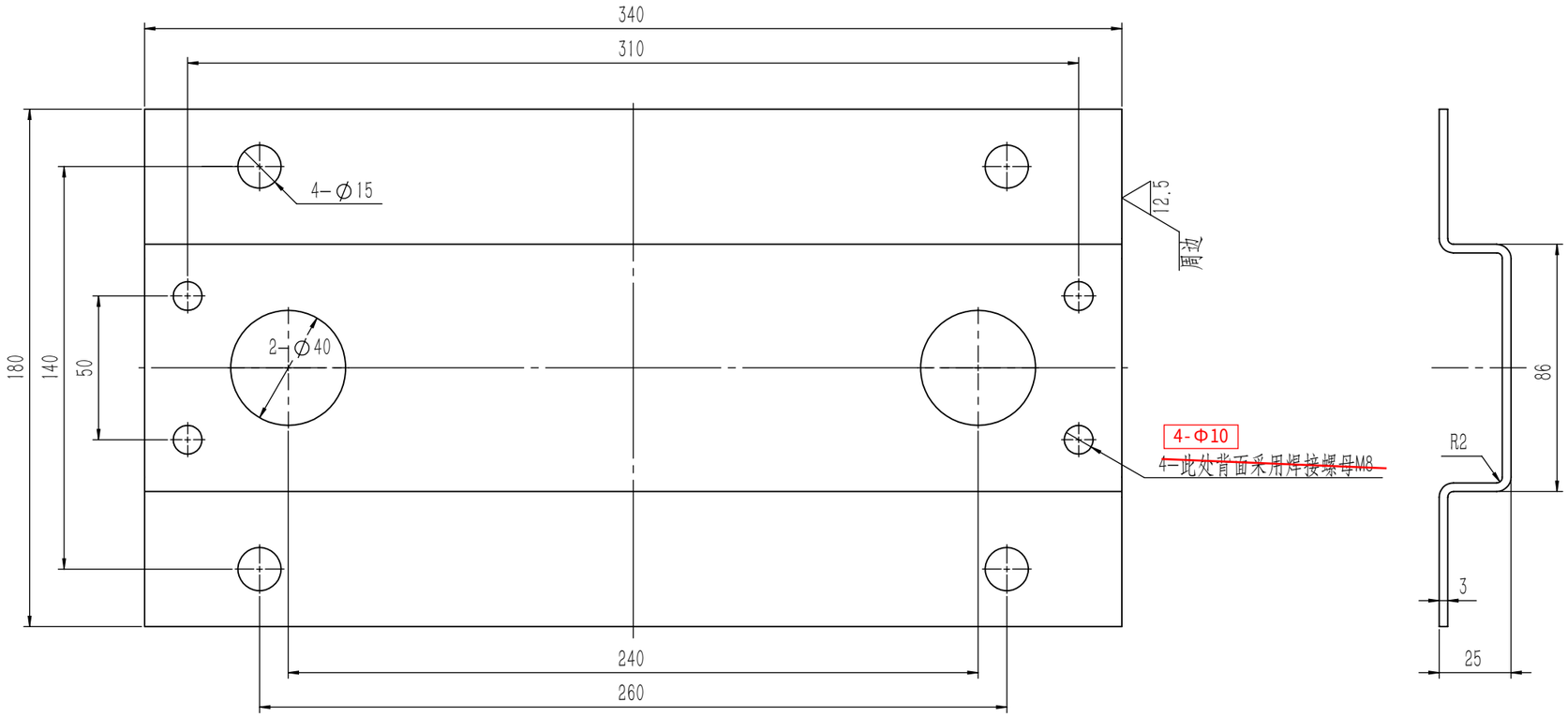

其余

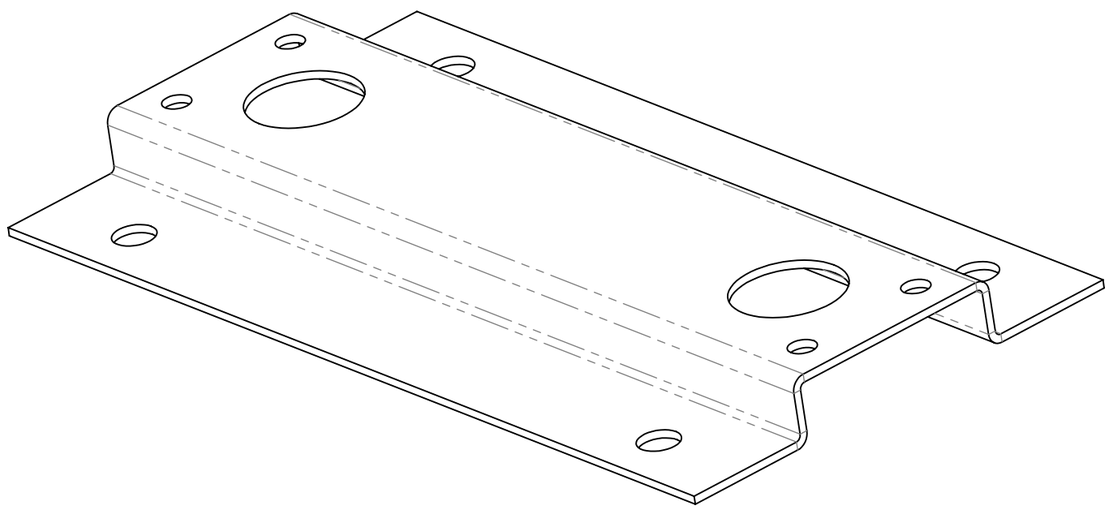

技术要求
1.成型后整形，边角去毛刺
2.表面喷塑，颜色按照客户要求
3.未注明圆角R3

借(通)用件登记
旧底图总号
底图总号
签　字
日　期

标记	处数	分 区	文件更改号	签 名	年、月、日
设 计			标准化		
校 对					
审 核					
工 艺			批 准		

Q235A/3.0

阶段标记				重量	比例
				1.65	1:2
共 张				第 张	

宁波奥德普电梯部件有限公司

安装底座(西奥非标)

OX240-3(H=25)