GB/T 1804-f																
线性尺寸	0.5-6	>6-30	>30-120	>120-400	>400-1000	>1000-2000	>2000-4000	半径/高度尺寸	0.5-3	>3-6	>6-30	>30	短边尺寸	≤10	>10-50	>50-120	>120-400	>400
线性公差	±0.1	±0.2	±0.3	±0.5	±0.8	±1.2	±2	倒圆/倒角公差	±0.2	±0.5	±1	±2	角度公差	±1°	±30′	±20′	±10′	±5′

安全钳型号	安全钳类型	额定速度	导轨宽度	提拉形式	安装位置
OX-388	渐进式	≤0.63m/s	≤16mm	双提拉（标配M10）	轿厢侧、对重侧

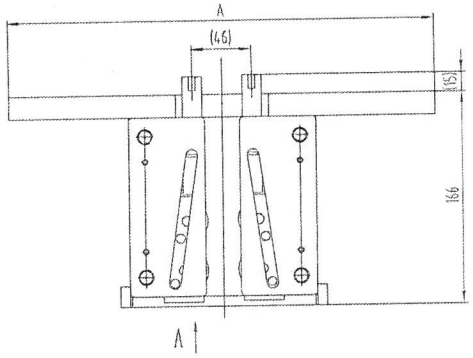

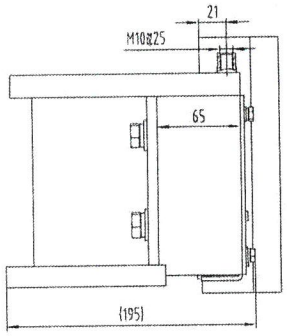

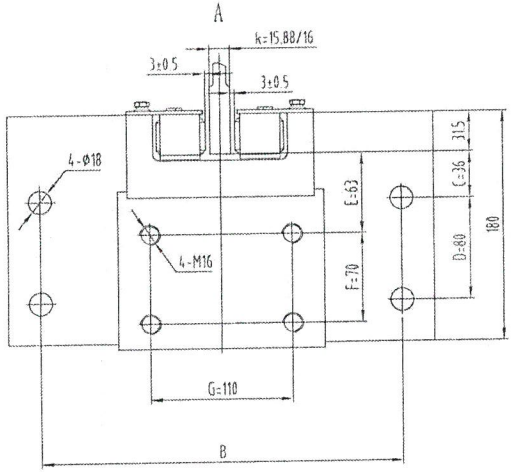

英沃图号	规格型号	A	B	匹配导靴
ED0A080F01	OX-388	380	340	EDA1042A（OX-02）
ED0A080F02	OX-388	320	280	
ED0A080F03	OX-388	340	300	

技术要求：

1 本图按奥德普OX-388绘制。

2 本件适用于V≤0.63m/s电梯类型。

3 本件设计时总允许系统质量≤13000kg，具体参数参照本产品的型式试验报告。

版本	标记	更改号	签名	日期	更改内容及原因
D					
C					
B					
A	1	ECORL0124	戴佳	2025.1.22	按奥德普提供的图纸修改BOM表，共1处

设计	陈宇杨	20241021	比例	1:2	图幅	A3
校对	黄怡晨	20241022	共 1 页	第 1 页		
审批	朱云飞	20241023				
授权号	ECORL0113					

英沃电梯有限公司

安全钳

ED0A080