OX210BT

GB/T 1804-m																	
线性尺寸	0.5-6	>6-30	>30-120	>120-400	>400-1000	>1000-2000	>2000-40000	半径/高度尺寸	0.5-3	>3-6	>6-30	>30	短边尺寸	≤10	>10-50	>50-120	>120-400	>400
线性公差	±0.1	±0.2	±0.3	±0.5	±0.8	±1.2	±2.0	倒圆/倒角公差	±0.2	±0.5	±1.0	±2.0	角度公差	±1°	±30′	±20′	±10′	±5′

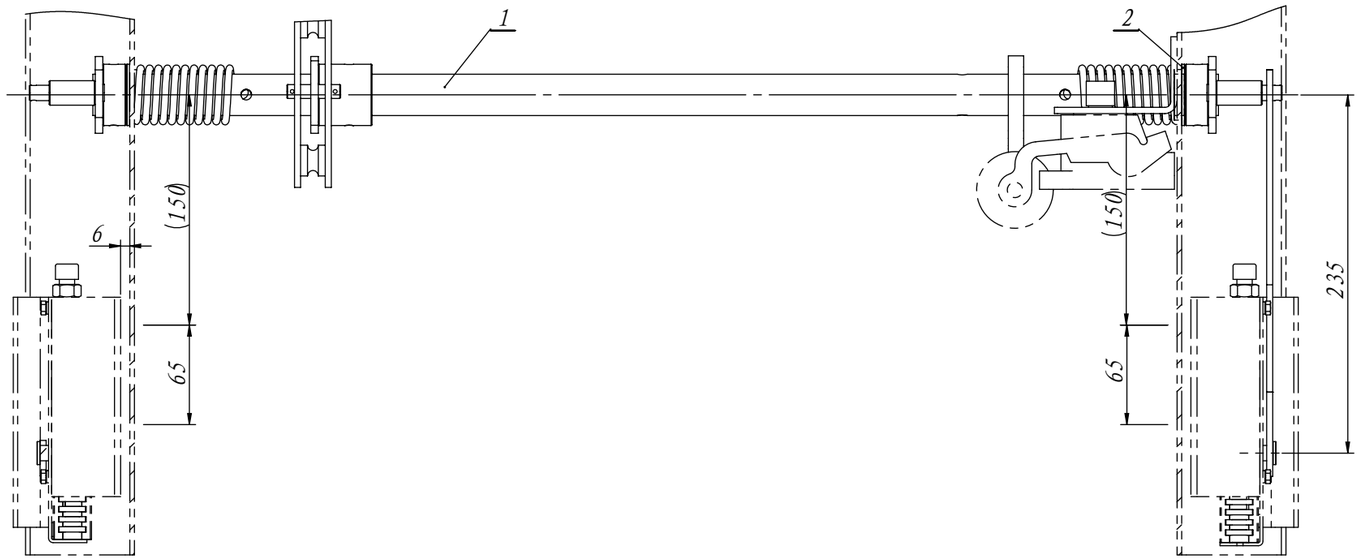

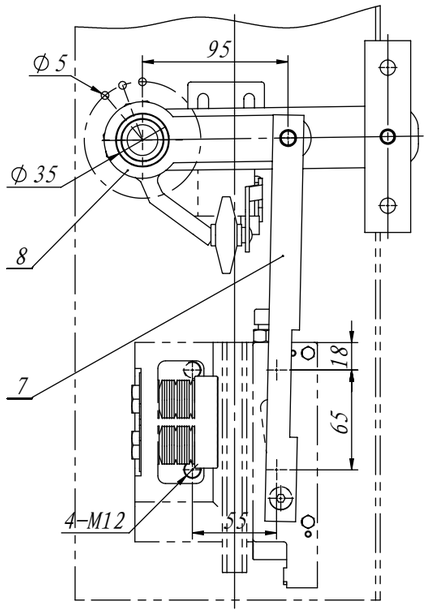

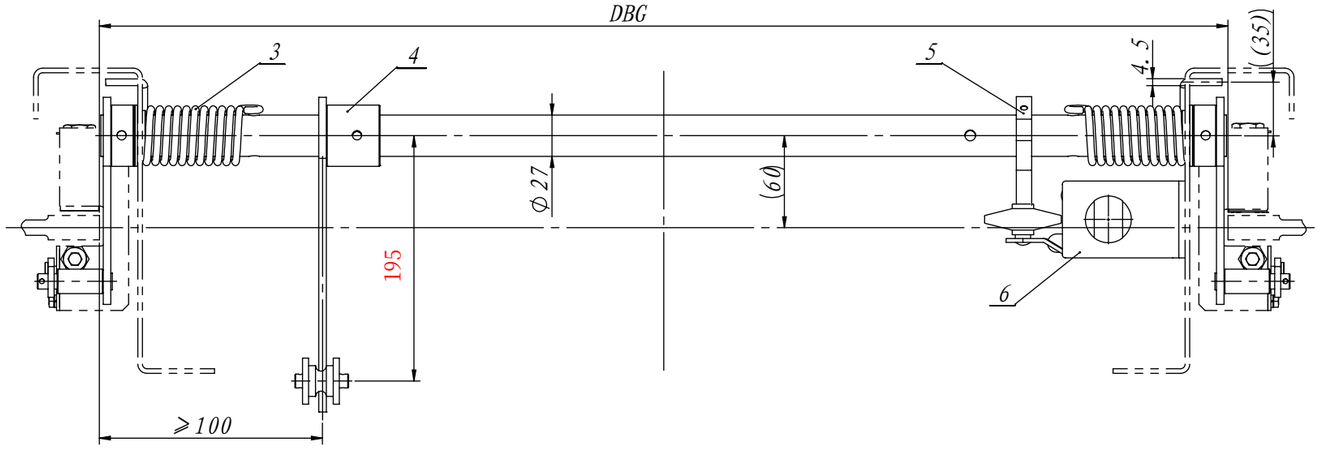

技术说明:
1. 本件适用于背包架形式，使用时注意匹配相关参数;
2. 本图中提拉杆件由用户根据安全钳位置状态自理;
3. 安全开关采用OS-S3形式的开关(客户自理)，如采用其他形式的开关需注明，开关支架及其开关用户自理;
4. 本机构安全提拉力可满足150～220N,具体根据实际调整使用;
5. 本装置各连接紧固件不配，用户自理。

序号	代号	名称	数量	材料说明	重量	总重	备注
2	OX210BT-2	衬套	2	尼龙	0.02	0.04	
1	OX210BT-1	连杆	1	镀锌管	1.47	1.47	

序号	代号	名称	数量	材料说明	重量	总重	备注
8	OX210BT.3	曲柄组件	2		0.28	0.56	
7	OX210BT-3	提拉板	2	Q235A/4.0	0.15	0.3	
6	OX210BT.2	开关组件	1		0.30	0.3	
5	OX210AT-2	开关打杆	1	Q235	0.13	0.13	
4	OX210BT.1	拉手组件	1		0.47	0.47	
3	OX210AT-3	扭簧	2		0.16	0.32	借用OX-210A

标记	处数	分区	文件更改号	签名	年月日
设计			标准化		
校对					
审核					
工艺			批准		

阶段标记				重量	比例
				13.07	1:4
共 张			第 张		

宁波奥德普电梯部件有限公司

安全联动机构

OX210BT

借(通)用件登记
旧底图总号
底图总号
签 字
日 期

GB/T 1804-m																		
	线性尺寸	0.5-6	>6-30	>30-120	>120-400	>400-1000	>1000-2000	>2000-40000	半径/高度尺寸	0.5-3	>3-6	>6-30	>30	短边尺寸	≤10	>10-50	>50-120	>120-400	>400
	线性公差	±0.1	±0.2	±0.3	±0.5	±0.8	±1.2	±2.0	倒圆/倒角公差	±0.2	±0.5	±1.0	±2.0	角度公差	±1°	±30′	±20′	±10′	±5′

OX210BT.1

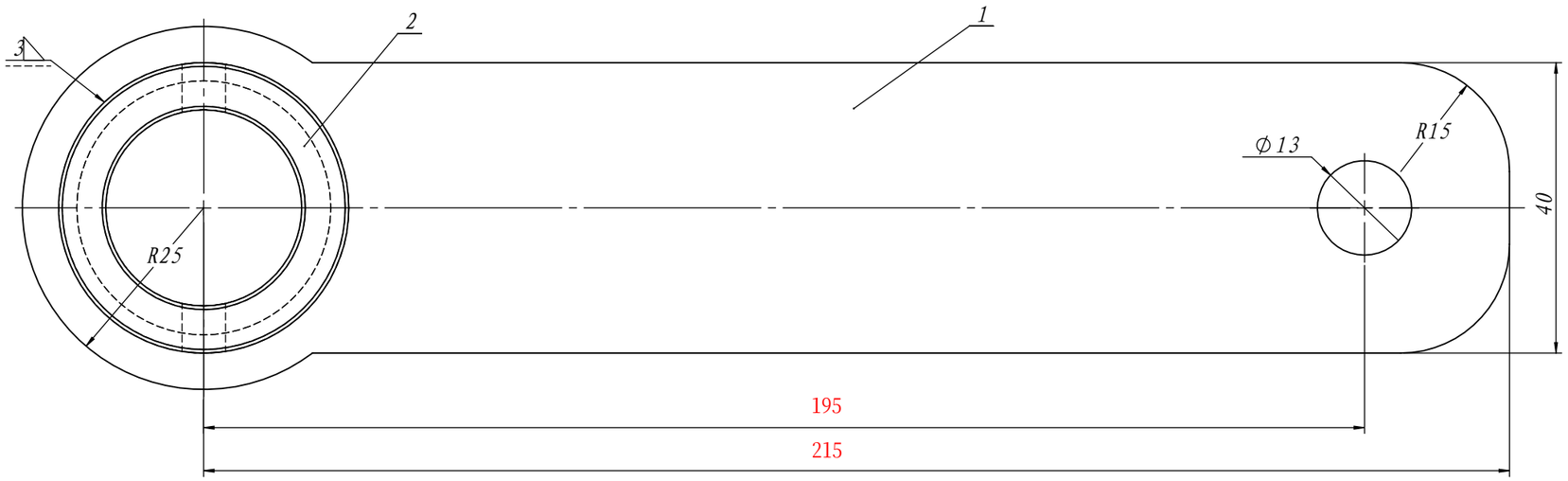

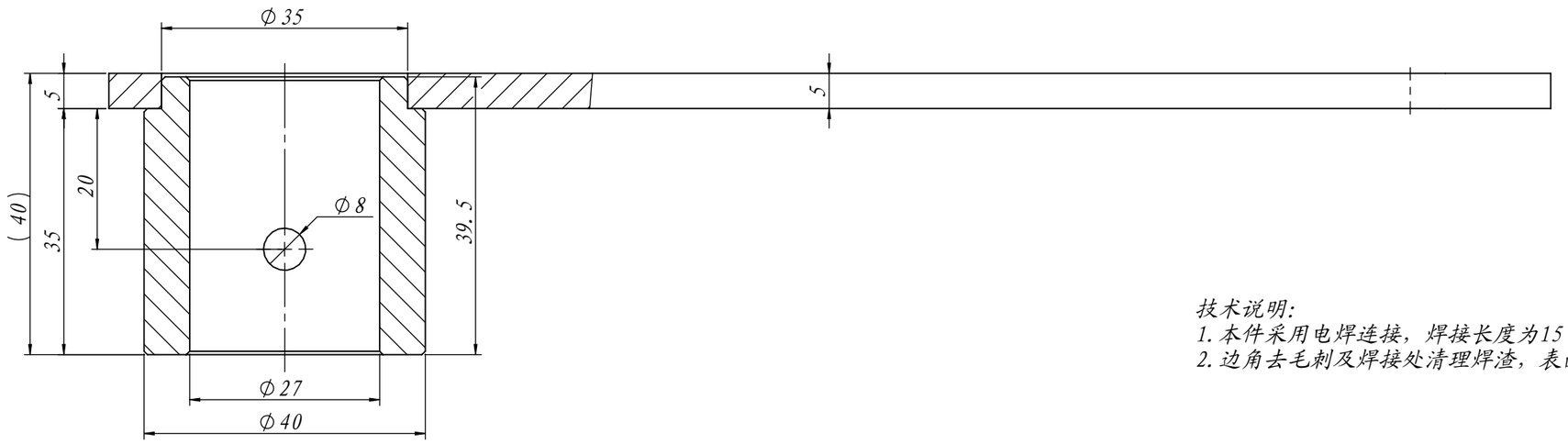

技术说明:
1. 本件采用电焊连接，焊接长度为15～20mm，沿外圆三点均布;
2. 边角去毛刺及焊接处清理焊渣，表面镀锌处理。

序号	代号	名称	数量	材料说明	重量	总重	备注
2	OX210BT.1-2	拉手轴套	1	Q235	0.20	0.2	
1	OX210BT.1-1	拉手板	1	Q235A/5.0	0.28	0.28	

标记	处数	分区	文件更改号	签名	年月日

设计			标准化		
校对					
审核					
工艺			批准		

阶段标记				重量	比例
				0.47	5:4
共 张			第 张		

宁波奥德普电梯部件有限公司

拉手组件

OX210BT.1

借(通)用件登记
旧底图总号
底图总号
签字
日期