Evaluation Warning : The document was created with Spire.PDF for .NET.

~~FB-XOA2685ACK001-H96180~~

5、10
2只、

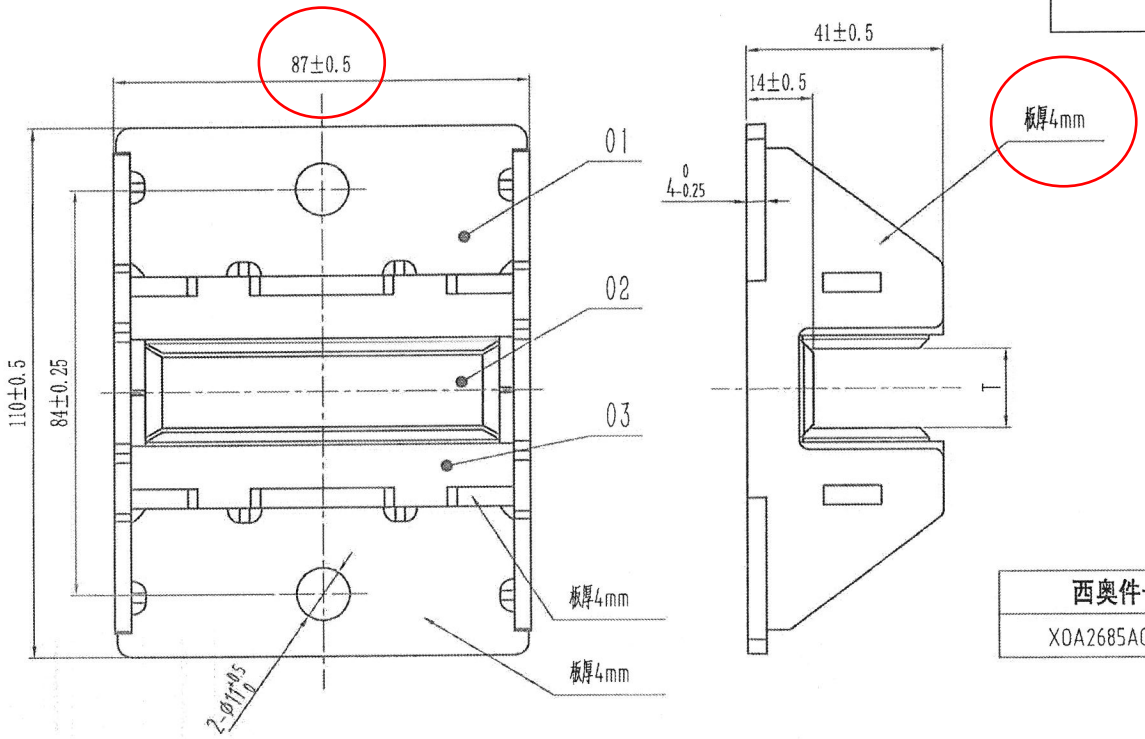

杭州西奥电梯有限公司会签表
西奥图纸图号 XOA2685ACK 确认 批准
会签确认日期 2020.10.23
件号备注 001
共 1 页 第 1 页 授权 CA-D2010021

西奥件号	型号	导轨宽度	备注
XOA2685ACK001	OX-847WY	~~10mm~~ ~~15.88~~ 16	

技术说明

1.本件为弹性滑动导靴，主要匹配于小载荷乘客电梯，适用速度≤1.75m/s；

2.本件适用于对重侧；

3、导靴支架焊接为点焊；

序号	图号	名称	数量	材料	单计重量	总计重量	备注
3	OX-847WY-1	减震橡胶垫	2	天然橡胶			
2	OX-847WY-2	含油靴衬	1	高分子复合材料			
1	OX-847WY.1	导靴支架	1	焊接组件			

宁波奥德普电梯部件有限公司
NINGBO AODEPU ELEVATOR COMPONENTS CO.,LTD.

标记	处数	分区	更改文件号	签名	年、月、日
设计			10.19	标准化	
审核			20.10.19		
工艺				批准	2020.10.19

焊接组件

阶段标记	重量	比例
		1:1

共 张 第 页

导靴

OX-847WY