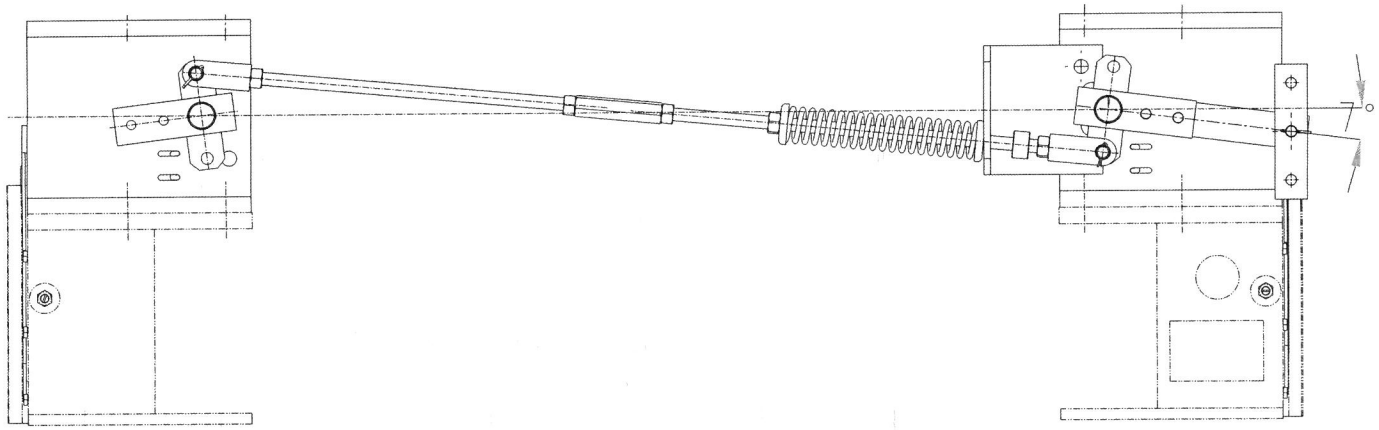

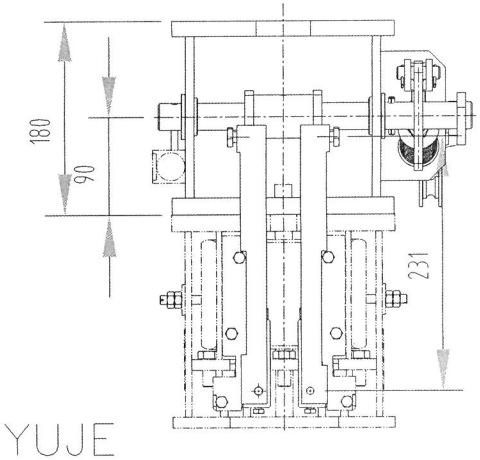

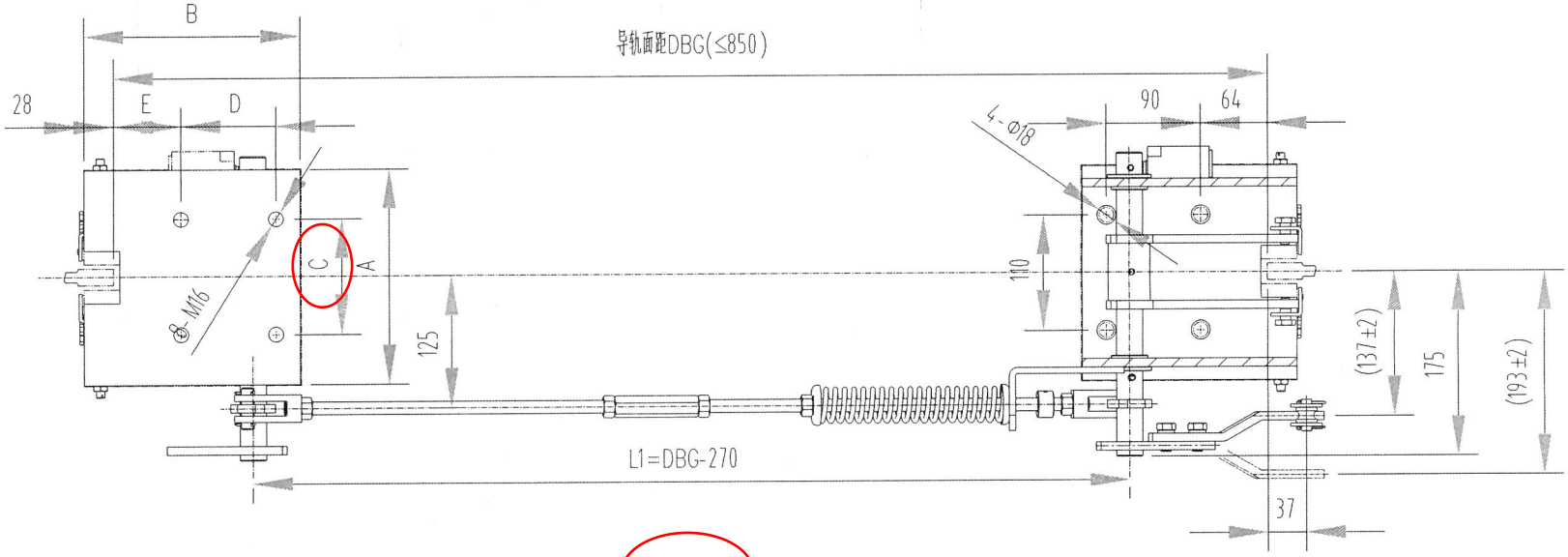

用于设备号24 ML-13552 C值非标

型号	A	B	C	D	E
A01	205	205	90	90	64
A02	205	205	[illegible]	50	70

借(通)用件登记
旧底图总号
底图总号
签 字
日 期

标记	处数	分 区	文件更改号	签 名	年月日
设 计			标准化		
校 对					
审 核					
工 艺			批 准		

阶段标记	重量	比例
	00.00	1:5

物料编号:

宁波奥德普电梯部件

安全联动装

OX188 D