OX188T.5

GB/T 1804-m																	
线性尺寸	0~6	6~30	30~120	120~400	400~1000	1000~2000	2000~4000	半径/高度尺寸	0.5-3	>3-6	>6-30	>30	短边尺寸	≤10	>10-50	>50-120	>120-400	>400
线性公差	±0.1	±0.2	±0.3	±0.5	±0.8	±1.2	±2.0	倒圆/倒角公差	±0.2	±0.5	±1.0	±2.0	角度公差	±1°	±30′	±20′	±10′	±5′

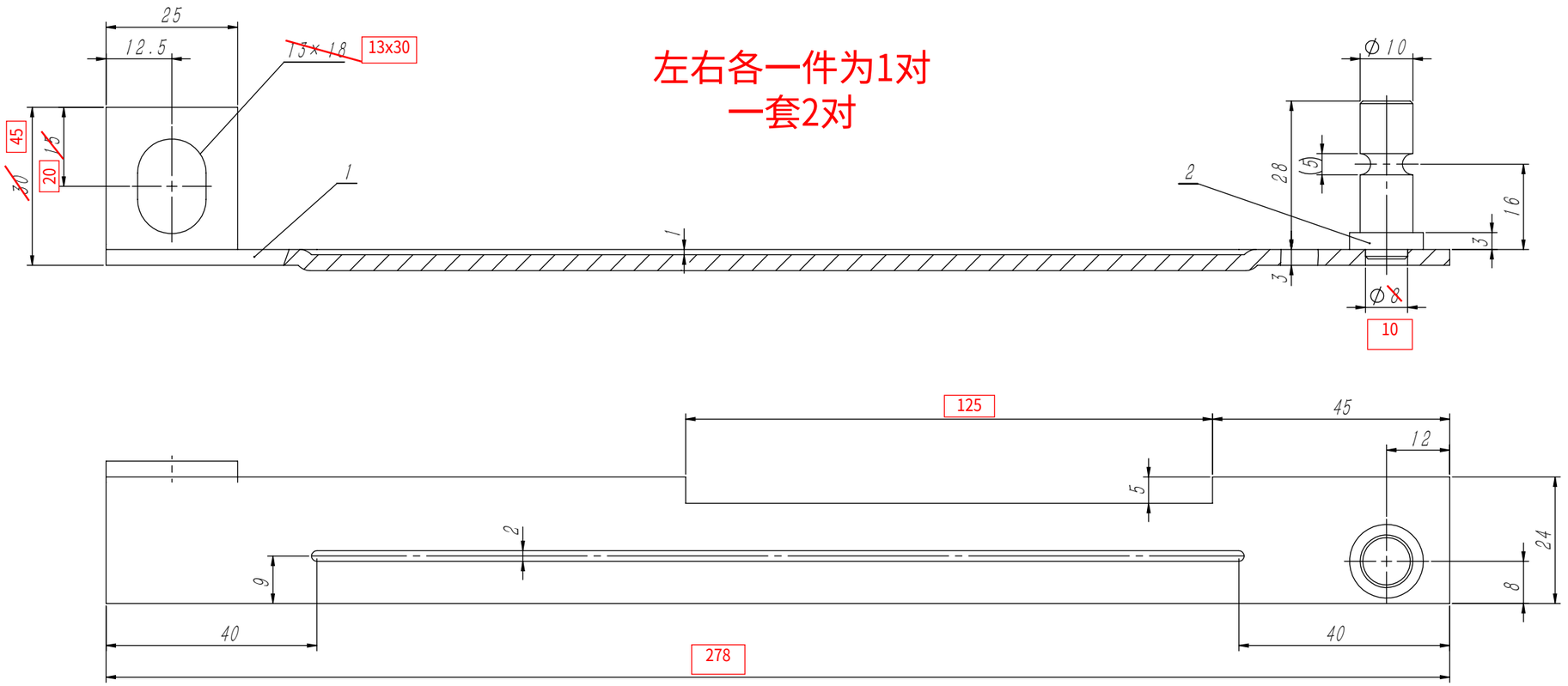

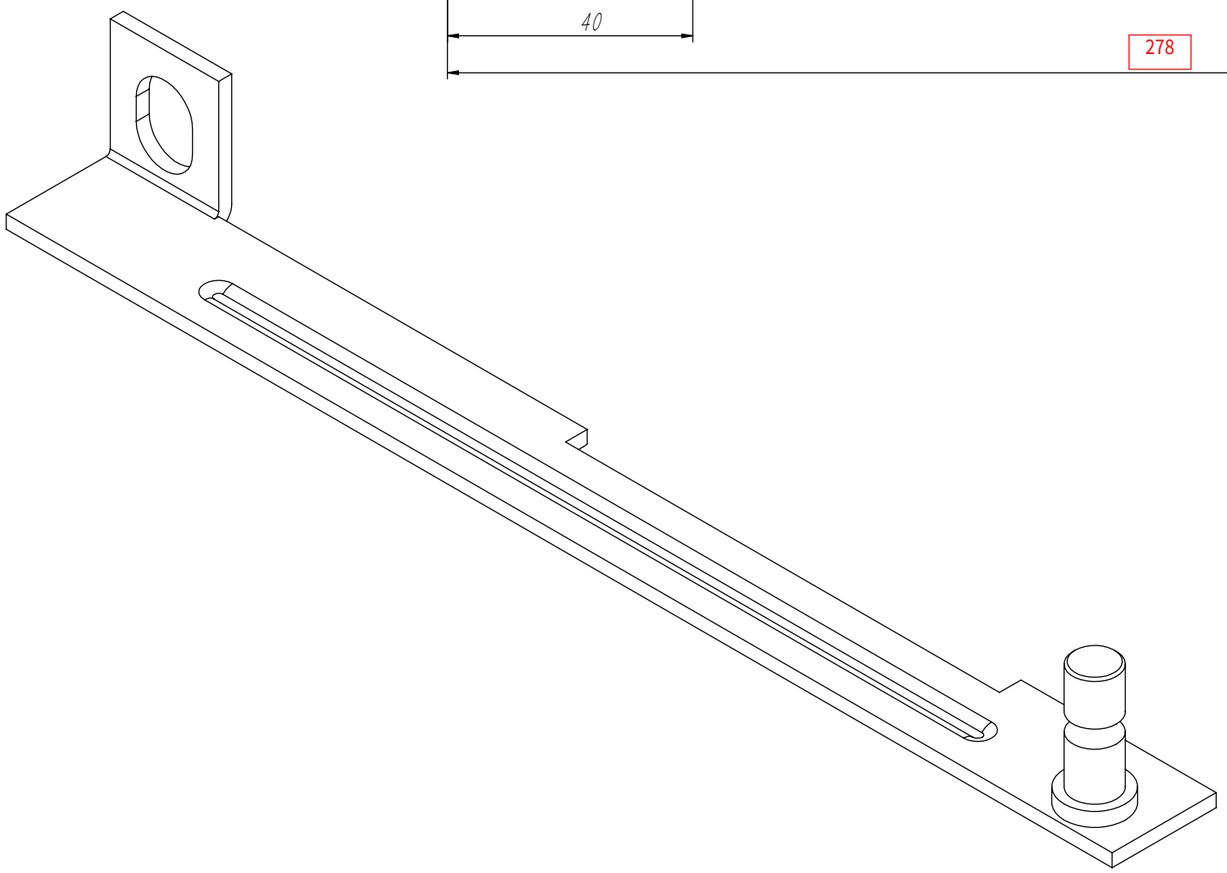

技术说明
1.本件一套四件，左右对称各两件；
2.件1、2采用电焊连接，表面镀锌处理。

序号	代号	名称	数量	材料说明	重量	总重	备注
2	OX188.12-3	连接销	1	35#	0.02	0.02	
1	OX188T.10-1	提拉板	1	Q235A/3.0	0.15	0.15	

标记	处数	分区	文件更改号	签名	年月日

设计			标准化		
校对					
审核					
工艺			批准		

阶段标记	重量	比例
	0.16	1:1

版本:

宁波奥德普电梯部件有限公司

提拉杆

OX188T.5

借(通)用件登记
旧底图总号
底图总号
签字
日期