T140导轨，注意时调整.

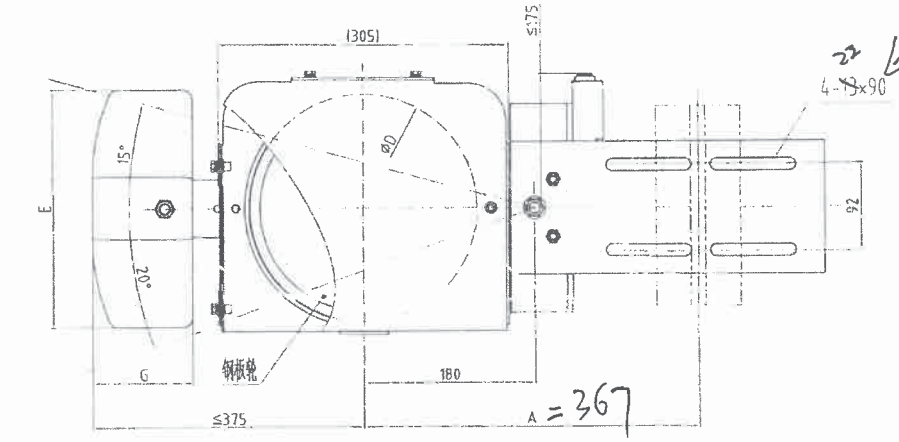

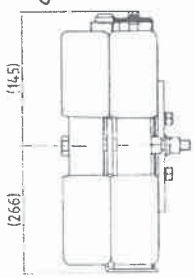

质量特性等级 QC/T 8IC

浙江众能图号	TZA2619ABN	绘图	宋林
会签部门日期	2023.1.4	批准	刘总
工号备注			
共 1 页 第 1 页			TPM 23005

$TZA2619ABN004-2N223-06

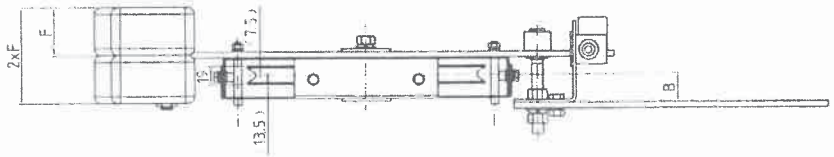

重块尺寸

重块材质	重块总质量	使用数量 n	E	F	G
重晶石	16KG	2	265	70	130
	24KG	2	265	85	165
铸铁	16KG	2	250	50	105
	24KG	2	255	65	125

对应表

浙江众能图号	对应奥德普	绳轮节圆直径 D	钢丝绳直径	导轨型号	A	B	重块材质	重量范围(kg)	张开高度R(m)	压导板附件包
TZA2619ABN001	AX200V034G31	240	8	T75 / T89	315~385	30~80	重晶石	16kg	R≤50	11小封包
TZA2619ABN002	AX200V034G32			T114 / T127	325~375					10小封包
TZA2619ABN003	AX200V034G33			T75 / T89	315~385			24kg	50<R≤100	11小封包
TZA2619ABN004	AX200V034G34			T140 ~~T114 / T127~~	325~375					10小封包
TZA2619ABN005	AX200V034G35		6.3	T75 / T89	315~385			16kg	R≤50	11小封包
TZA2619ABN006	AX200V034G36			T114 / T127	325~375					10小封包
TZA2619ABN007	AX200V034G37			T75 / T89	315~385			24kg	50<R≤100	11小封包
TZA2619ABN008	AX200V034G38			T114 / T127	325~375					10小封包
TZA2619ABN009	AX200V034G39		8	T75 / T89	315~385		铸铁	16kg	R≤50	11小封包
TZA2619ABN010	AX200V034G40			T114 / T127	325~375					10小封包
TZA2619ABN011	AX200V034G41			T75 / T89	315~385			24kg	50<R≤100	11小封包
TZA2619ABN012	AX200V034G42			T114 / T127	325~375					10小封包
TZA2619ABN013	AX200V034G43		6.3	T75 / T89	315~385			16kg	R≤50	11小封包
TZA2619ABN014	AX200V034G44			T114 / T127	325~375					10小封包
TZA2619ABN015	AX200V034G45			T75 / T89	315~385			24kg	50<R≤100	11小封包
TZA2619ABN016	AX200V034G46			T114 / T127	325~375					10小封包

技术要求

1 本图为OX-200涨紧装置安装示意图；
2 本图为浙江众能定制图，相关参数更改需双方确认；
3 本张紧装置可以对称安装，安装后重块水平状态时，重块底部离地面≥150；
4 开关IP等级至少为IP65；
5 绳轮表面喷涂颜色为安全黄，其余钢板喷涂部件颜色为灰色，其它颜色需订单确认；
6 现场安装绳轮位置需根据限速器钢丝绳位置定位，安装时需保持摇臂组件水平，现场安装牢固可靠，摆臂旋转灵活，无卡滞异响；
7 开关可在现场调节尺寸，开关触头离触发支架尺寸建议6~10mm，调节后螺钉需拧紧。

标记	处数	更改内容	签名	日期

设计	宋林	22.12.7	标准化	
审核	刘总	22.12.07		
工艺			批准	刘总 2022.12.7

AOEPU® 宁波奥德普电梯部件有限公司
NINGBO AODEPU ELEVATOR COMPONENTS CO.,LTD.

阶段标记	重量	比例
		1:4
共 1 张	第 1 页	

张紧装置

AX200V034

V2007

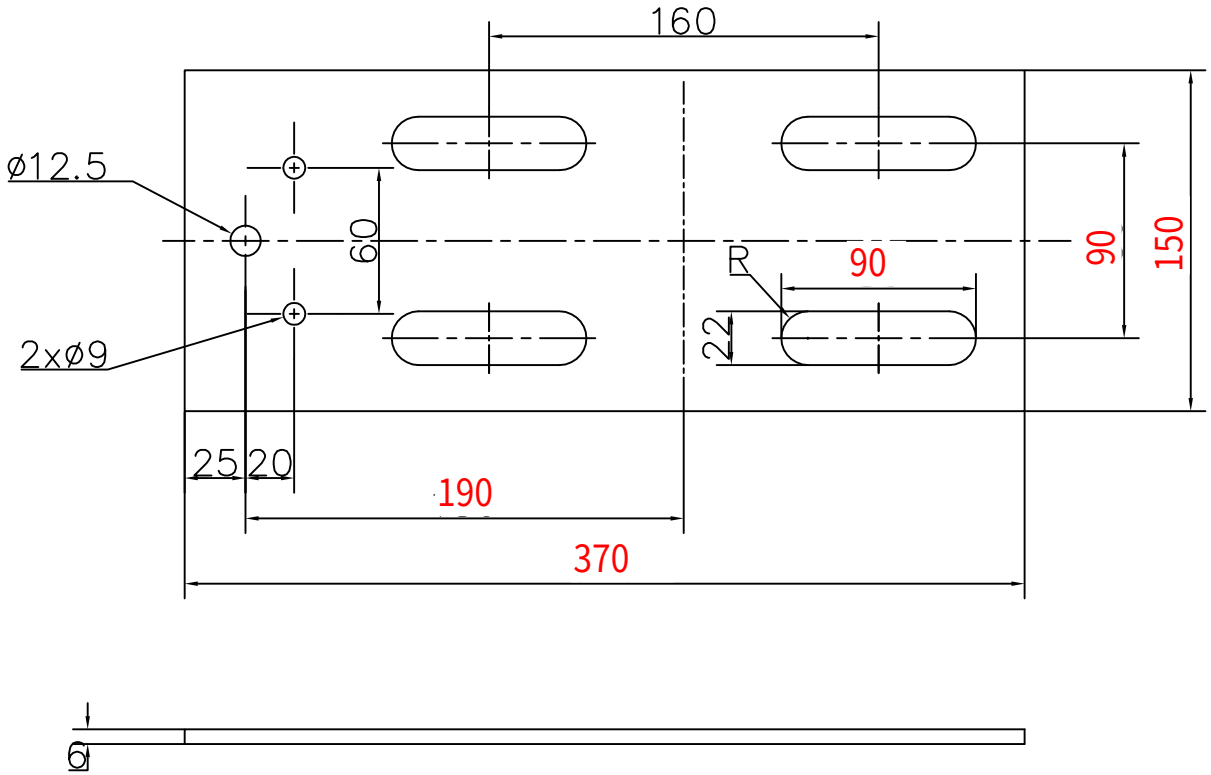

技术要求:

1、零件表面平整,无毛刺;
2、表面喷涂色漆，颜色按烤漆颜色明细表执行;
3、未注明公差按GB/T1184-K、GB/T1804-m执行。

6mm 钢板

标记	处数	分区 PLACE	签名 GUANTY	日期 DATE	更改内容 CHANGE	标记	处数	分区 PLACE	签名 GUANTY	日期 DATE	更改内容 CHANGE

常用			宁波奥德普电梯部件有限公司				
保留	核准 APPROVED	日期 DATE	2017.04.01	重量 WEIGHT	比例 SCALE	名称 TITLE	安装底板
		制图 DRAWN	周正04.01	1.94	1:2.5		
一次		设计 DESIGNED	于洪旭04.01	共 1 张 第 1 张		图号 DWGNO	OX-200.1-1
		审核 CHECKED					版本 00