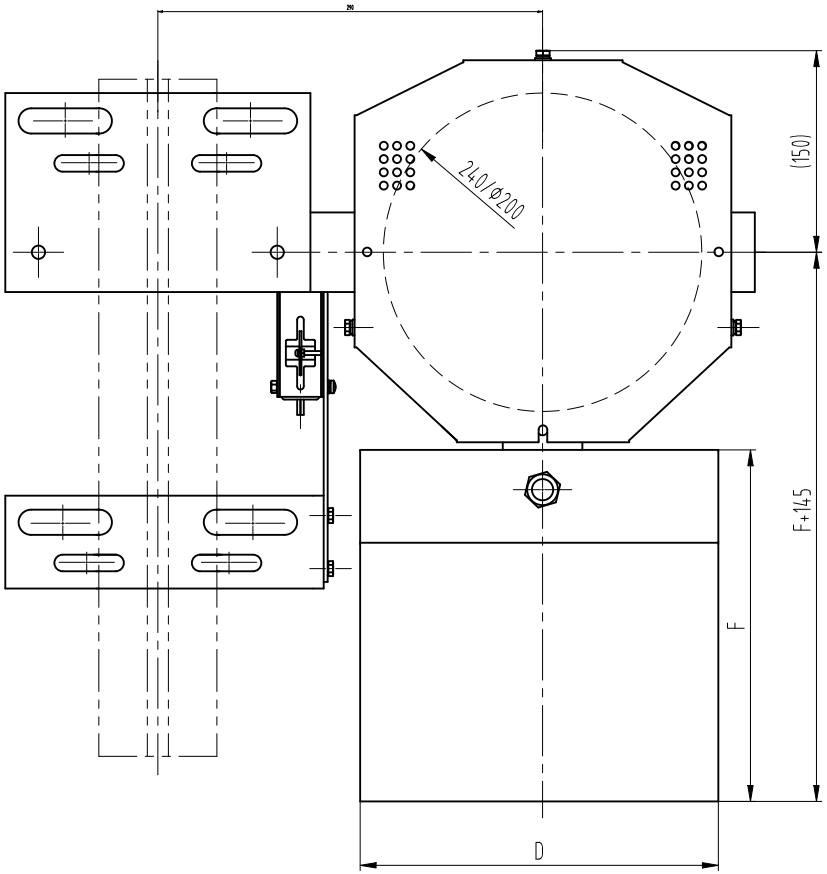

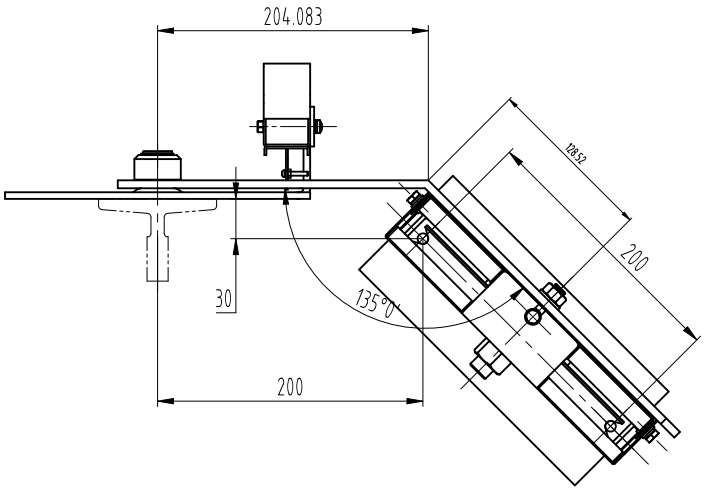

技术要求

1 张紧轮和摇杆组件应转动顺畅，灵活，无卡滞现象；
2 图中A尺寸可以适当调整，常规可配尺寸有：290,320,350,365,405,420；
3 图中绳轮根据限速器匹配选用，可装在摇杆得正反侧使用；
4 开关组件可按实际需要现场调整安装；
5 本图配重按18KG重晶石形式绘制，可根据实际使用状况按表单选用等。
6 根据实际绳轮大小选择护罩型号。

标记	处数	更改内容	签名	年月日

第一视角		实施日期			
CC 关键特性					
设计			标准化		
审核					
工艺			批准		

宁波奥德普电梯部件有限公司
NINGBO AODEPU ELEVATOR COMPONENTS CO.,LTD.

总装示意图

张紧装置(重锤式)

阶段标记	重量	比例
		1:4

第 1 张 共 4 张

X30000000

图幅：A3 Ver 1.1

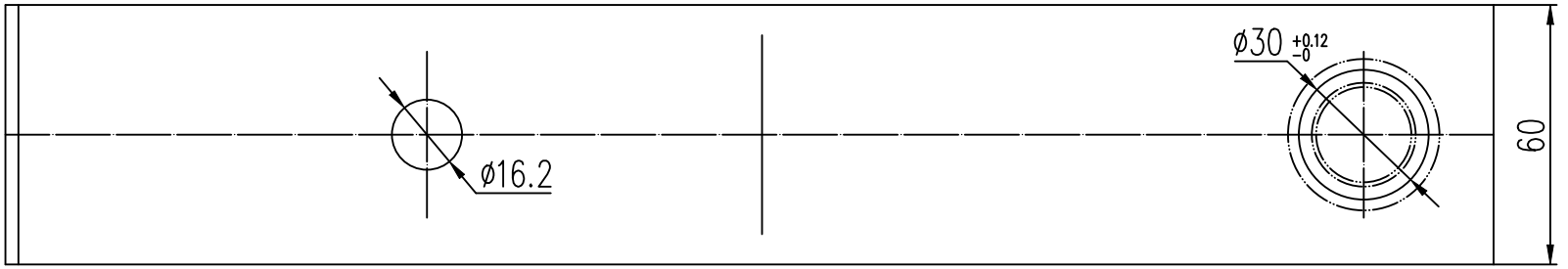

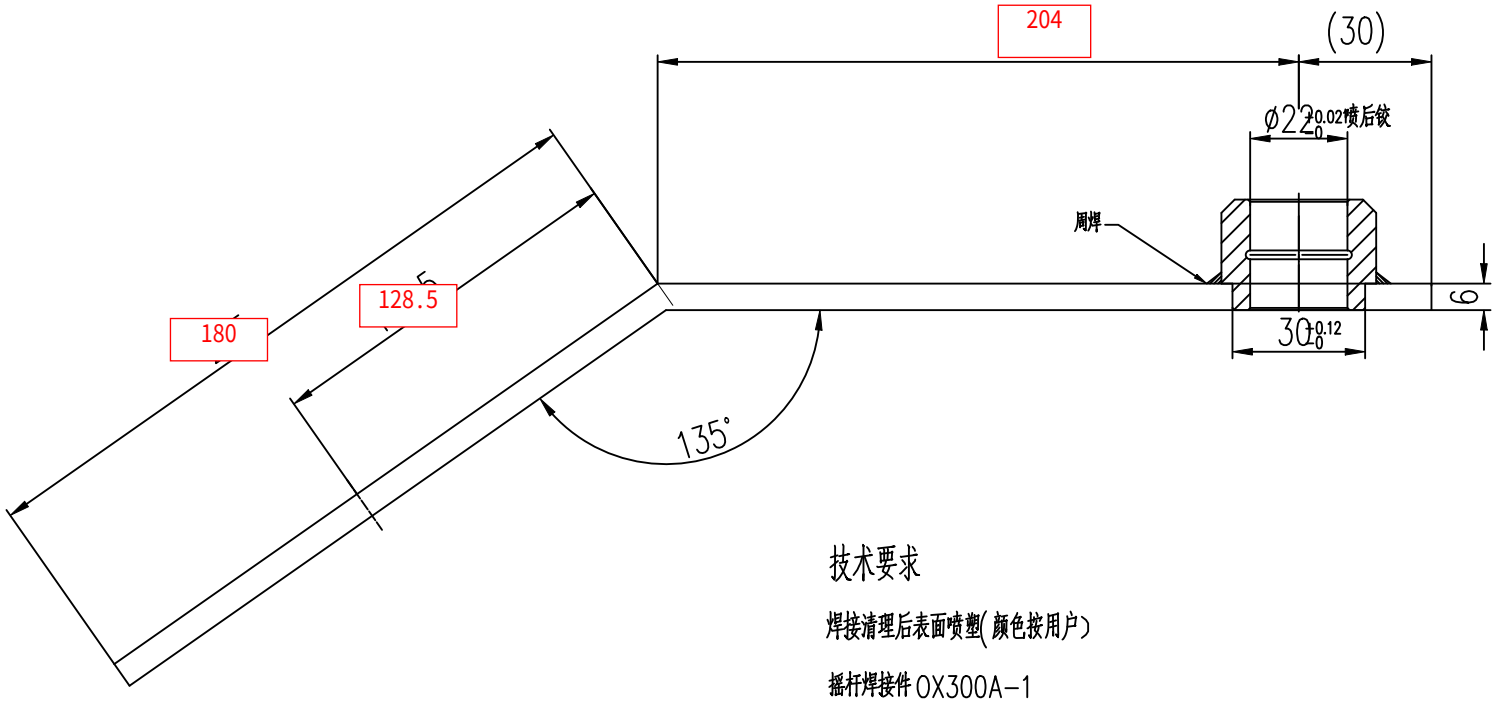

技术要求

焊接清理后表面喷塑(颜色按用户)

摇杆焊接件 OX300A-1

序号	图号	名称	数量	材料	备注
2	OX300.3-1.2	轴套	1		
1	OX300.3-1.1	摇杆	1	Q235/6*60型材	

标记	处数	更改文件号	签名	日期

设计	俞志华		标准化	
校对				
审核				
工艺			批准	

质量	g	
阶段标记	图幅	比例
	A3	1:1
共	第	张

宁波奥德普电梯部件有限公司

摇杆组件

OX300.3

文件名

原图号

签字

日期