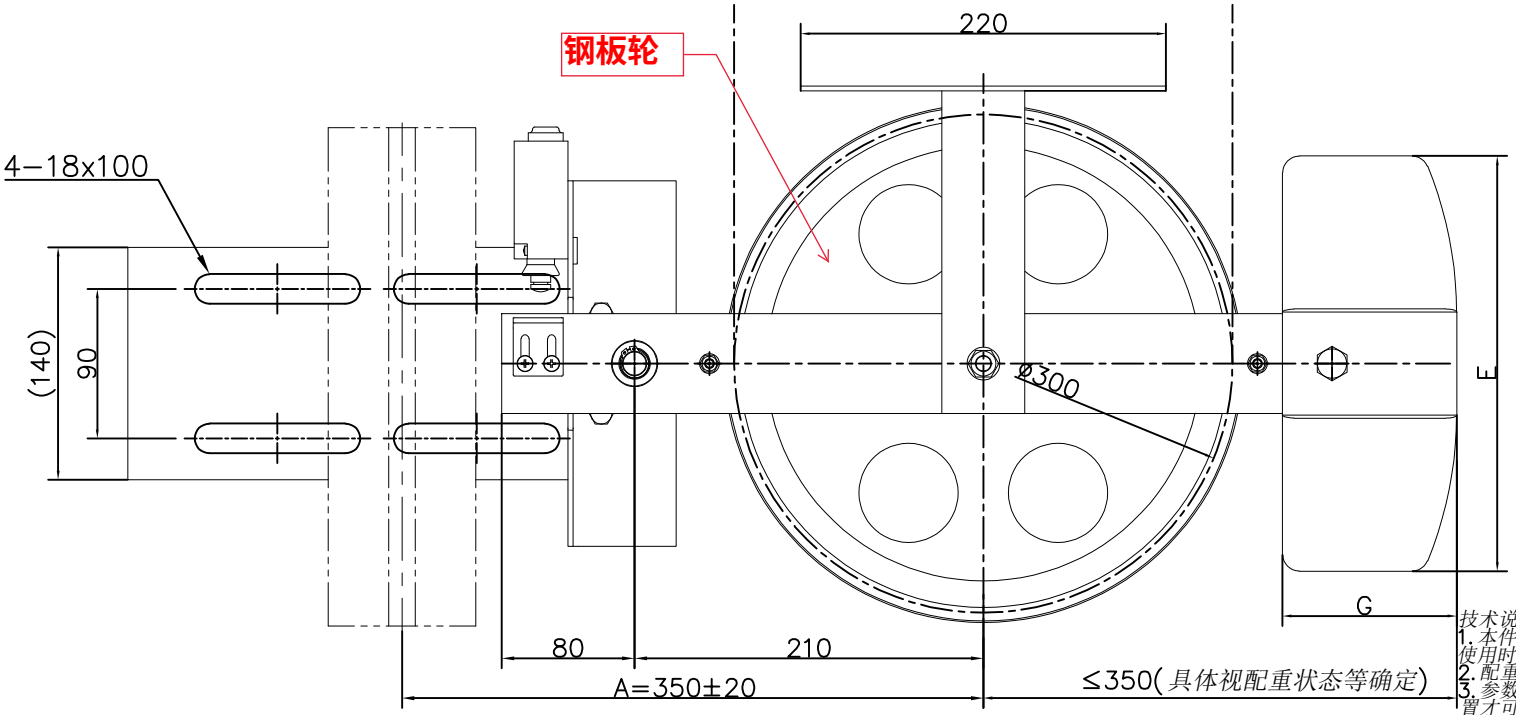

技术说明

1. 本件按Φ240绳轮配装16kg铸铁配重时绘制，具体使用时根据指令配装(注意绳轮节径、绳槽规格等)；
2. 配重的使用根据指令要求，标配为12KG重晶石；
3. 参数B值根据实际使用时需将绳轮部分调整装配位置才可以实现，按图可满足调整范围为20～50mm；绳轮安装在摇杆另外一侧时B能满足：50～80mm；
4. 参数A常规允许调整范围为300～400(该值按配用T89导轨时计算,其余值时该范围值会略有变小)。

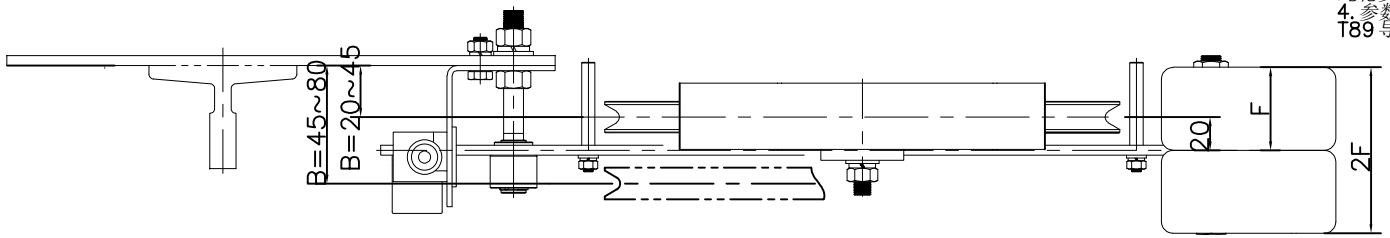

[illegible]	[illegible]	[illegible]	[illegible]	[illegible]	[illegible]
[illegible]	[illegible]	[illegible]	[illegible]	[illegible]	[illegible]
[illegible]	[illegible]	[illegible]	[illegible]	[illegible]	[illegible]
[illegible]	[illegible]	[illegible]	[illegible]	[illegible]	[illegible]
[illegible]	[illegible]	[illegible]	[illegible]	[illegible]	[illegible]
[illegible]	[illegible]	[illegible]	[illegible]	[illegible]	[illegible]

								宁波奥德普电梯部件有限公司
								涨紧装置
标记	处数	分	区	文件更改号	签 名	年月日		
设 计				标准化			阶段标记 / 重量 / 比例	
校 对							9.0+T 1:3	OX200(D=300)
审 核								
工 艺				批 准			物料编号:	

等(通)用件登记
旧底图总号
底图总号
签 字
日 期

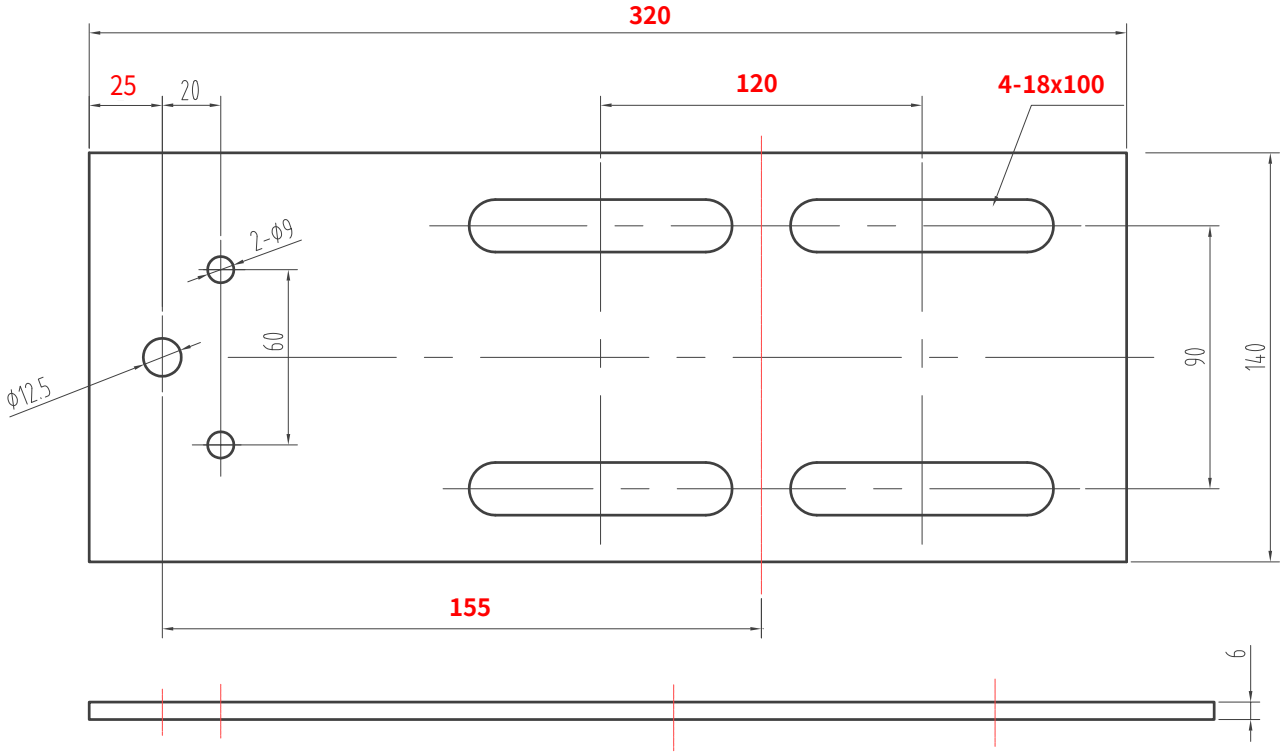

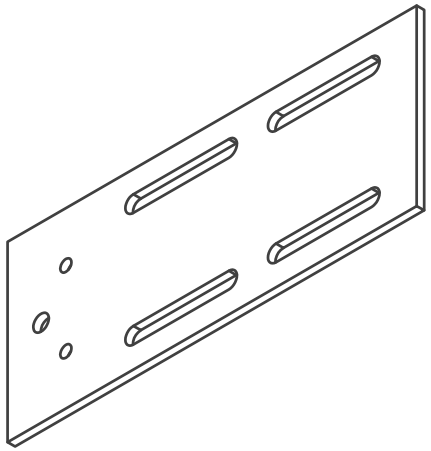

技术要求:

1、零件表面平整,无毛刺;

2、表面喷涂色漆，颜色按烤漆颜色明细表执行;

3、未注明公差按GB/T1184-K、GB/T1804-m执行。

标记	处数	分区 PLACE	签名 GUANITY	日期 DATE	更改内容 CHANGE	标记	处数	分区 PLACE	签名 GUANITY	日期 DATE	更改内容 CHANGE

常用			宁波奥德普电梯部件有限公司				
保留	核准 APPROVED	日期 DATE	2017.04.01	重量 WEIGHT	比例 SCALE	名称 TITLE	安装底板
		制图 DRAWN	周正04.01	1.94	1:2.5		
一次		设计 DESIGNED	于洪旭04.01	共 1 张 第 1 张		图号 DWGNO	OX-200.1-1
		审核 CHECKED					版本 00