Evaluation Warning : The document was created with Spire.PDF for .NET.

FB-XOA2685ACK001-H96180

5、10
2只、

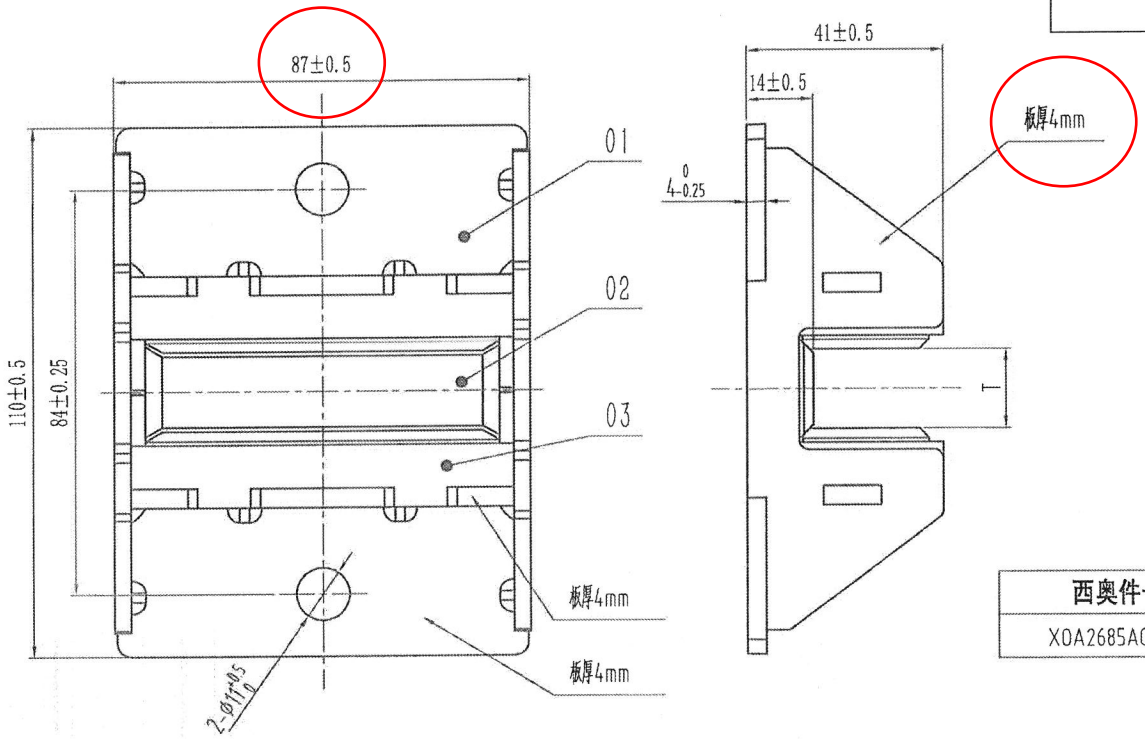

西奥件号	型号	导轨宽度	备注
XOA2685ACK001	OX-847WY	~~10mm~~ ~~15.88~~ 16	

序号	图号	名称	数量	材料	单重	总重	备注
3	OX-847WY-1	减震橡胶垫	2	天然橡胶			
2	OX-847WY-2	含油靴衬	1	高分子复合材料			
1	OX-847WY.1	导靴支架	1	焊接组件			

技术说明

1.本件为弹性滑动导靴，主要匹配于小载荷乘客电梯，适用速度≤1.75m/s；

2.本件适用于对重侧；

3、导靴支架焊接为点焊；

标记	处数	分区	更改文件号	签名	年、月、日
设计			10.19	标准化	
审核			20.10.19		
工艺				批准	2020.10.19

宁波奥德普电梯部件有限公司
NINGBO AODEPU ELEVATOR COMPONENTS CO.,LTD.

焊接组件

阶段标记 | 重量 | 比例 1:1

共 张 第 页

导靴

OX-847WY