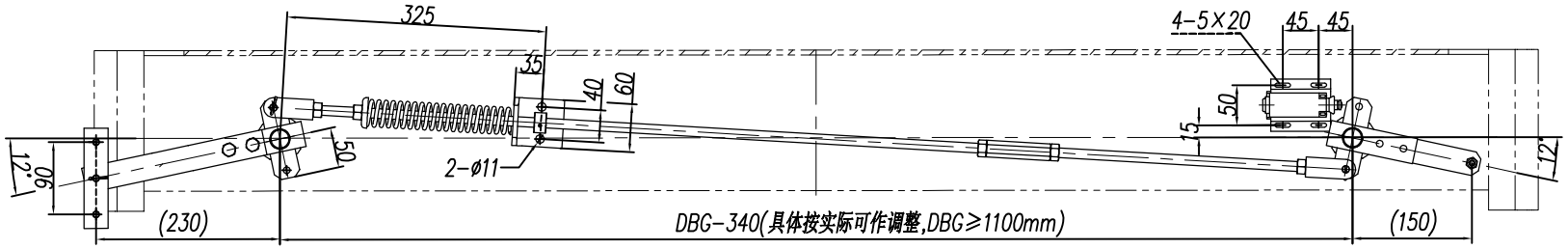

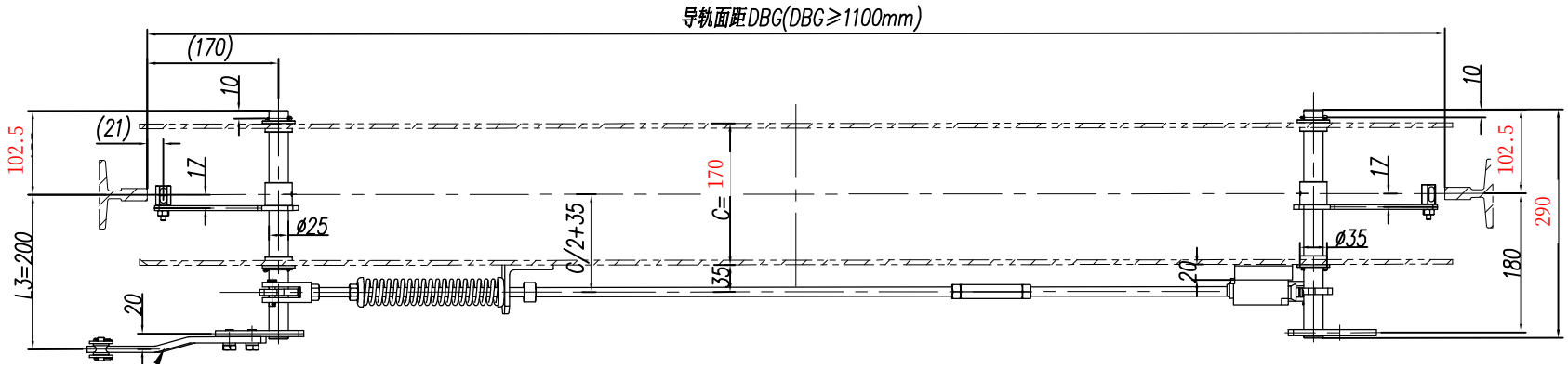

本装置适用单提拉结构形式。

								宁波奥德普电梯部件有限公司
标记	处数	分 区	文件更改号	签 名	年、月、日			单提拉联动机构
设 计			标准化			阶段标记	重量	比例
校 对							12.79	1:6
审 核								OX-188BT
工 艺			批 准			共 1 张	第 1 张	

借(通)用件登记
旧底图总号
底图总号
签 字
日 期