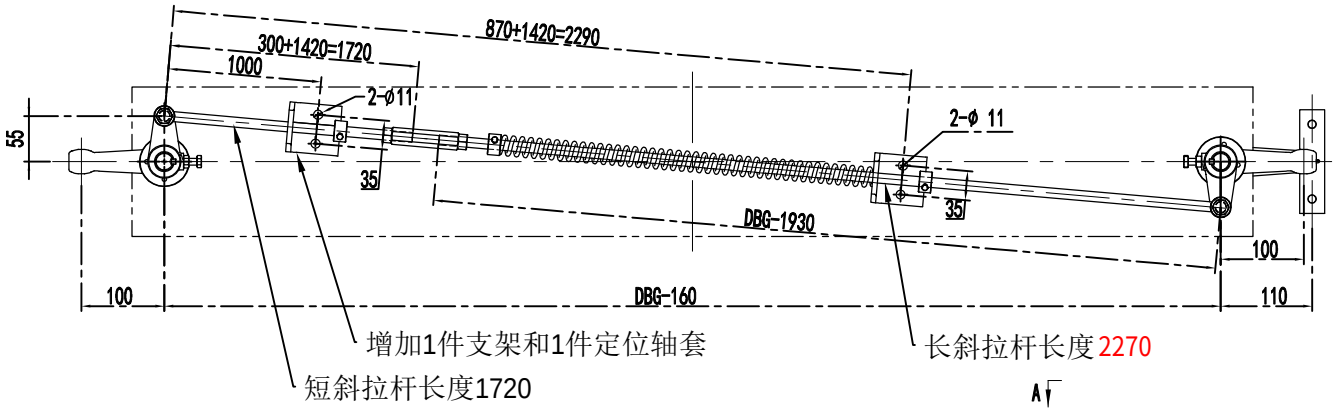


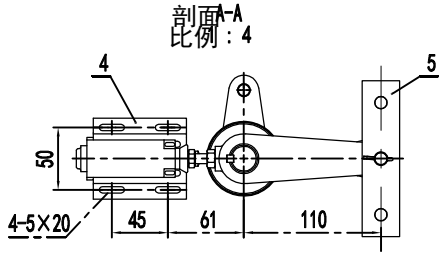


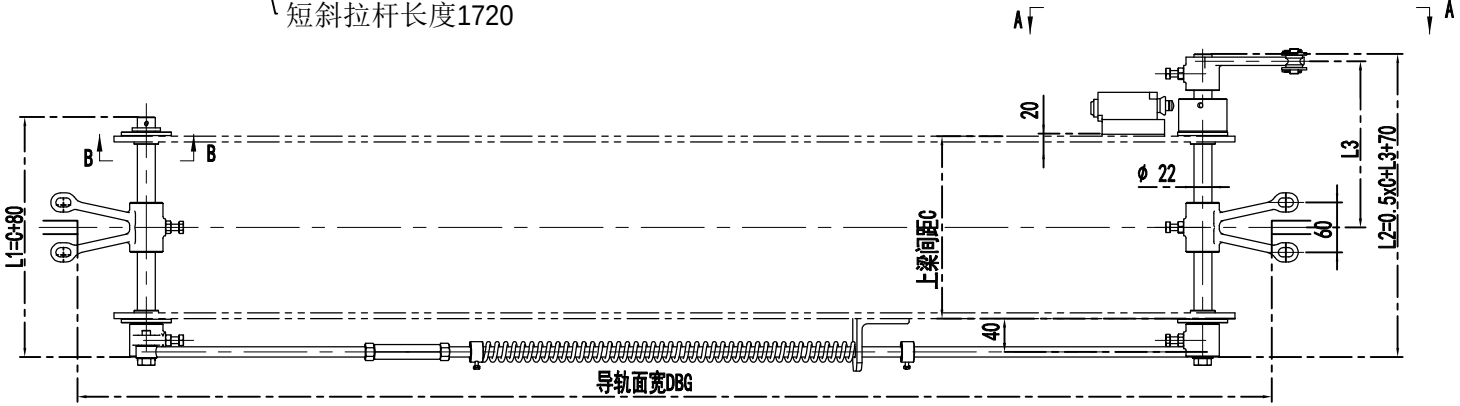


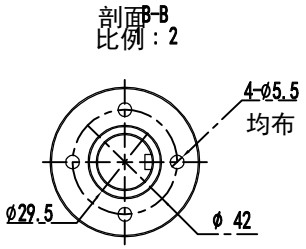


技术说明
1.本图按上提拉结构设计，本件适用于客货电梯的安全钳的提拉；
2.本件可选配M10或M8的安全钳的提拉连杆，具体使用按生产要求确定其规格和总长；
3.本图中C值为上梁的腹板间距尺寸(如图)，其余尺寸根据轿厢宽度来定；
4.表中参数L1=C+80为短轴长度，L2=C/2+L3+70为长轴长度；
5.与安全钳连接的拉条组件(OX288T.6)根据需求可选配，选用时需确定长度HL；
6.本装置适用于DBG≥1100，当DBG为900～1100时，斜拉杆组件中的短拉杆长度300需调整为150,一确保弹簧位置，其支架位置由870需改变为720。

| | | | | | | | | | |
|---|---|---|---|---|---|---|---|---|---|
| 借(通)用件登记 | | | | | | | 装配件 | | 宁波奥德普电梯部件有限公 |
| 旧底图总号 | | | | | | | | | |
| 底图总号 | | | | | | | | | |
| | 标记 | 处数 | 分 区 | 文件更改号 | 签 名 | 年、月、日 | | | |
| 签 字 | 设 计 | | | 标准化 | | | 阶段标记 | 重量 | 比例 | 上提拉联动机构 |
| | 校 对 | | | | | | | 10.84 | 1:6 | |
| 日 期 | 审 核 | | | | | | | | | OX288T |
| | 工 艺 | | | 批 准 | | | 共 1 张 | 第 1 张 | | |