GB/T 1804-m																	
线性尺寸	0.5-6	>6-30	>30-120	>120-400	>400-1000	>1000-2000	>2000-4000	半径/高度尺寸	0.5-3	>3-6	>6-30	>30	短边尺寸	≤10	>10-50	>50-120	>120-400	>400
线性公差	±0.1	±0.2	±0.3	±0.5	±0.8	±1.2	±2	倒圆/倒角公差	±0.2	±0.5	±1	±2	角度公差	±1°	±30′	±20′	±10′	±5′

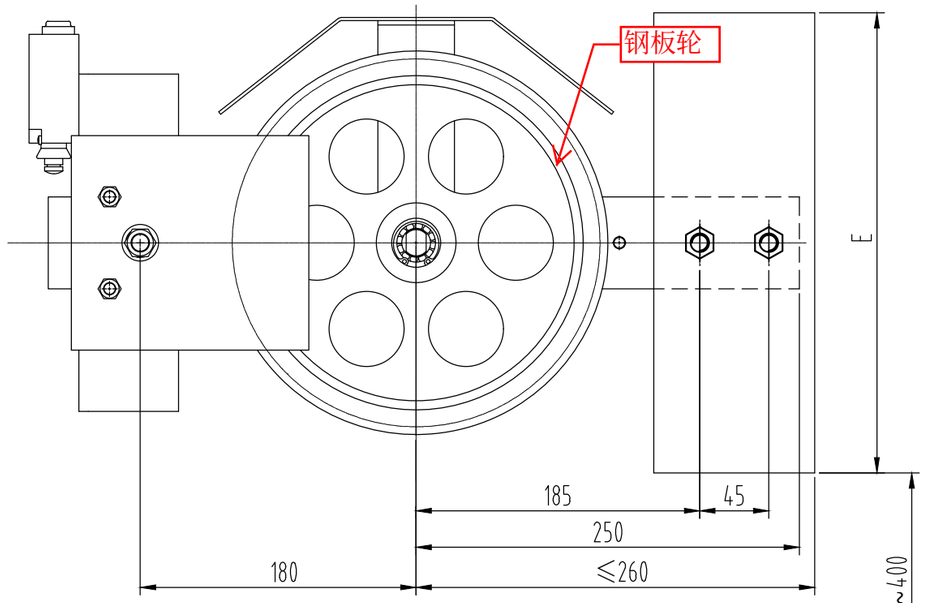

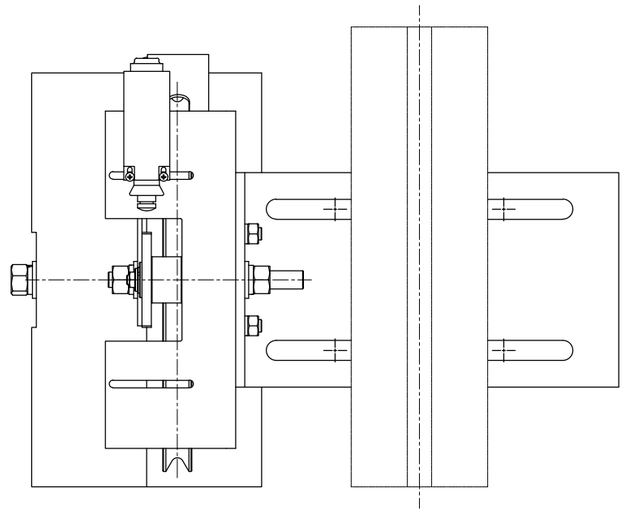

技术要求

1 本图按奥德普OX-200(90BG)绘制，同样适用于其他厂家的同等涨紧装置；

2 本图为左件，右件可调整互换后对称安装；

3 重块为钢板配重，配置见尺寸表；

4 本张紧装置标配单开关(IP67)，不能配双开关；

5 下摆角度最大为15°，下摆触发开关后，重块最低点离地≥50mm。

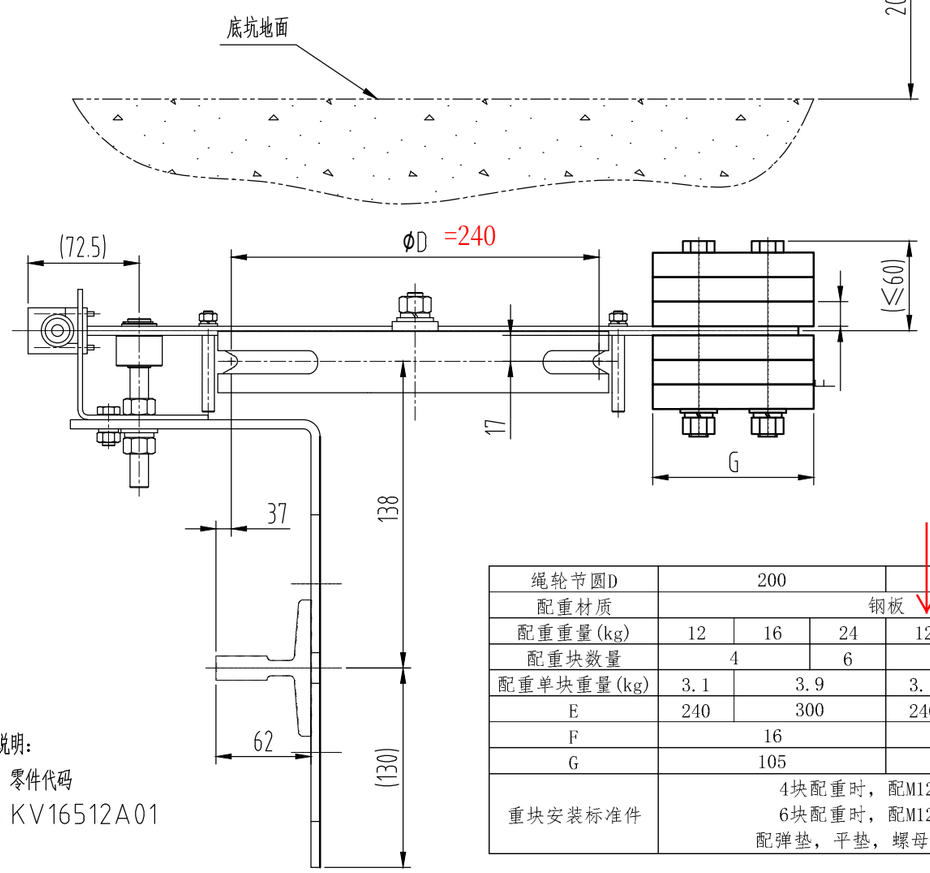

绳轮节圆D	200			240		
配重材质	钢板					
配重重量(kg)	12	16	24	12	16	24
配重块数量	4		6	4		6
配重单块重量(kg)	3.1	3.9		3.1	3.9	
E	240	300		240	300	
F	16			16		
G	105			105		
重块安装标准件	4块配重时，配M12x100， 6块配重时，配M12x120， 配弹垫，平垫，螺母；数量2套					

物料编码说明：

编码构成：零件代码

编码示例：KV16512A01

参数表

代号	重块质量	适用的提升高度	钢丝绳直径	绳轮直径ϕD	适用范围
KV16512A01	12KG	TR≤50M	ϕ6	ϕ200	左件，配重重量=12KG，轮径=ϕ200
KV16512A02	16KG	50<TR≤100M	ϕ6	ϕ200	左件，配重重量=16KG，轮径=ϕ200
KV16512A03	12KG	TR≤50M	ϕ6	ϕ240	左件，配重重量=12KG，轮径=ϕ240
KV16512A04	16KG	50<TR≤100M	ϕ6	ϕ240	左件，配重重量=16KG，轮径=ϕ240
KV16512A05	16KG	TR≤50M	ϕ8	ϕ240	左件，配重重量=16KG，轮径=ϕ240
KV16512A06	24KG	50<TR≤100M	ϕ8	ϕ240	左件，配重重量=24KG，轮径=ϕ240
KV16512A07	12KG	TR≤50M	ϕ6	ϕ200	右件，配重重量=12KG，轮径=ϕ200
KV16512A08	16KG	50<TR≤100M	ϕ6	ϕ200	右件，配重重量=16KG，轮径=ϕ200
KV16512A09	12KG	TR≤50M	ϕ6	ϕ240	右件，配重重量=12KG，轮径=ϕ240
KV16512A10	16KG	50<TR≤100M	ϕ6	ϕ240	右件，配重重量=16KG，轮径=ϕ240
KV16512A11	16KG	TR≤50M	ϕ8	ϕ240	右件，配重重量=16KG，轮径=ϕ240
KV16512A12	24KG	50<TR≤100M	ϕ8	ϕ240	右件，配重重量=24KG，轮径=ϕ240

序号	代号	材料	重量	说明
2	KV16512A05~08	组件		右件,详见本图参数表；TR:提升高度
1	KV16512A01~04	组件		左件,详见本图参数表；TR:提升高度

版本	标记	通知号	签名	日期	更改内容及原因
D					
C					
B					
A					

设计	张育	23/5/31	比例 1:5	图幅 A3	DIAO 帝奥电梯 ELEVATOR
校对	凌文刚	23/5/31	共 1 页	第 1 页	
标准化	史益飞	23/5/31	张紧装置OX-200(90BG)		KV16512A
审批	孙晓其	23/5/31			

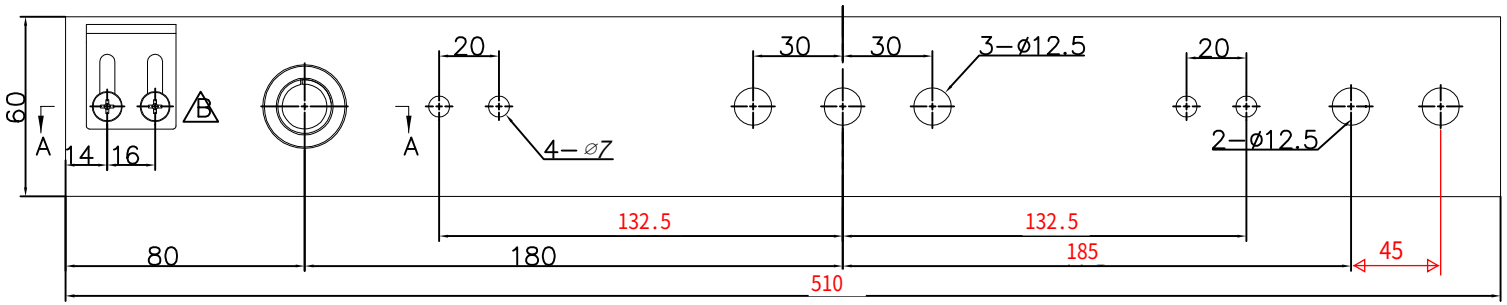

剖面A—A
比例 1 : 1

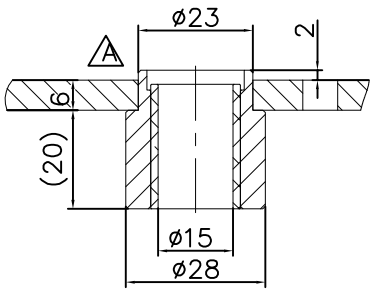

[illegible]	[illegible]	[illegible]
[illegible]	[illegible]	[illegible]
[illegible]	[illegible]	[illegible]
[illegible]	[illegible]	[illegible]

技术说明
1. 件1与件2采用铆接，铆接时避免偏斜，松动等缺陷；
2. 铆接后注意轴套内孔，避免影响后续轴承装配，装配后整体无窜动及转动等缺陷。

标记	处数	分区	文件更改	签名	年月日				宁波奥德普电梯部件有限公司
设计			标准化			阶段标记	重量	比例	摇杆组件
校对							1.53	3:5	OX200.2.1
审核									
工艺			批准			物料编号:			

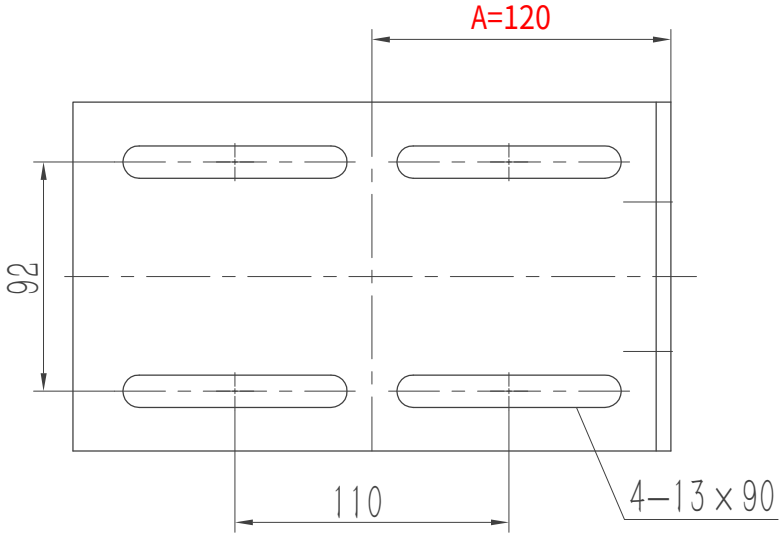

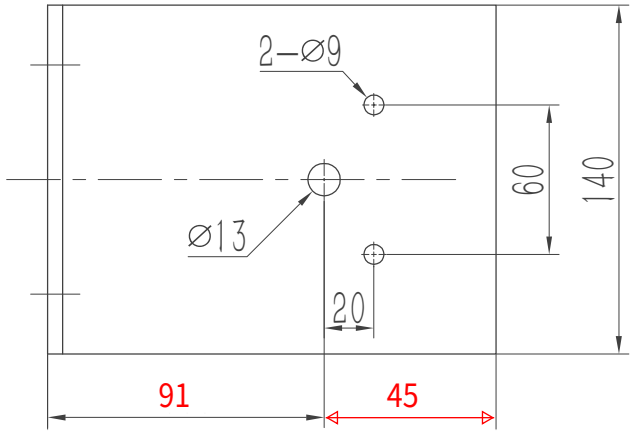

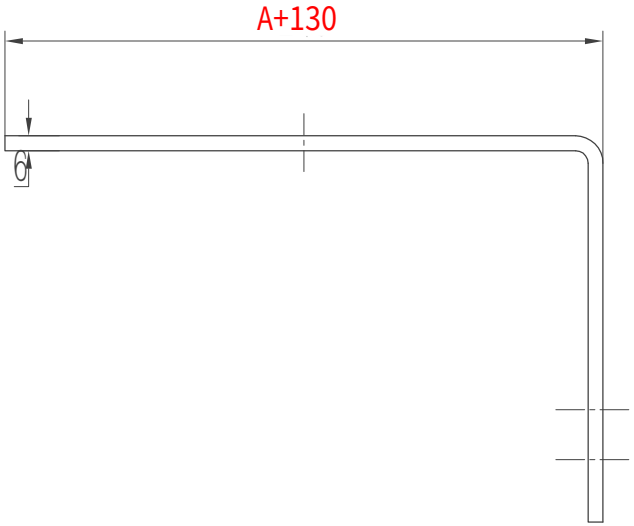

						Q235A/6.0		宁波奥德普电梯部件有限公司
标记	处数	分 区	文件更改号	签 名	年月日			安装底板
设 计			标准化			阶段标记	重量	比例
校 对								1:2
审 核								OX200.1
工 艺			批 准			共 2 页	第 1 页	

借(通)用件登记
旧底图总号
底图总号
签 字
日 期

其余 12.5

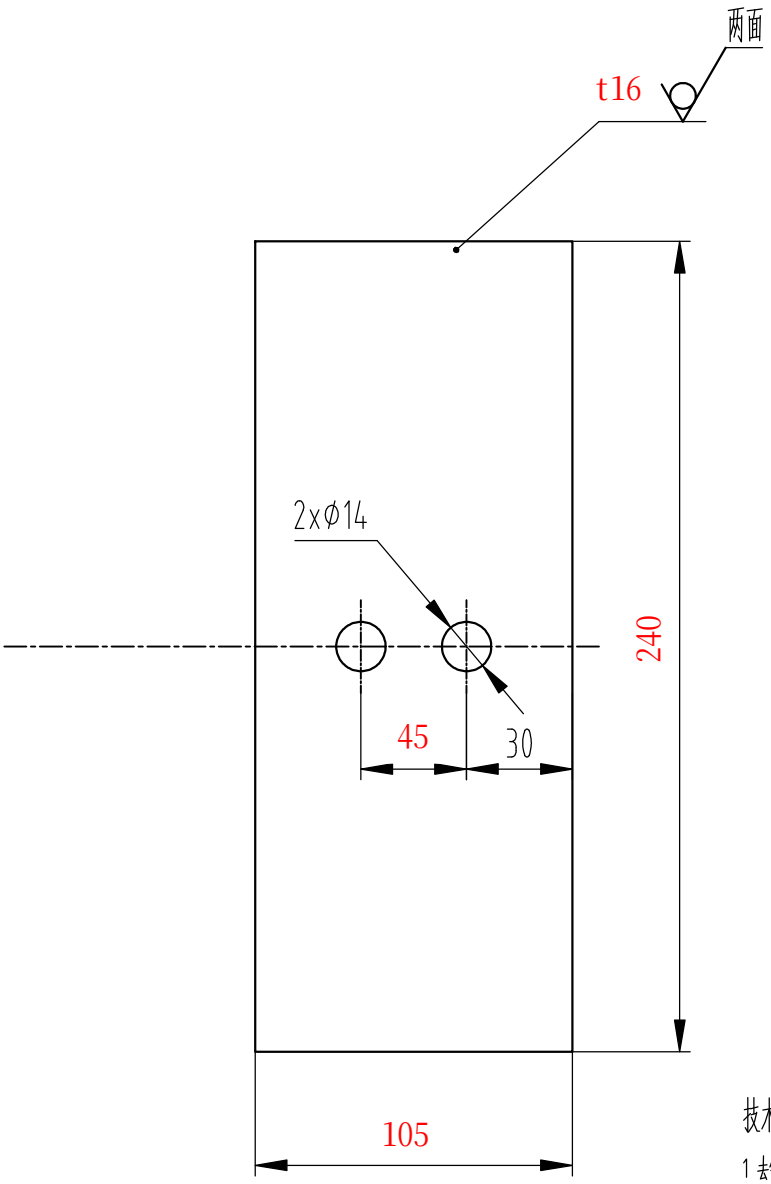

每套4件

技术要求

1 去锐角毛刺，表面平整；

2 表面黑色喷漆；

G01	配重钢板
G00	名称

						宁波奥德普电梯部件有限公司 NINGBO AODEPU ELEVATOR COMPONENTS CO.,LTD.			
标记	处数	分区	更改文件号	签名	年、月、日	钢板 - -			配重钢板
设 计			标准化			阶 段 标 记	重 量	比 例	
								1:3	0X200A101
审 核									
工 艺			批 准			共 1 张	第 1 页		