XODTH09900

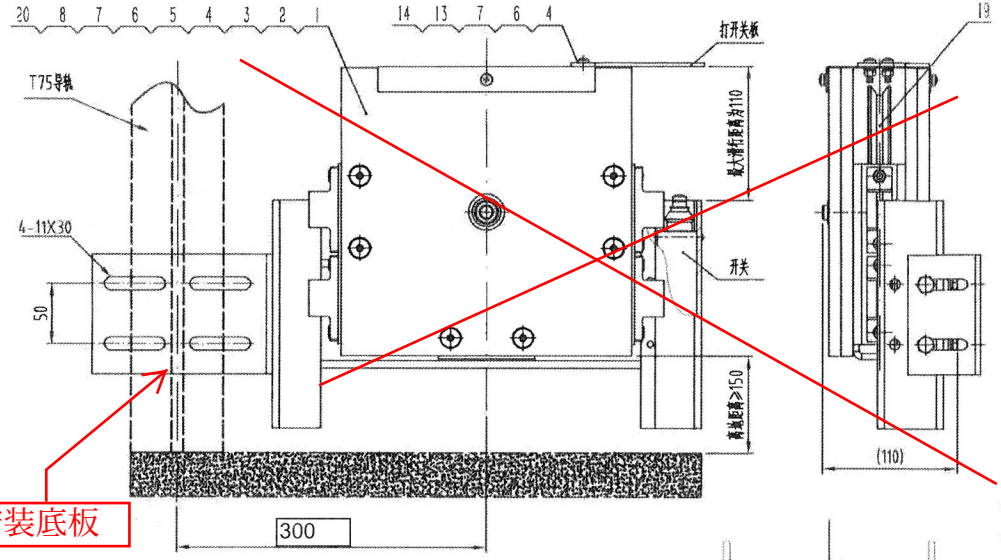


只要安装底板

FB-XOA2619ACY003-XODTH09900

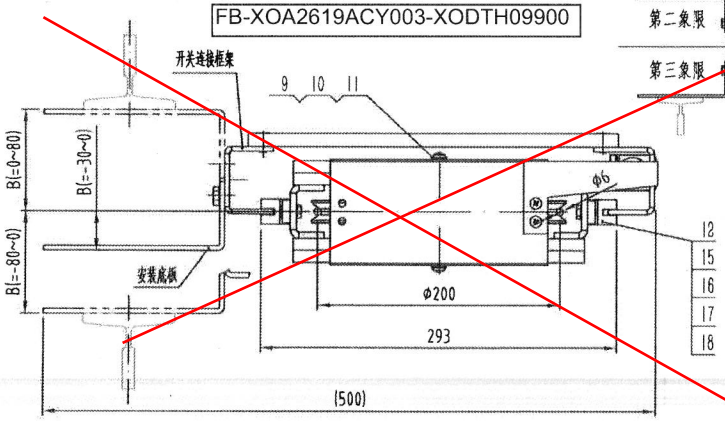


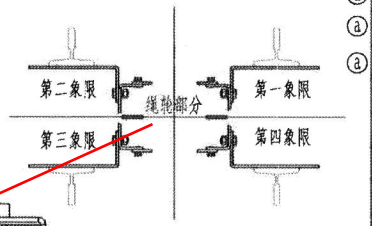


烤漆颜色明细表

| L番 | 烤漆颜色 |
|---|---|
| L01 | RAL5015蓝色 |
| L02 | RAL6005本色 |
| L03 | RAL7037灰色 |

XODTH09900
2019.7.19
替代原.001付号
B-D190776
Z

## 技术说明：

1、绳轮节径为φ200，绳槽为φ6；

2、涨紧最大滑行距离为110mm；

3、钢板总重为17.5KG；

4、参数B值（=-80～80mm）根据实际使用时需将开关连接框架和安装底板部分调整装配位置才可以实现，按图示状态可调整范围为-80～30mm；将开关连接框架安装在绳轮另外一侧时（框架可上下翻转安装）B值可调范围为-30～80mm，即保持绳轮不动，可在四个象限内固定安装底板；

5、需确保连接框架调节至可与涨紧轮两侧靴衬滑动顺畅、无卡阻；

6、开关和打开关板根据开关连接框架的位置自行安装。

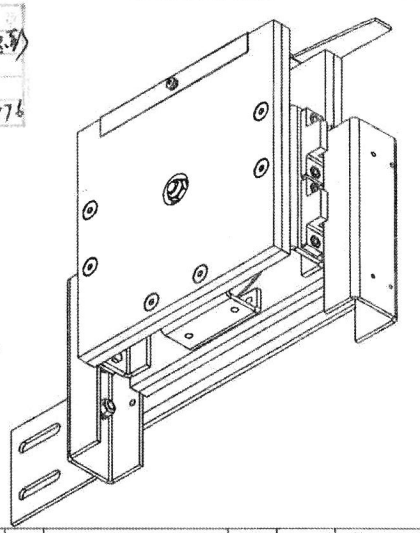

| 序号 | 图号 | 名称 | 数量 | 材料 | 单计 | 总计 | 备注 |
|---|---|---|---|---|---|---|---|
| ⓐ 14 | GB/T 6170-2000 | 六角螺母M5 | 2 | | | | |
| ⓐ 13 | GB/T 818-2000 | 十字槽盘头螺钉M5*16 | 2 | | | | |
| ⓐ 12 | OX-200C.1(A=260) | 开关连接框架(A=260) | 1 | | | | 组件 |
| 11 | GB/T 6172.1-2000 | 六角薄螺母M12 | 2 | | | | |
| 10 | GB/T 93-1987 | 弹性垫圈12 | 2 | | | | |
| 9 | GB/T 97.1-1985 | 平垫圈12 | 2 | | | | |
| 8 | GB 2673-86 | 内六角沉头螺栓M8*25 | 12 | | | | |
| 7 | GB/T 93-1987 | 弹性垫圈5 | 6 | | | | |
| 6 | GB/T 97.1-1985 | 平垫圈5 | 6 | | | | |
| 5 | GB/T 818-2000 | 十字槽盘头螺钉M5*12 | 2 | | | | |
| ⓐ 4 | OX-200C-2 | 护盖 | 1 | Q235A | | | |
| ⓐ 3 | OX-200C-1 | 打开关板 | 1 | Q235A | | | |
| ⓐ 2 | OX-200C-4 | 钢板配重2 | 2 | Q235A | | | |
| ⓐ 1 | OX-200C-3 | 钢板配重1 | 2 | Q235A | | | |

重量

| 序号 | 图号 | 名称 | 数量 | 材料 | 单计 | 总计 | 备注 |
|---|---|---|---|---|---|---|---|
| 20 | OX-200C-6 | 连接支架2 | 1 | Q235A | | | |
| 19 | OX-200C.2 | 轮组立 | 1 | | | | 组件 |
| 18 | GB/T 6170-2000 | 六角螺母M6 | 4 | | | | |
| 17 | GB 2673-86 | 六角头螺栓M6*12 | 4 | | | | |
| 16 | OX-450N | 尼龙靴衬 | 4 | | | | |
| 15 | OX-200C-5 | 连接支架 | 2 | Q235A | | | |

重量

| 标记 | 处数 | 分区 | 更改文件号 | 签名 | 年、月、日 |
|---|---|---|---|---|---|
| ⓐ | | | JL-7-1 238 | | 2018.05.05 |

| | | | | |
|---|---|---|---|---|
| 设计 | 周正 | 2018.10.22 | 标准化 | |
| 审核 | 舒佳乐 | 2018.10.22 | | |
| 工艺 | | | 批准 | 2019.07.11 |

宁波奥德普电梯部件有限公司
NINGBO AODEPU ELEVATOR COMPONENTS CO.,LTD.

总装图

| 阶段标记 | 重量 | 比例 |
|---|---|---|
| A | | 1:4 |

共 张 第 页

涨紧装置

OX-200C

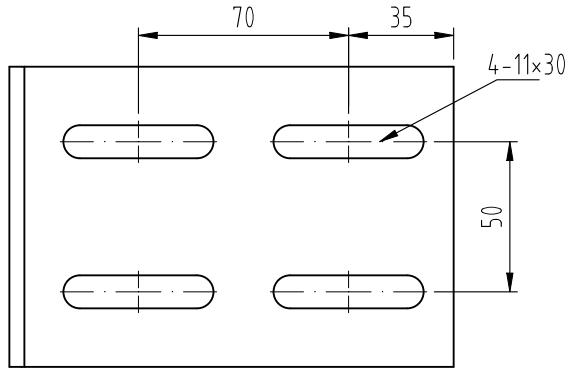


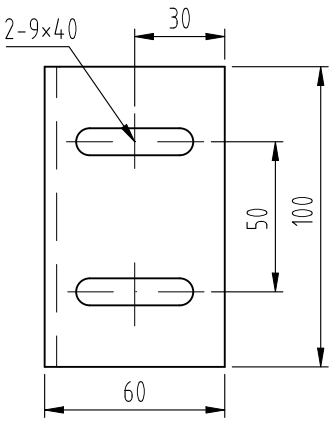


孔及周边 12.5

其余

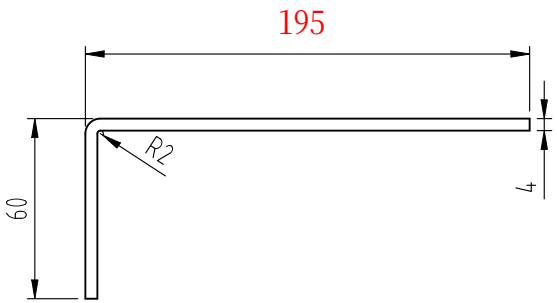


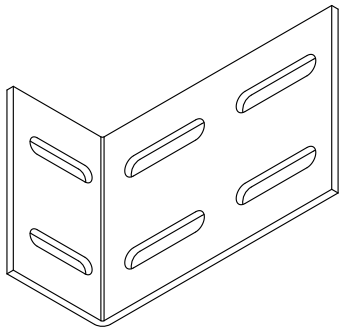

技术说明：

1、零件边角去毛刺，锐角倒钝；

2、未注折弯圆角等于板厚；

3、表面烤漆，颜色按客户指定颜色；

| | | | | | | | |
|---|---|---|---|---|---|---|---|
| | | | | | | 宁波奥德普电梯部件有限公司 NINGBO AODEPU ELEVATOR COMPONENTS CO.,LTD. | |
| 标记 | 处数 | 分区 | 更改文件号 | 签名 | 年、月、日 | Q235A/4.0 | 安装底板 |
| 设 计 | | | 标准化 | | | 阶段标记 重量 比例 | |
| | | | | | | 2:5 | OX-200C.1-1( ) |
| 审 核 | | | | | | 共 张 第 页 | |
| 工 艺 | | | 批 准 | | | | |