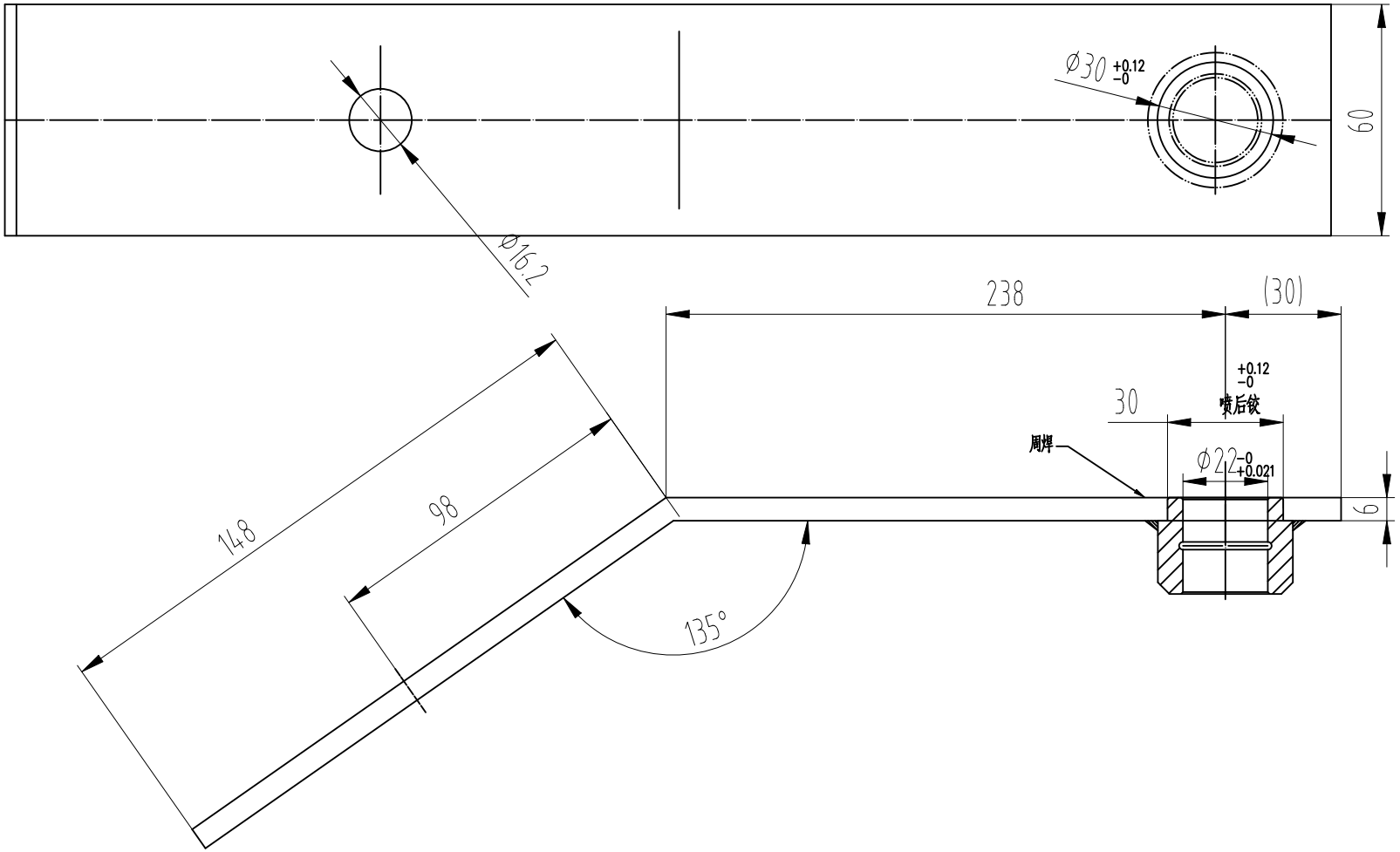

序号	图号	名称	数量	材料	备注
2	OX300.3-1.2	轴套	1		
1	OX300.3-1.1	摇杆	1	Q235/6*60型材	

文件名
原图号
签字
日期

标记	处数	更改文件号	签名	日期

设计	俞志华		标准化	
校对				
审核				
工艺			批准	

质量	g	
阶段标记	图幅	比例
	A3	1:1
共	第	张

宁波奥德普电梯部件有限公司

摇杆组件

OX300.3