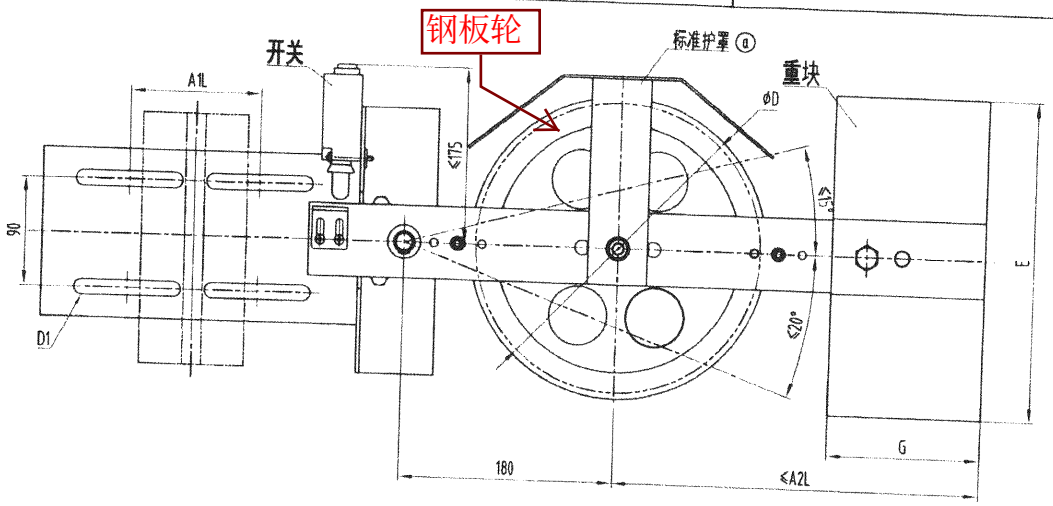

G01～G16(标准护罩) ⓐ

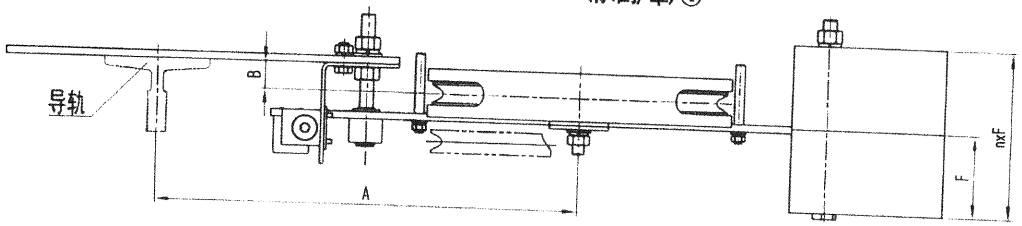

质量特性等级QL:ⓐB/C

金蝶物料号	TZA2619ABA	设计	陈小功
金蝶制作日期	2022.2.21	审核	方俊飞
件号备注	001～016		
共 2 页 第 1 页	授权	TPM22009	

重块尺寸

重块材质	重块总质量	使用数量 n	E	F	G
重晶石	16KG	2	265	70	130
	24KG	2	265	85	165
铸铁	16KG	2	250	50	105
	24KG	2	255	65	125

对应表

西子重工件号	对应奥德普	绳轮节圆直径 D	钢丝绳直径	导轨型号	A	B	A1L	D1	重块材质	重块重量(kg)	A2L	提升高度R(m)	压导板附件包
TZA2619ABA001	AX200V018G01	240	T78	~~T75~~ / T89	315~385	20~80	110	4-13X90	重晶石	16kg	320	R≤50	11个封包
TZA2619ABA002	AX200V018G02			T114 / T127	325~375		120	4-18X90					10个封包
TZA2619ABA003	AX200V018G03		T88	~~T75~~ / T89	315~385		110	4-13X90		24kg	350	50<R≤100	11个封包
TZA2619ABA004	AX200V018G04			T114 / T127	325~375		120	4-18X90					10个封包
TZA2619ABA005	AX200V018G05		6.3	T75 / T89	315~385		110	4-13X90		16kg	320	R≤50	11个封包
TZA2619ABA006	AX200V018G06			T114 / T127	325~375		120	4-18X90					10个封包
TZA2619ABA007	AX200V018G07			T75 / T89	315~385		110	4-13X90		24kg	350	50<R≤100	11个封包
TZA2619ABA008	AX200V018G08			T114 / T127	325~375		120	4-18X90					10个封包
TZA2619ABA009	AX200V018G09		8	T75 / T89	315~385		110	4-13X90	铸铁	16kg	295	R≤50	11个封包
TZA2619ABA010	AX200V018G10			T114 / T127	325~375		120	4-18X90					10个封包
TZA2619ABA011	AX200V018G11			T75 / T89	315~385		110	4-13X90		24kg	320	50<R≤100	11个封包
TZA2619ABA012	AX200V018G12			T114 / T127	325~375		120	4-18X90					10个封包
TZA2619ABA013	AX200V018G13		6.3	T75 / T89	315~385		110	4-13X90		16kg	295	R≤50	11个封包
TZA2619ABA014	AX200V018G14			T114 / T127	325~375		120	4-18X90					10个封包
TZA2619ABA015	AX200V018G15			T75 / T89	315~385		110	4-13X90		24kg	320	50<R≤100	11个封包
TZA2619ABA016	AX200V018G16			T114 / T127	325~375		120	4-18X90					10个封包

$1 TZA2619ABA003
- 2)70617~26

技术要求

1 本图为OX-200张紧装置安装示意图；
2 本图为西子重工定制图，相关参数更改需双方确认；
3 本张紧装置可以双向安装，安装后重块水平轨向时，重块底部离地面≥150；
4 开关IP等级至少为IP65；
5 绳轮表面喷涂颜色为安全黄，其余钢板喷涂铁锈红色为底色，其它颜色需订单确认；
6 现场安装现场位置需保留建筑钢丝绳位置定位，安装时需保持部件水平，
现场安装平面可调，螺栓旋紧后，无卡滞异响；
7 开关可在现场调节尺寸，开关触头离触发支架尺寸建议6~10mm，调节后锁紧螺栓。

ⓐ	2	增加护罩视图标识	刘	22.02.15
标记	处数	更改内容	签名	日期

设计		标准化		
审核				
工艺		批准		

G16 张紧装置
G15 张紧装置
G14 张紧装置
G13 张紧装置
G12 张紧装置
G11 张紧装置
G10 张紧装置
G09 张紧装置
G08 张紧装置
G07 张紧装置
G06 张紧装置
G05 张紧装置
G04 张紧装置
G03 张紧装置
G02 张紧装置
G01 张紧装置
G00 名称

AODEPU® 宁波奥德普电梯部件有限公司
NINGBO AODEPU ELEVATOR COMPONENTS CO.,LTD.

阶段标记	重量	比例
		1:4
共 2 张	第 1 页	

张紧装置

AX200V018

V2007