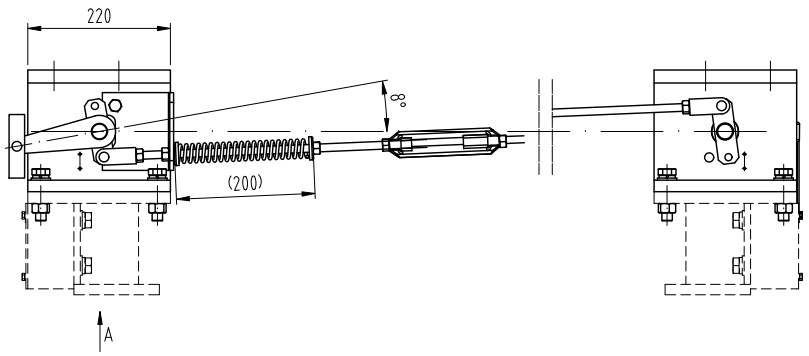

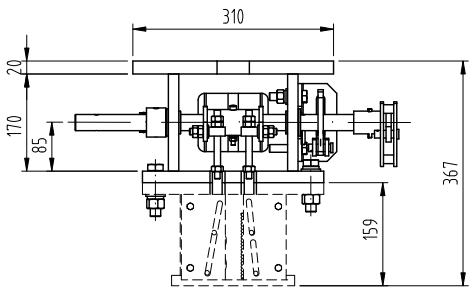

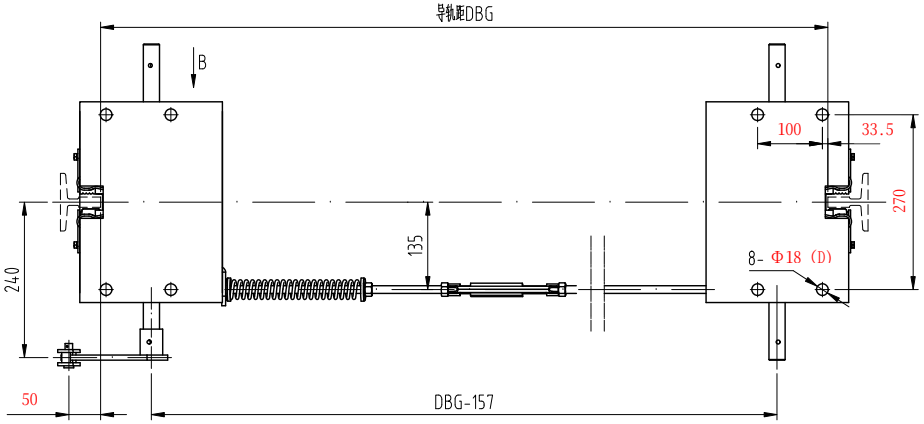

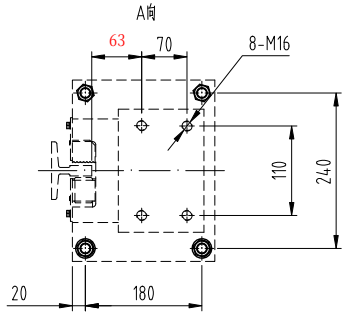

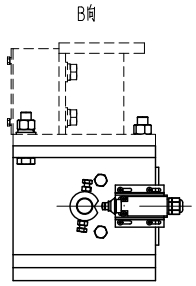

技术说明:

1、本装置按匹配OX－388非标安全钳要求确定，选用时注意匹配调整；

2、本装置配装安全开关为UKT(自动复位)，如需要配发手动复位开关时需注明；

3、制动时连接舒畅无卡滞；

；

5、总允许质量P＋Q≤12000kg，速度V≤0.63m/s，导轨宽度15.88、16mm；

6、提拉机构导轨距适用DBG适用范围1050mm－3200mm，其它尺寸需与奥德普技术研发部确认。

标记	处数	分区	更改文件号	签名	年、月、日				
设 计	叶辉	21.06.22	标准化			阶段标记	重量	比例	
								1:8	
审 核									
工 艺			批 准			共 张	第 页		

AODEPU® 宁波奥德普电梯部件有限公司
NINGBO AODEPU ELEVATOR COMPONENTS CO.,LTD.

提拉机构

OX－388/FB－RH69872

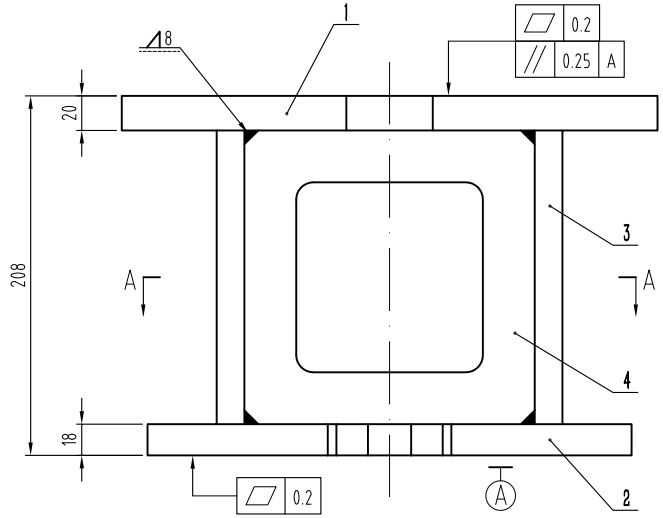

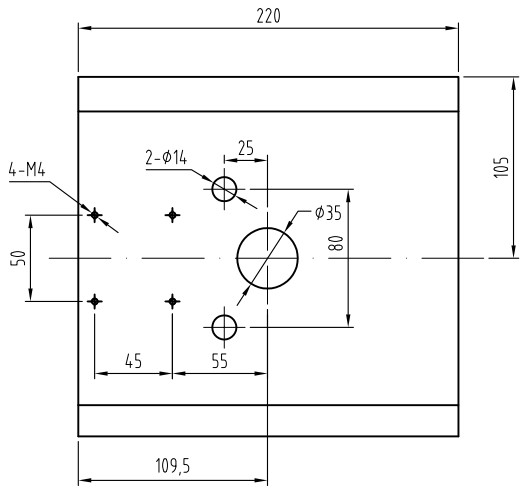

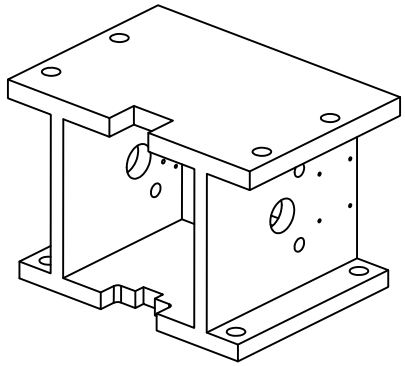

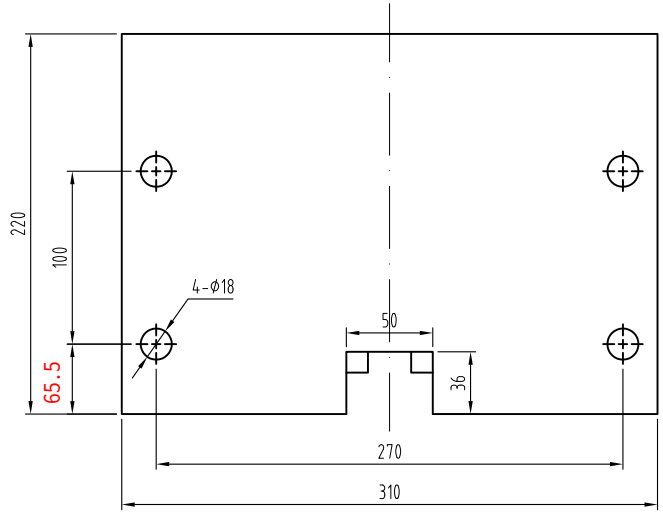

A-A

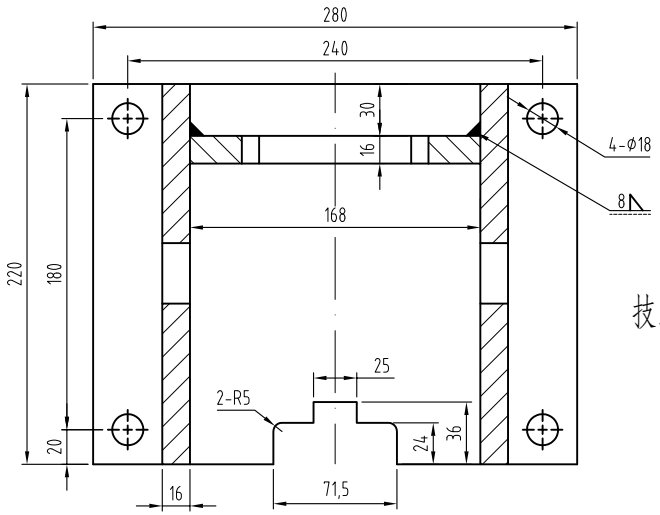

技术说明：

1、件1、2、3、4采用电焊连接，要求焊接平整可靠，无虚焊及堆焊等缺陷，整体无扭曲变形及底面焊接变形等；

2、焊接后整体喷涂色漆，颜色按公司标准，特殊按指令要求；

3、本件一套两件，左右各一件。

序号	图号	名称	数量	材料	单计	总计	备注
4	OX-388T.1-4	侧立横板	1	Q235A/16			
3	OX-388T.1-3	侧立纵板	2	Q235A/16			
2	OX-388T.1-2	下面板	1	Q235A/18			
1	OX-388T.1-1	上面板	1	Q235A/20			

重量

标记	处数	分区	更改文件号	签名	年、月、日
设计			标准化		
审核					
工艺			批准		

宁波奥德普电梯部件有限公司
NINGBO AODEPU ELEVATOR COMPONENTS CO.,LTD.

阶段标记	重量	比例
		1:3

共 张 第 页

安装底座

OX-388T.1

其余

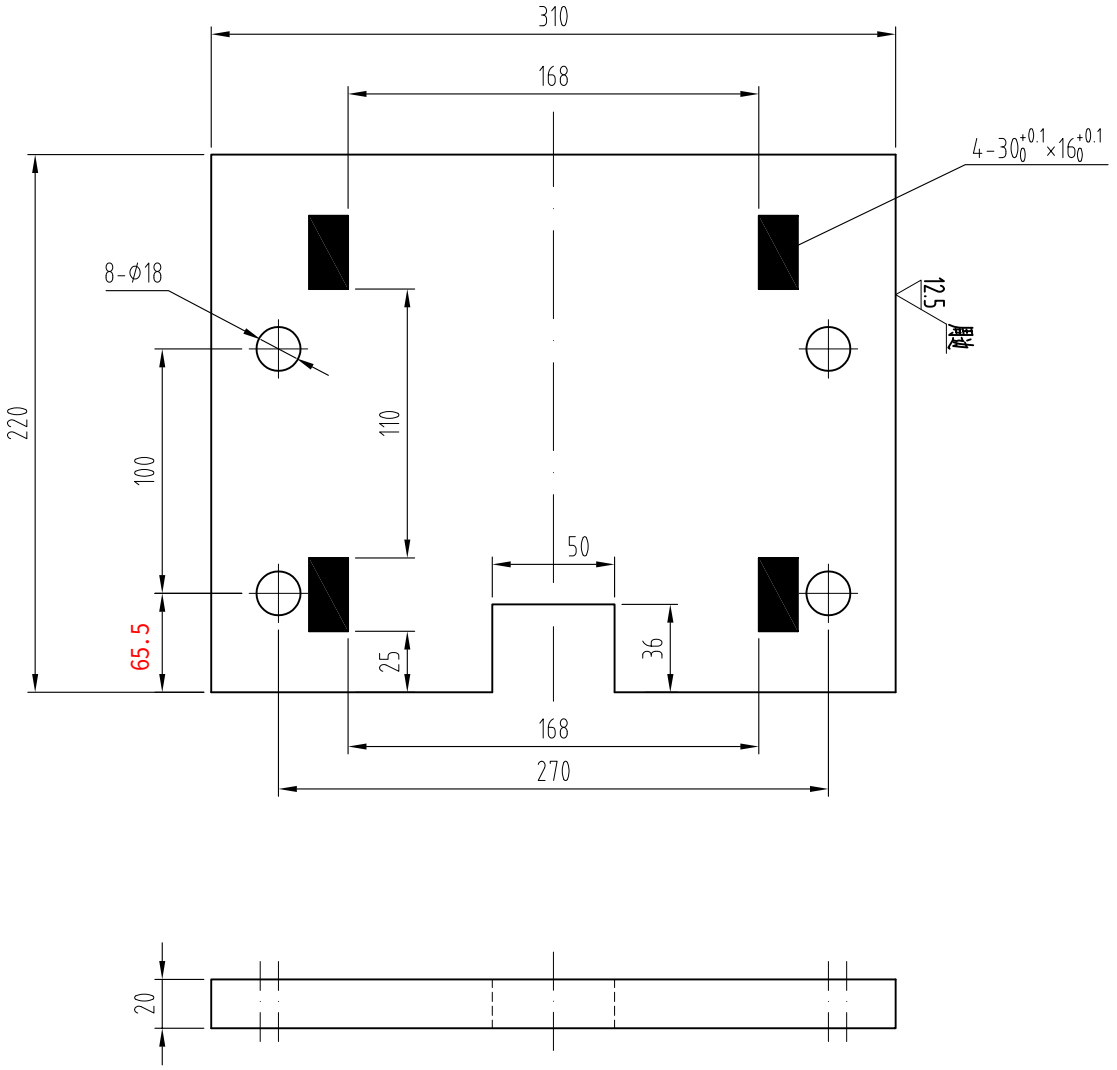

技术说明：

1、零件边角去毛刺，锐角倒钝。

						宁波奥德普电梯部件有限公司 NINGBO AODEPU ELEVATOR COMPONENTS CO.,LTD.		
标记	处数	分区	更改文件号	签名	年、月、日	Q235A/20		上面板
设 计			标准化			阶 段 标 记	重 量	比 例
								1:3
审 核								OX-388T.1-1
工 艺			批 准			共 张	第 页	