OX200

GB/T 1804-m																	
线性尺寸	0~6	6~30	30~120	120~400	400~1000	1000~2000	2000~4000	半径/高度尺寸	0.5-3	>3-6	>6-30	>30	短边尺寸	≤10	>10-50	>50-120	>120-400	>400
线性公差	±0.1	±0.2	±0.3	±0.5	±0.8	±1.2	±2.0	倒圆/倒角公差	±0.2	±0.5	±1.0	±2.0	角度公差	±1°	±30′	±20′	±10′	±5′

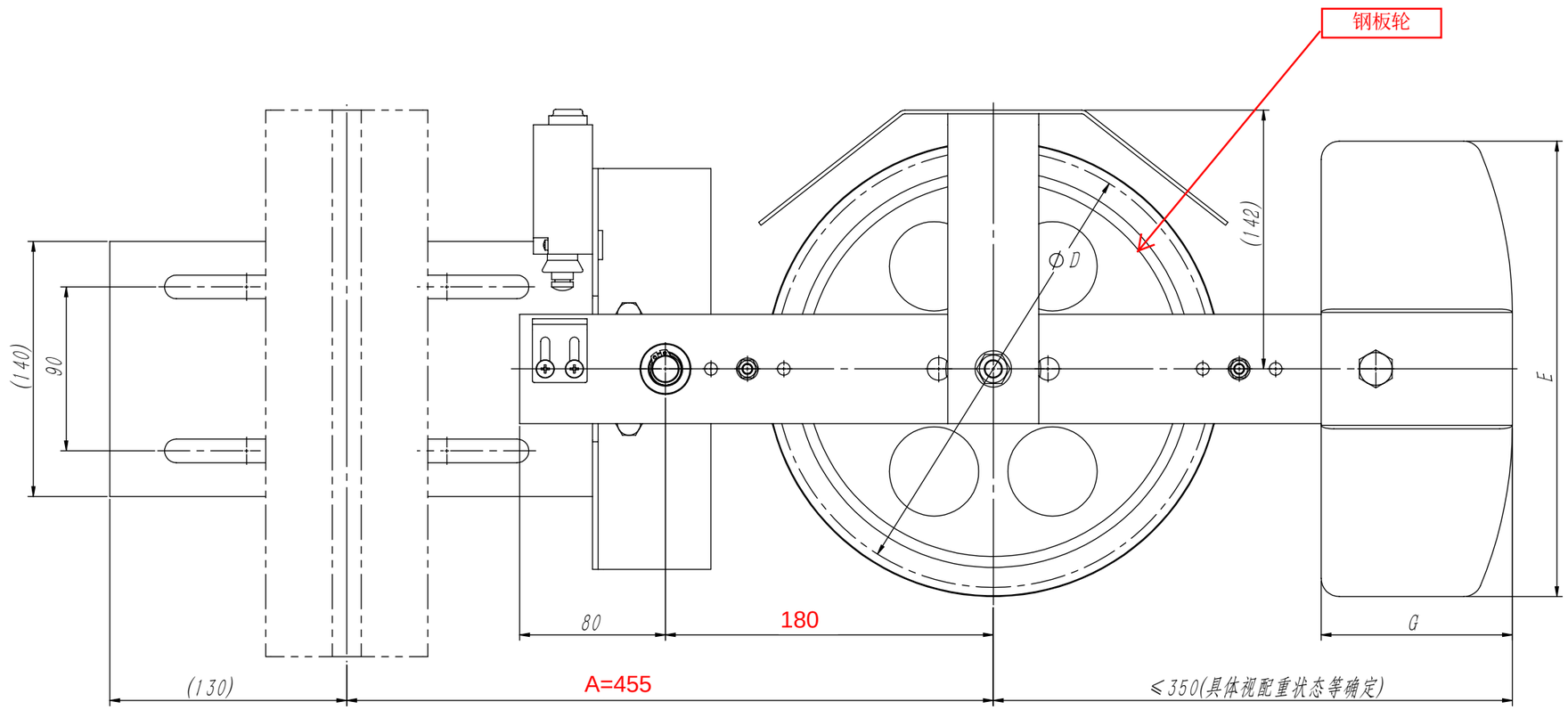

颜色	识别号
RAL5015蓝色	L01
RAL6005本色	L02
RAL7037灰色	L03

技术说明

1.本件按Φ240绳轮配装16kg铸铁配重时绘制，具体使用时根据指令配装(注意绳轮节径、绳槽规格等)；
2.配重的使用根据指令要求，标配为12KG重晶石；
3.参数B值根据实际使用时需将绳轮部分调整装配位置才可以实现，按图可满足调整范围为20～45mm；绳轮安装在摇杆另外一侧时B能满足：45～80mm；
4.参数A常规允许调整范围为300～400(该值按配用T89导轨时计算,其余值时该范围值会略有变小)。

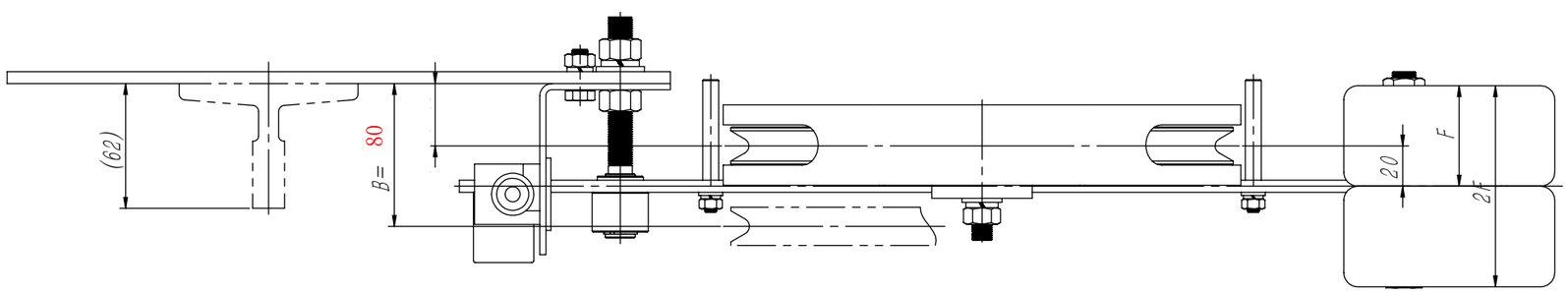

配重质量	配重材质	使用数量	E	F	G
12KG	铸铁	2	210	45	85
16KG		2	280	50	85
12KG	重晶石	1	265	85	165
16KG		2	265	70	130
24KG		2	265	85	165

规格型号	绳轮节径	A	B	配重质量
A01	200	300～400	20～80	12KG
A02				16KG
A03	240			12KG
A04				16KG
A05				24KG

借(通)用件登记
旧底图总号
底图总号
签　字
日　期

标记	处数	分区	文件更改号	签名	年月日
设计			标准化		
校对					
审核					
工艺			批准		

阶段标记	重量	比例
	24.95	1:3

物料编号:

宁波奥德普电梯部件有限公司

涨紧装置

OX200

GB/T 1804-m	线性尺寸	0~6	6~30	30~120	120~400	400~1000	1000~2000	2000~4000	半径/高度尺寸	0.5-3	>3-6	>6-30	>30	短边尺寸	≤10	>10-50	>50-120	>120-400	>400
	线性公差	±0.1	±0.2	±0.3	±0.5	±0.8	±1.2	±2.0	倒圆/倒角公差	±0.2	±0.5	±1.0	±2.0	角度公差	±1°	±30′	±20′	±10′	±5′

OX200.1-1

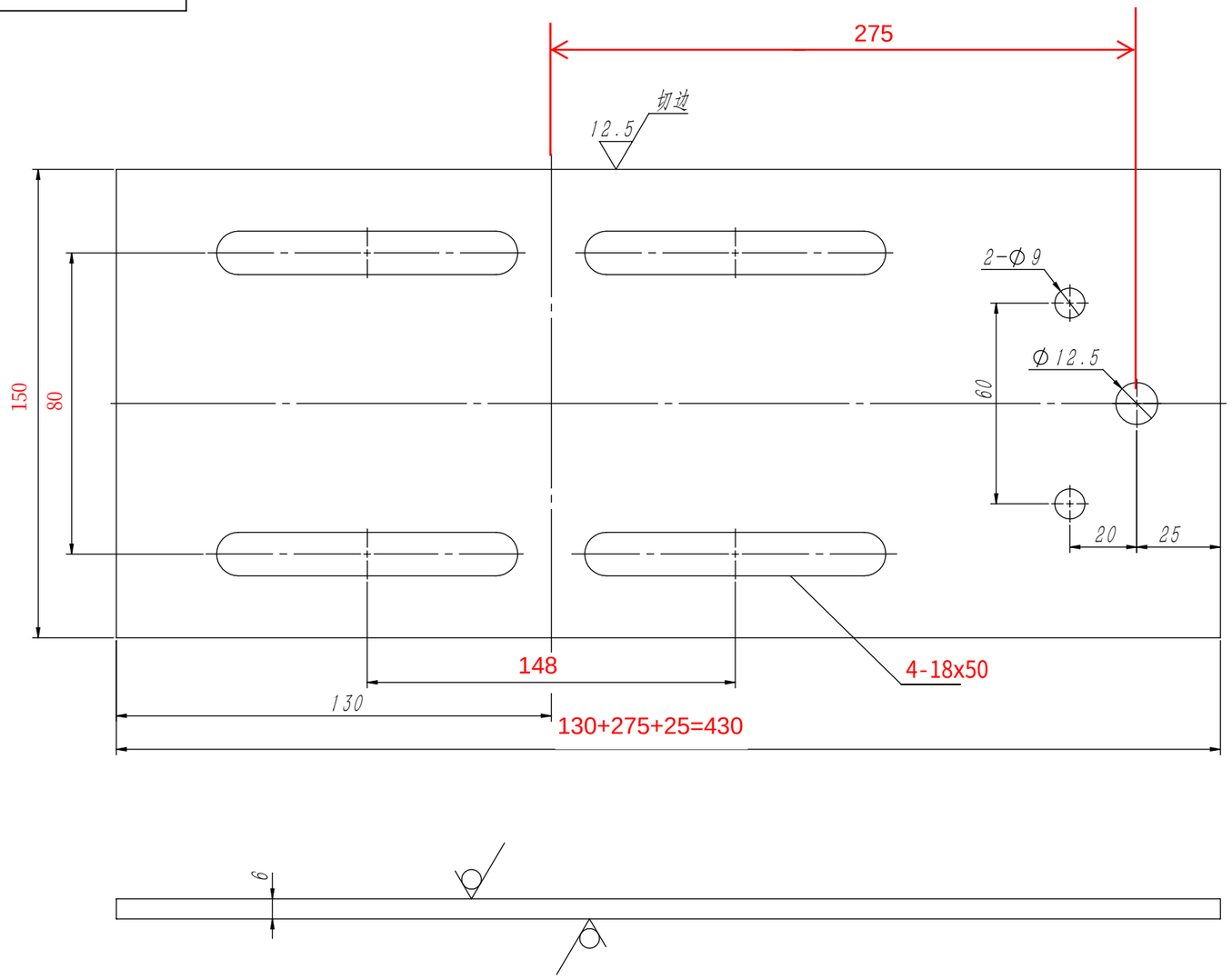

其余 6.3

技术说明
1.边角去毛刺，锐角作倒角处理；
2.本件按T89导轨设计，采用T127时需将4-13×90孔调整为4-18×90；
3.表面喷涂色漆，颜色按公司标准，特殊按指令，喷漆层厚度为≥80μm

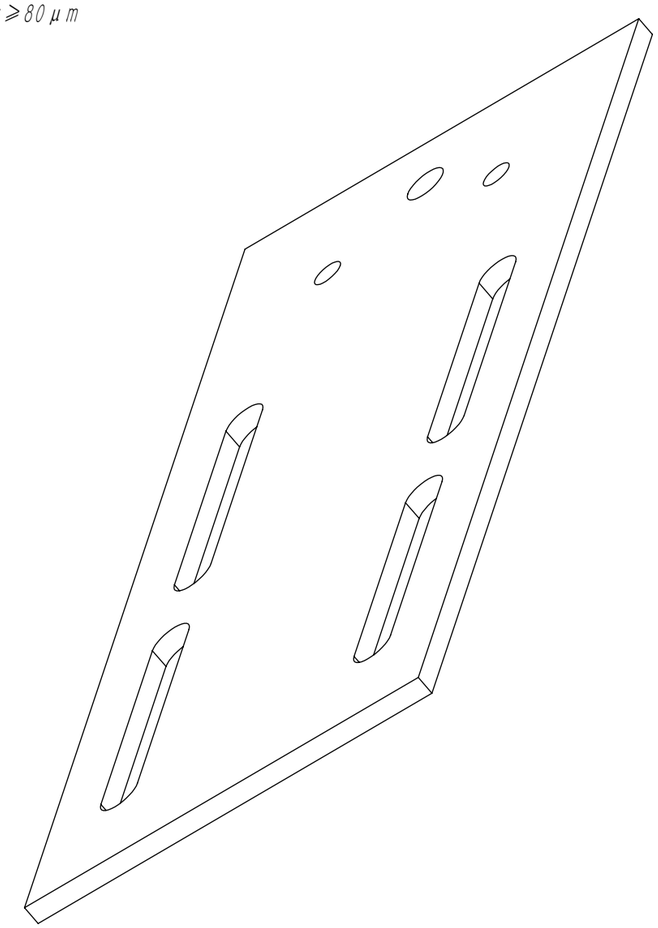

A

毛坯物料编码	零件物料	参数L1	参数L2	参数P×N	颜色	识别号
20500084	30500088	330	110	13×90	RAL5015蓝色	L01
	30500092				RAL6005本色	L02
	30500096				RAL7037灰色	L03
20500085	30500089	330	120	18×90	RAL5015蓝色	L04
	30500093				RAL6005本色	L05
	30500097				RAL7037灰色	L06

借(通)用件登记
旧底图总号
底图总号
签　字
日　期

修订

区域	修订	说明	日期	通过
	A	增设物料表单，采用参数变量确定，本图按L1=330确定	2018/1/25	

标记	处数	分　区	文件更改号	签　名	年月日
设　计			标准化		
校　对					
审　核					
工　艺			批　准		

Q235A/6.0

阶段标记				重量	比例
				1.938	3:5

物料编号:

宁波奥德普电梯部件有限公司

安装底板

OX200.1-1