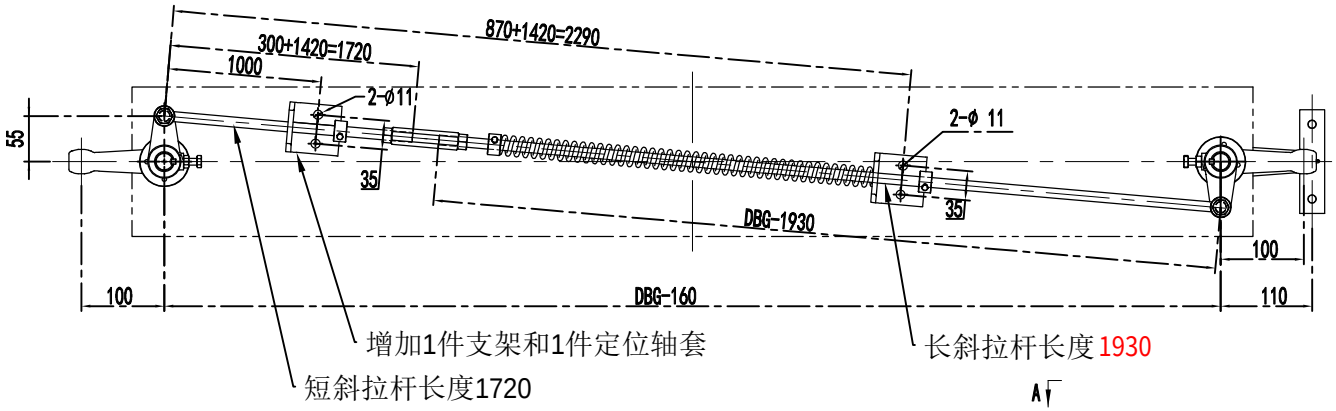

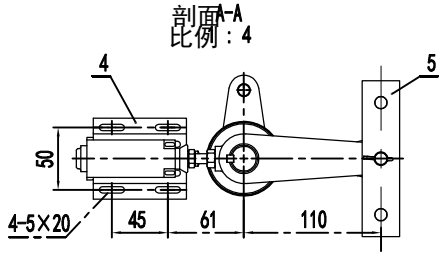

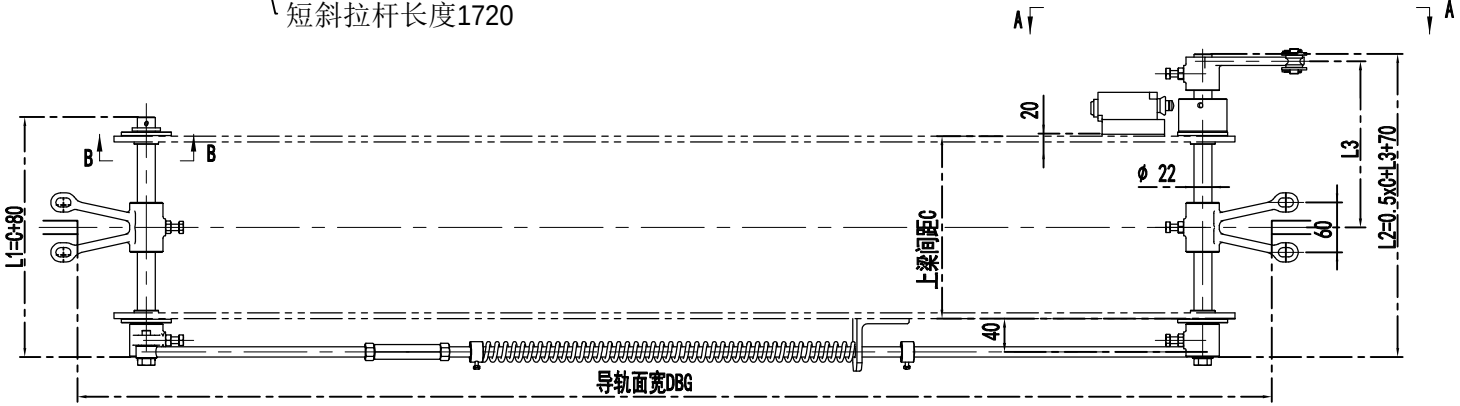

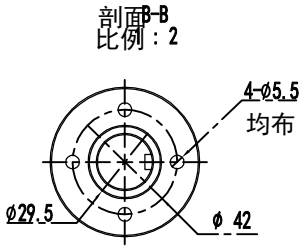

技术说明
1.本图按上提拉结构设计，本件适用于客货电梯的安全钳的提拉；
2.本件可选配M10或M8的安全钳的提拉连杆，具体使用按生产要求确定其规格和总长；
3.本图中C值为上梁的腹板间距尺寸(如图)，其余尺寸根据轿厢宽度来定；
4.表中参数L1=C+80为短轴长度，L2=C/2+L3+70为长轴长度；
5.与安全钳连接的拉条组件(OX288T.6)根据需求可选配，选用时需确定长度HL；
6.本装置适用于DBG≥1100，当DBG为900～1100时，斜拉杆组件中的短拉杆长度300需调整为150,一确保弹簧位置，其支架位置由870需改变为720。

借(通)用件登记							装配件		宁波奥德普电梯部件有限公
旧底图总号									
底图总号	标记	处数	分 区	文件更改号	签 名	年、月、日			上提拉联动机构
签 字	设 计			标准化			阶段标记	重量	比例
日 期	校 对							10.84	1:6
	审 核								OX288T
	工 艺			批 准			共 1 张	第 1 张	