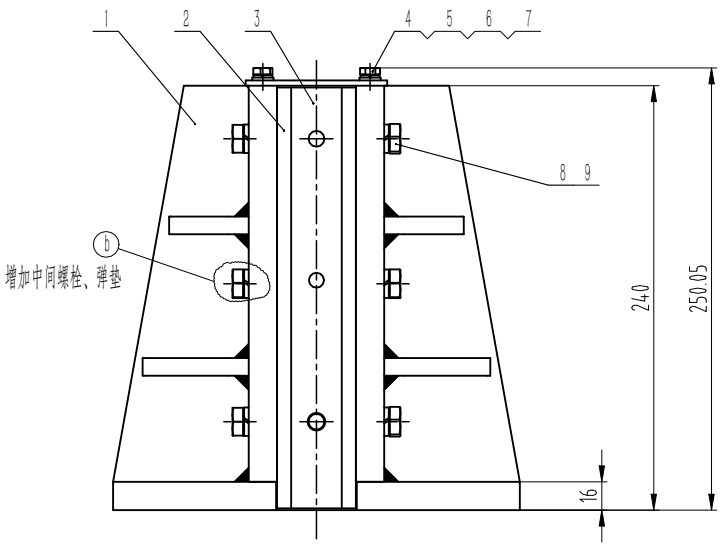

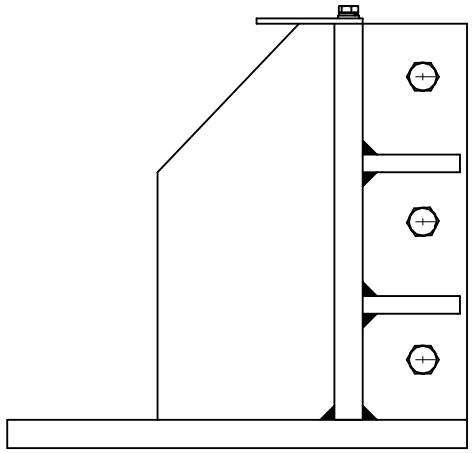

技术说明：

1、连接紧固可靠；

2、导轨宽度：28.6mm；

3、与OX-588(T=28.6mm)配合使用

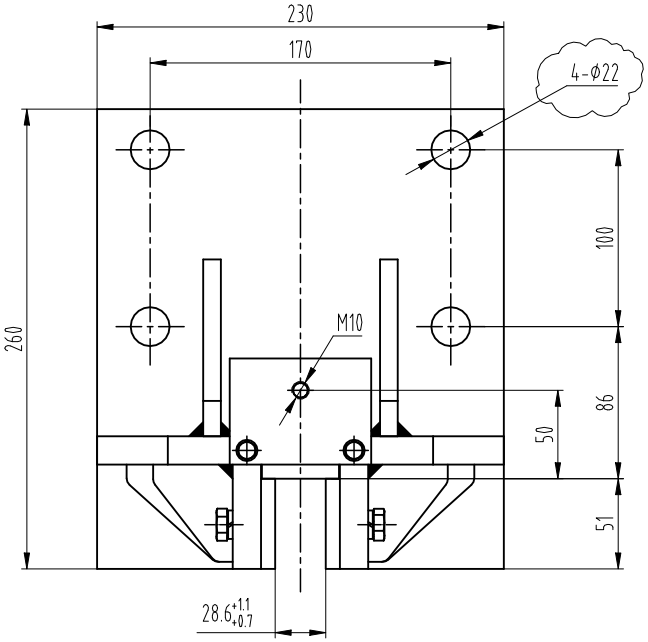

序号	图号	名称	数量	材料	单计	总计	备注
9	GB/T 93	弹簧垫圈10	6				
8	GB/T 5783	螺栓M10X25	6				
7	GB/T 93	弹簧垫圈6	2				
6	GB/T 97.1	平垫圈6	2				
5	GB/T 5783	螺栓M6X12	2				
4	OX-17 -2	盖板	1	Q235A/3			
3	OX-17 -1	铜块2	1	H59/8			
2	OX-17-1	铜块1	2	H59/8			借用件
1	OX-17 .1	底座	1	焊接组件			
					重量		

标记	处数	分区	更改文件号	签名	年、月、日
b			2022.7.20		
a			2021.12.6		

设计			标准化		
审核					
工艺			批准		

宁波奥德普电梯部件有限公司
NINGBO AODEPU ELEVATOR COMPONENTS CO.,LTD.

总装图

阶段标记	重量	比例
		1:3

共 张 第 页

导靴

OX-17A(标准)

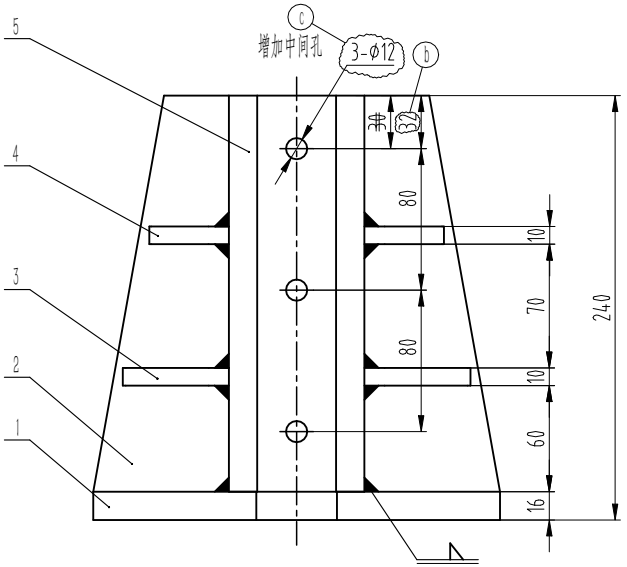

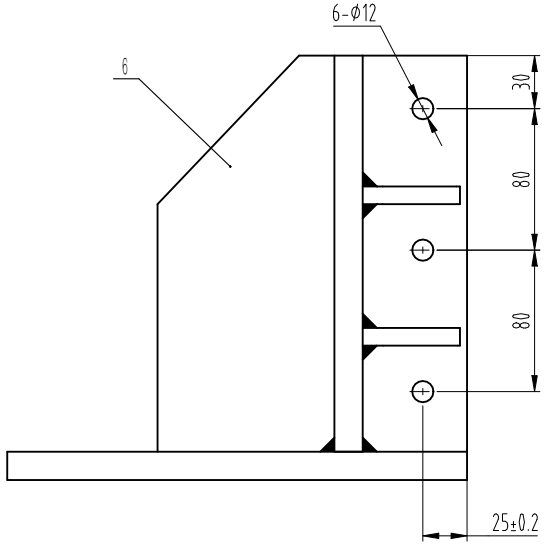

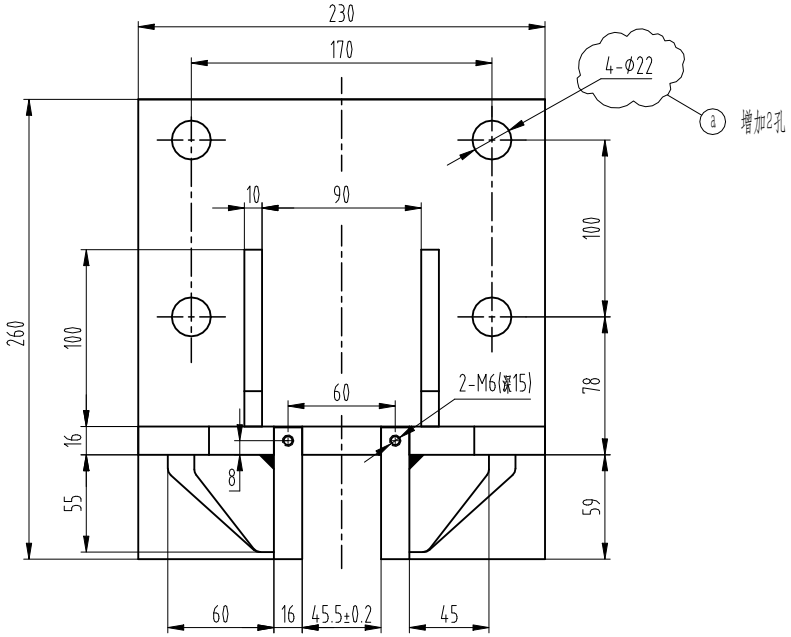

技术要求：

1、零件表面平整,无毛刺；
2、焊接均为角缝焊，焊接高度8mm，打磨清除焊渣；
3、M6螺纹孔焊接后再打孔；
4、表面喷火山灰，色卡号：RAL7037；
5、未注明公差按GB/T1184-K、GB/T1804-m执行。

序号	图号	名称	数量	材料	单计	总计	备注
6	OX-17.1-6	竖筋	2	Q235A/10			借用件
5	OX-17.1-5	竖板	2	Q235A/16			借用件
4	OX-17 1-4	横筋2	2	Q235A/10			
3	OX-17 1-3	横筋1	2	Q235A/10			
2	OX-17 1-2	横板	1	Q235A/16			
1	OX-17 1-1	底板	1	Q235A/16			

标记	处数	分区	更改文件号	签名	年、月、日
c			2022.7.20		
b			2022.7.20		
a			2021.12.6		

设计			标准化		
审核					
工艺			批准		

宁波奥德普电梯部件有限公司
NINGBO AODEPU ELEVATOR COMPONENTS CO.,LTD.

焊接组件

阶段标记	重量	比例
		1:3

共 张 第 页

底座

OX-17

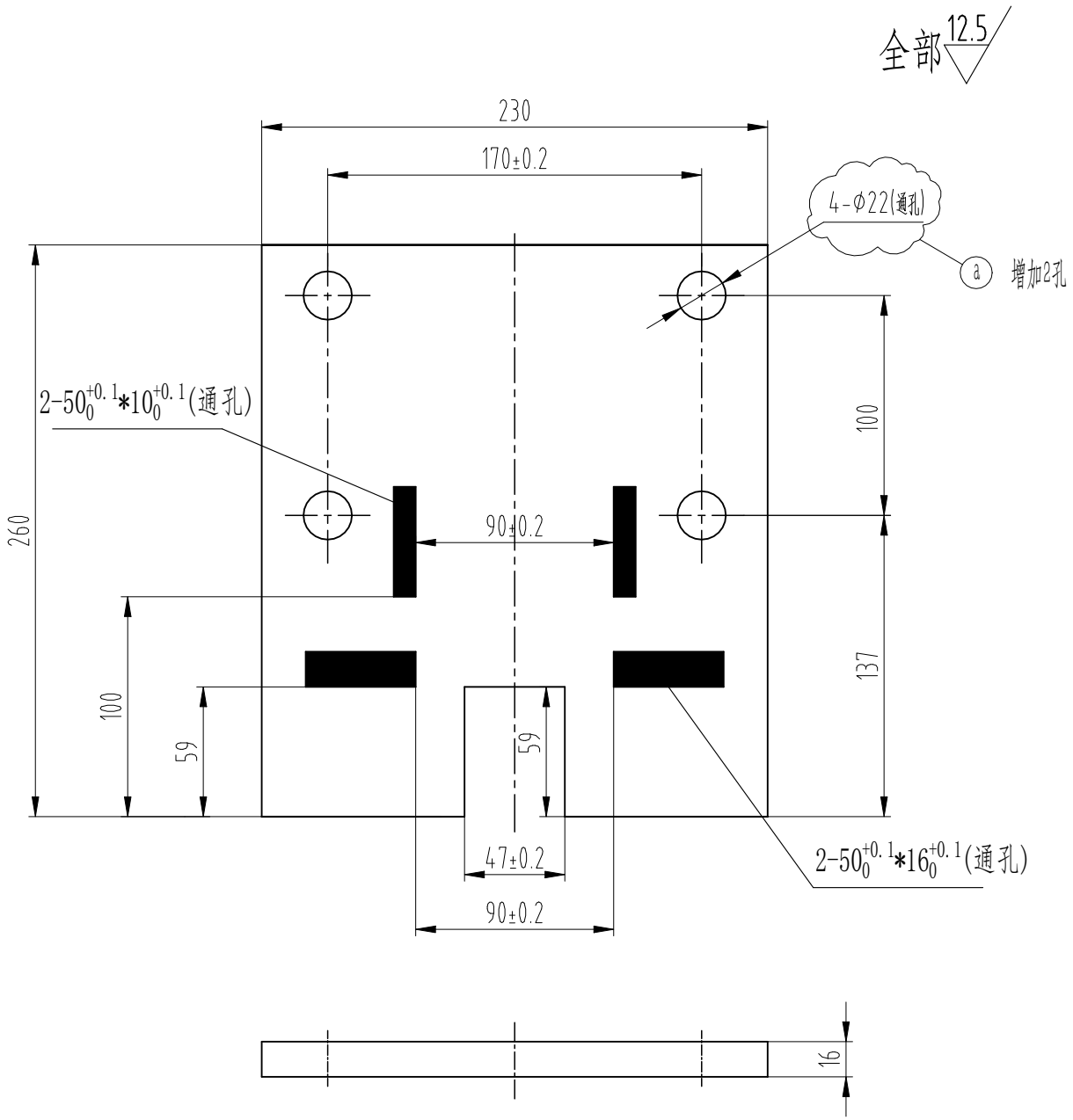

技术说明：

1、零件边角去毛刺，锐角倒钝；

2、未注倒角C1。

						宁波奥德普电梯部件有限公司 NINGBO AODEPU ELEVATOR COMPONENTS CO.,LTD.
a			2021.12.6			Q235A/16
标记	处数	分区	更改文件号	签名	年、月、日	
设 计			标准化			阶 段 标 记 / 重 量 / 比 例
						1:3
审 核						
工 艺			批 准			共 张 第 页

底板

OX-17 1-1