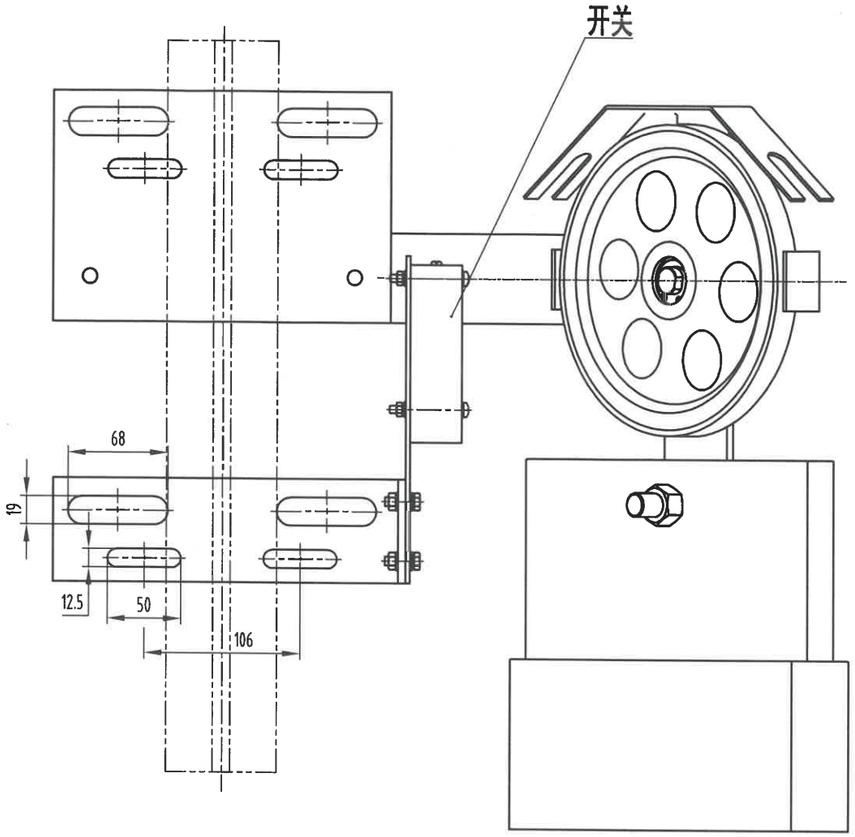

开关安装示意图

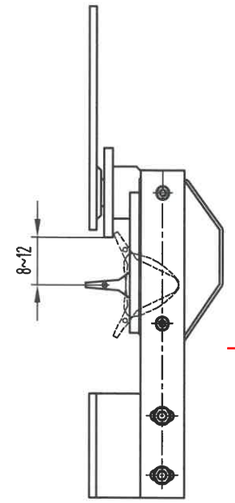

对应表

杭州西尼	对应奥德普	GOVDIM	GOVRD	C1L	TDFI	TDWEI
XN5161A043	AX300V014G01	Φ200	Φ6	134	重晶石	18
XN5161A044	AX300V014G02	Φ240		154		
XN5161A045	AX300V014G03		Φ8			
XN5161A046	AX300V014G04	Φ200	Φ6	134		30
XN5161A047	AX300V014G05	Φ240		154		
XN5161A048	AX300V014G06		Φ8			
XN5161A049	AX300V014G07	Φ200	Φ6	134	铸铁	18
XN5161A050	AX300V014G08	Φ240		154		
XN5161A051	AX300V014G09		Φ8			
XN5161A052	AX300V014G10	Φ200	Φ6	134		30
XN5161A053	AX300V014G11	Φ240		154		
XN5161A054	AX300V014G12		Φ8			

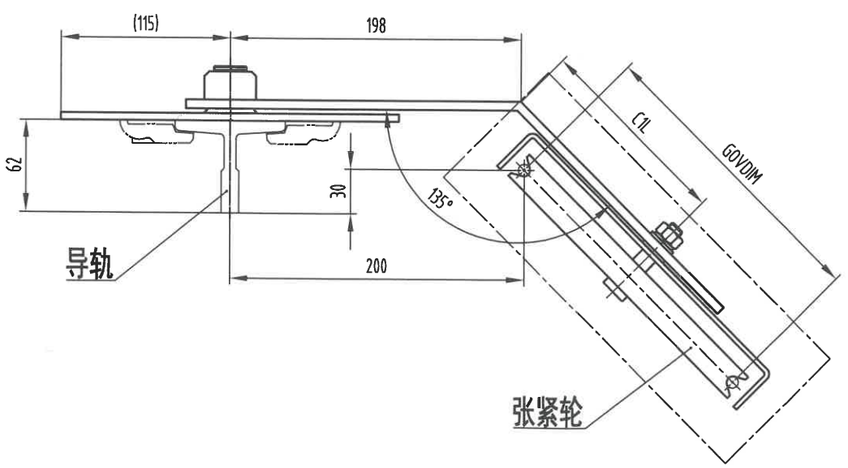

参数表

参数名	中文描述
GOVDIM	张紧轮直径
GOVRD	限速器钢丝绳直径
TDFI	张紧配重材质
TDWEI	张紧配重重量

技术要求

1 本图为OX-300张紧装置，摇臂折弯为135°，适用T75，T89导轨；

2 本图为杭州西尼电梯绘制，相关参数更改需双方确认；

3 本张紧装置可以左右对称安装；

4 喷塑件颜色由生产订单确定。

G12	张紧装置
G11	张紧装置
G10	张紧装置
G09	张紧装置
G08	张紧装置
G07	张紧装置
G06	张紧装置
G05	张紧装置
G04	张紧装置
G03	张紧装置
G02	张紧装置
G01	张紧装置
G00	名称

标记	处数	更改内容	签名	日期

设计		21.04.28	标准化	
审核		21.04.28		
工艺			批准	2021.4.28

宁波奥德普电梯部件有限公司
NINGBO AODEPU ELEVATOR COMPONENTS CO.,LTD.

阶段标记	重量	比例
		1:4
共 1 张	第 1 页	

张紧装置

AX300V014

V2007

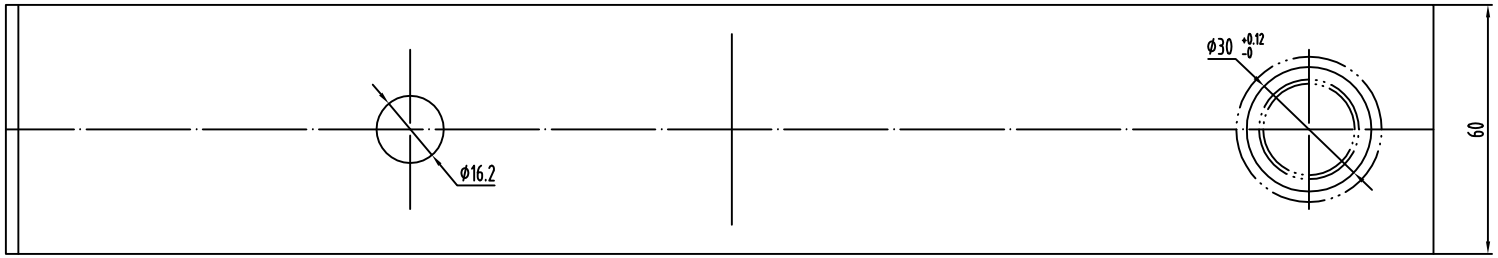

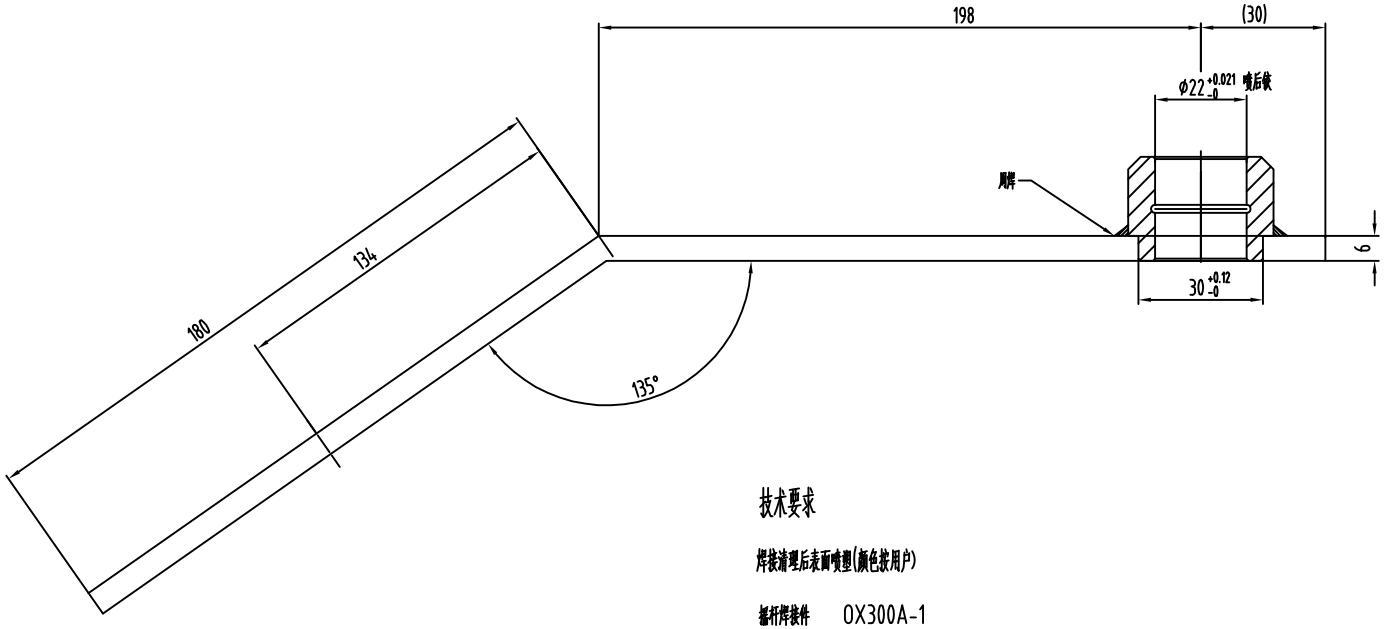

技术要求

焊接清理后表面喷塑(颜色按用户)

摇杆焊接件　OX300A-1

序号	图号	名称	数量	材料	备注
2	OX300.3-1.2	轴套	1		
1	OX300.3-1.1	摇杆	1	Q235/6×60型材	

标记	处数	更改文件号	签名	日期

设计	俞志华		标准化		
校对					
审核					
工艺			批准		

质量	9		
阶段标记		图幅	比例
		A3	1:1
共 张	第 张		

宁波奥德普电梯部件有限公司

摇杆组件

OX300.3

文件名
原图号
签字
日期