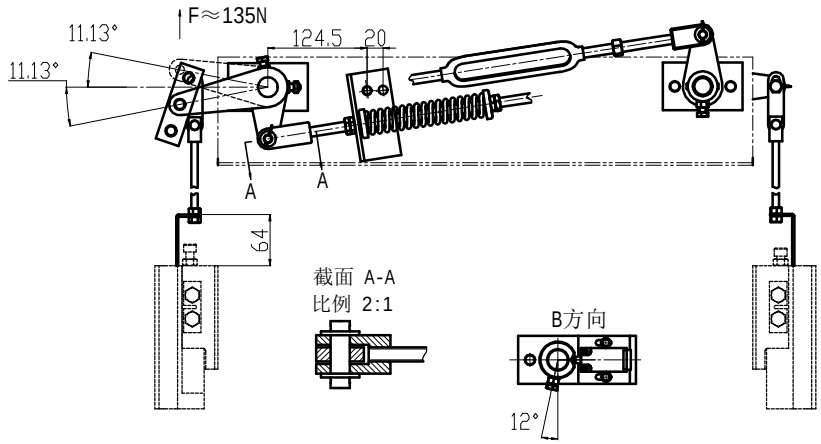

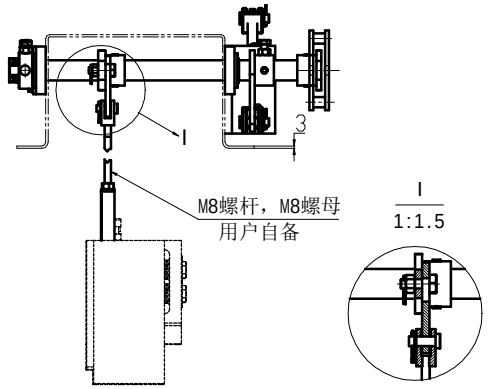

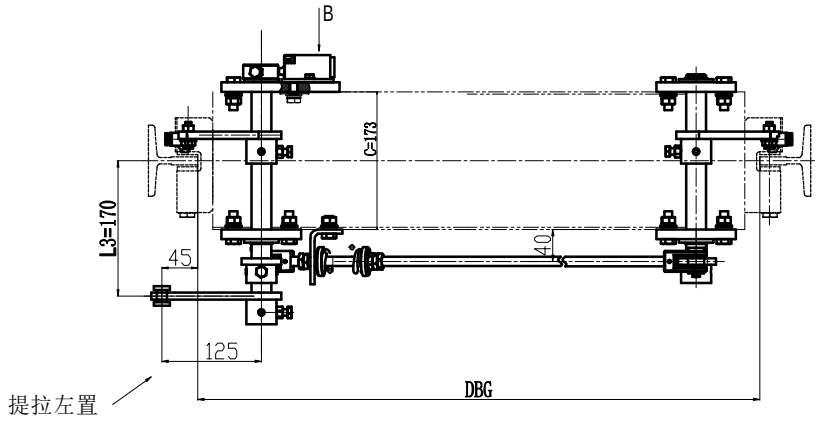

站在轿厢中心面对导轨，限速器钢丝绳提拉位置在导轨右侧为右置，在导轨左侧为左置

技术要求：

1.本安全制动装置分为操作杆左位置和操作杆右位置两种方式，本图为操作杆左位置。配用OX-210B安全钳，适用于额定速度V=0.25～1.50m/s、总容许质量（$P+Q)_1$=500～1500Kg、导轨宽度10mm的电梯；

2.本图不包含安全钳、导轨。

标记	处数	分区	签名	日期 DATE	更改内容 CHANGE	标记	处数	分区 PLACE	签名 GUANITY	日期 DATE	更改内容 CHANGE

常用			宁波奥德普电梯部件有限公司				
保留	核准 APPROVED	日期 DATE	2016.3.15	重量 WEIGHT	比例 SCALE	名称 TITLE	联动机构
	达文朋 3/16	制图 DRAWN	舒佳乐 3/15		1:9		
一次		设计 DESIGNED	舒佳乐 3/15			图号 DWGNO	OX-210BTX 版本 00
		审核 CHECKED	周 正 3/16	共 3 张	第 1 张		

图号 DWGNO	OX-210BT-17(左)													变更	品号 ITEM	所要数 REQD PER SET			
序号 ITEM	品名 DESCRIPTION	变更	DEF	部件代号 MATERIAL CODE	品/群 ITEM	L番	材料代号-材料规格 MATERIAL	单位	切断	购入	加工 涂装	加工 涂装以外	热处理 HTTR		-00				
-01	长转轴			OX-210BT-17(左)	G01		Q235A-Ø25*390								-01				
-02	A长转轴			OX-210BT-17(左)	G02		Q235A-Ø25*410								-02				

其余 6.3

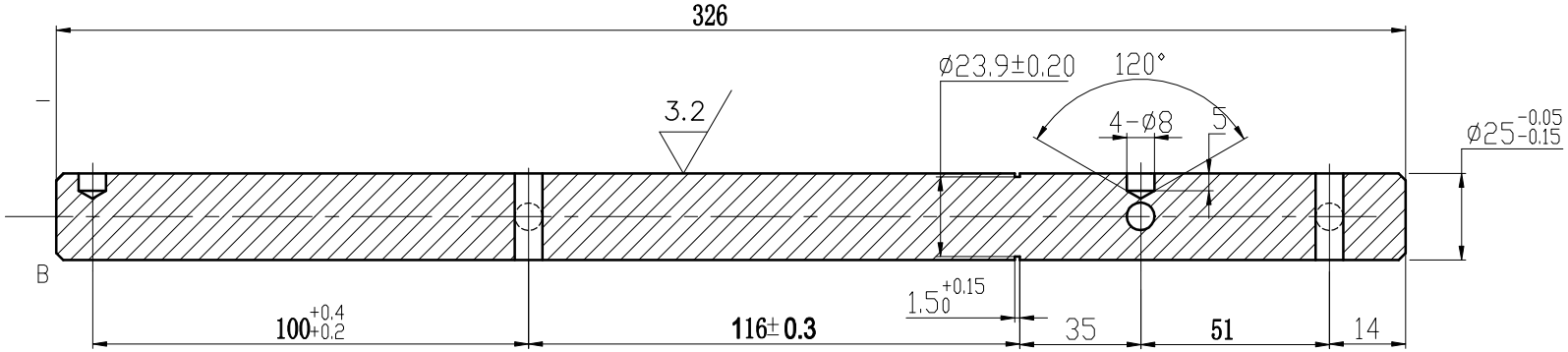

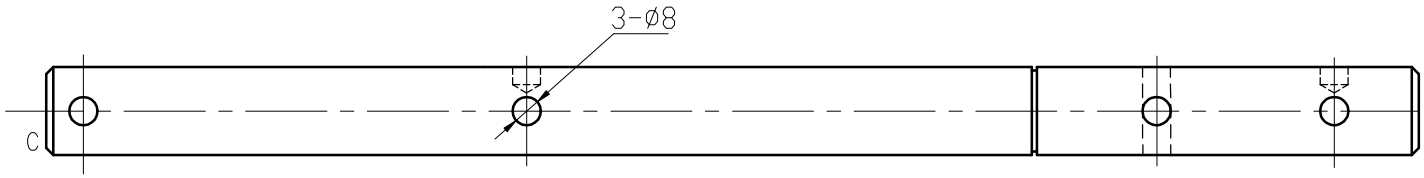

用途	G01(L=240mm)	G02(L=260mm)
A	54mm	74mm
B	390±0.8mm	410±0.8mm

技术要求

1. 边角去毛刺，未注倒角处2×45°。
2. 表面镀白锌，锌层厚度不小于8μm.

标记	处数	分区	签名	日期 DATE	更改内容 CHANGE	标记	处数	分区 PLACE	签名 GUANITY	日期 DATE	更改内容 CHANGE

常用 | 保留 | 一次

宁波奥德普电梯部件有限公司

核准 APPROVED	日期 DATE	重量 WEIGHT	比例 SCALE	名称 TITLE
李煜 6/30	制图 DRAWN 舒佳乐 03/16		1:2	长转轴(左)
	设计 DESIGNED 舒佳乐 03/16			
	审核 CHECKED 兰钊辉 03/16	共 张 第 张		图号 DWGNO OX-210BTX-17 版本 00

图号 DWGNO	OX-210BT-16																		
变更	序号 ITEM	品 名 DESCRIPTION	DEF	部件代号 MATERIAL CODE	品/群 ITEM	L番	材料代号-材料规格 MATERIAL	单位	切断	购入	加工 涂装	加工 涂装以外	热处理 HTTR	变更	品号 ITEM	所要数 REQD PER SET			
	-01	短转轴		OX-210BT-16	01		Q235A-Φ25*315								-01				

其余 6.3

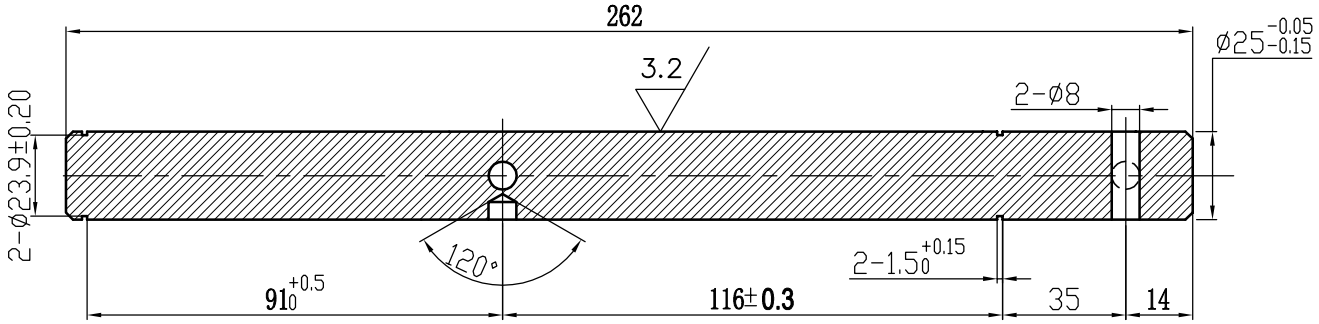

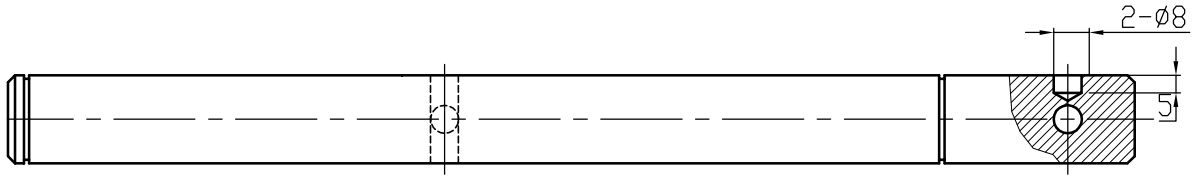

技术要求

1. 边角去毛刺，未注倒角处2×45°；
2. 表面镀白锌，锌层厚度不小于8μm.

标记	处数	分区	签名	日期 DATE	更改内容 CHANGE	标记	处数	分区 PLACE	签名 GUANITY	日期 DATE	更改内容 CHANGE

常用			宁波奥德普电梯部件有限公司				
保留	核准 APPROVED	日期 DATE	2016.3.15	重量 WEIGHT	比例 SCALE	名称 TITLE	短转轴
		制图 DRAWN	舒佳乐 3/16		1:2		
		设计 DESIGNED	舒佳乐 3/16			图号 DWGNO	OX-210BTX-16
一次		审核 CHECKED	李 煜 3/16	共 张 第 张			版本 00

图号 DWGNO	OX-210BT-12																		
变更	序号 ITEM	品 名 DESCRIPTION	DEF	部件代号 MATERIAL CODE	品/群 ITEM	L番	材料代号-材料规格 MATERIAL	单位	切断	购入	加工 涂装	加工 涂装以外	热处理 HTTR	变更	品号 ITEM	所要数 REQD PER SET			
	-01	弹簧约束板		OX-210BT-12	01		Q235A/5T								-01	2			

其余

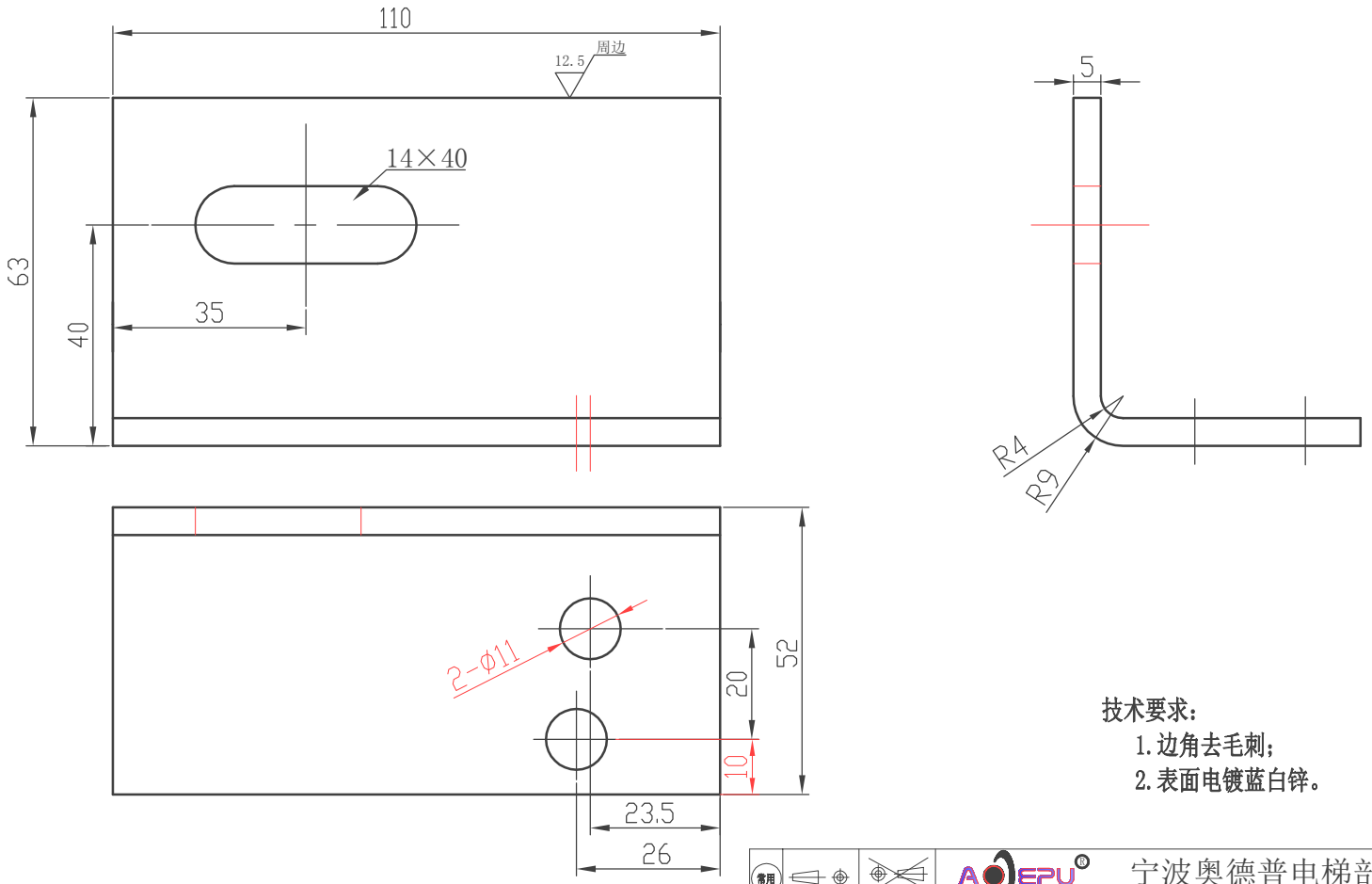

技术要求:

1. 边角去毛刺;
2. 表面电镀蓝白锌。

标记	处数	分区	签名	日期 DATE	更改内容 CHANGE	标记	处数	分区 PLACE	签名 GUANITY	日期 DATE	更改内容 CHANGE

常用			宁波奥德普电梯部件有限公司				
保留	核准 APPROVED	日期 DATE	2016.12.15	重量 WEIGHT	比例 SCALE	名称 TITLE	弹簧约束板
	李 煜 12/15	制图 DRAWN	舒佳乐 12/15		1:1		
一次		设计 DESIGNED	舒佳乐 12/15	共 张 第 张		图号 DWGNO	OX-210BTX-12G02
		审核 CHECKED	李 煜 12/15				版本 00