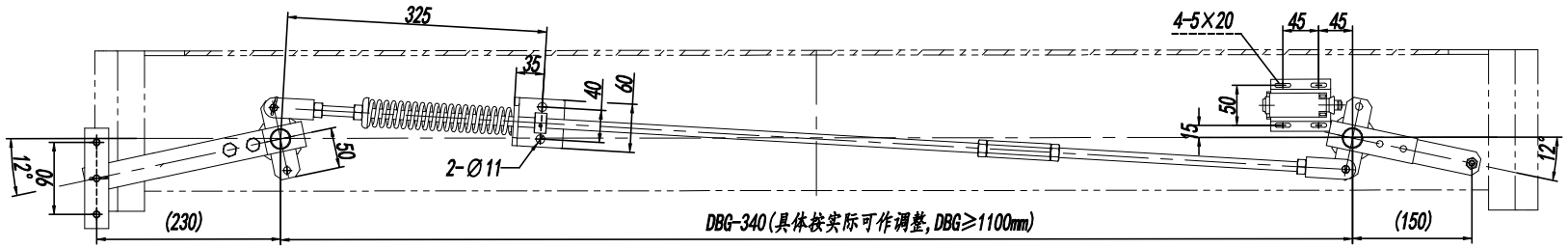

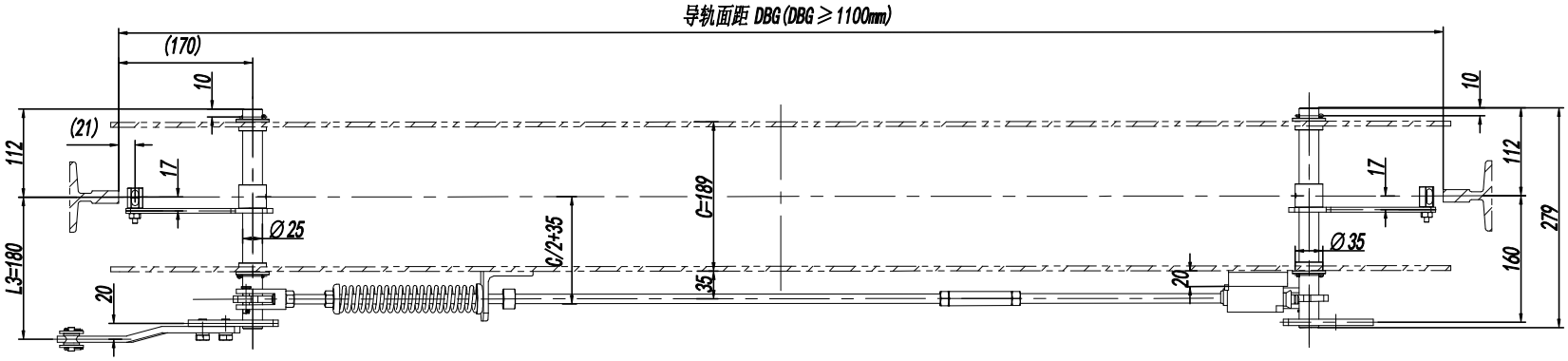

本装置适用单提拉结构形式。

借(通)用件登记								宁波奥德普电梯部件有限公司
旧底图总号								
底图总号	标记	处数	分 区	文件更改号	签 名	年、月、日		单提拉联动机构
签 字	设 计			标准化			阶段标记 / 重量 / 比例	
日 期	校 对						12.79 / 1:6	OX-188BT
	审 核							
	工 艺			批 准			共 1 张 第 1 张	