OXGL76A

| GB/T 1804-m | | | | | | | | | | | | | | | | | |
|---|---|---|---|---|---|---|---|---|---|---|---|---|---|---|---|---|---|
| 线性尺寸 | 0~6 | 6~30 | 30~120 | 120~400 | 400~1000 | 1000~2000 | 2000~4000 | 半径/高度尺寸 | 0.5-3 | >3-6 | >6-30 | >30 | 短边尺寸 | ≤10 | >10-50 | >50-120 | >120-400 | >400 |
| 线性公差 | ±0.1 | ±0.2 | ±0.3 | ±0.5 | ±0.8 | ±1.2 | ±2.0 | 倒圆/倒角公差 | ±0.2 | ±0.5 | ±1.0 | ±2.0 | 角度公差 | ±1° | ±30′ | ±20′ | ±10′ | ±5′ |

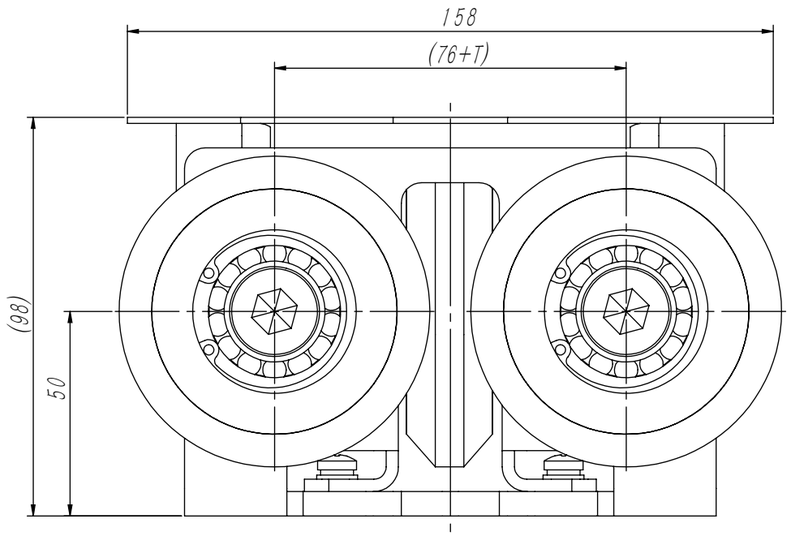


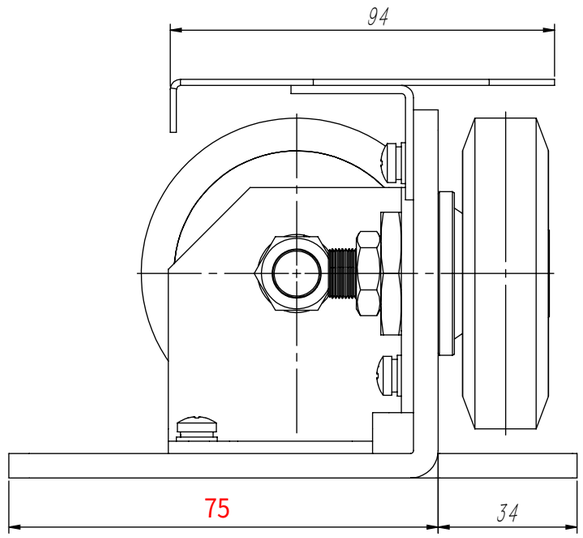


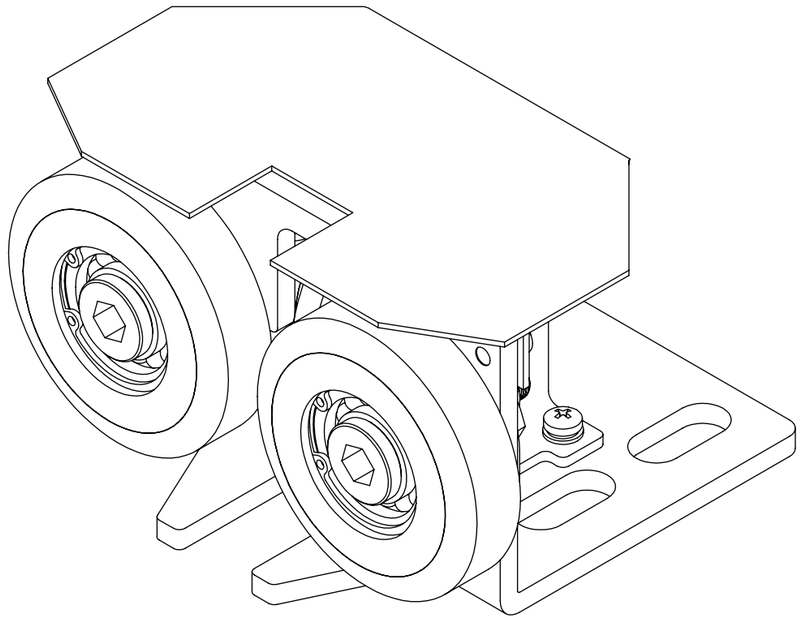

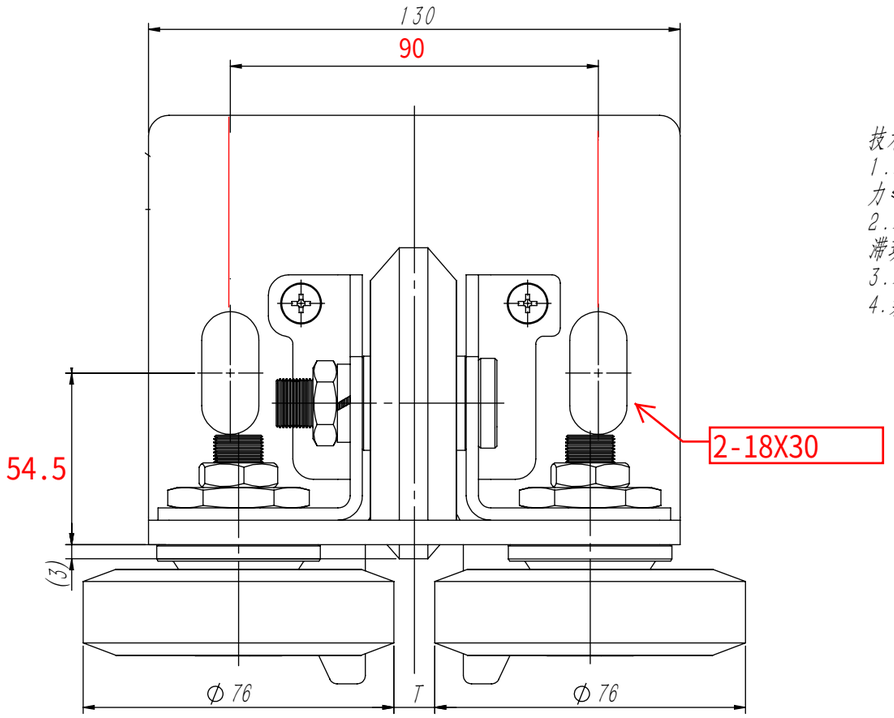


技术说明
1.本件适用于电梯的额定速度≤2.0m/s,偏载力≤1250kg的形式中;
2.本件装配好后要求各滚轮转动灵活可靠无阻滞现象;
3.本件前轮中心可通过调整偏心螺母予以实现;
4.装配固定可靠，无松动摇晃现象。

| G番 | A | B | C | D | E | 导轨顶面宽t |
|---|---|---|---|---|---|---|
| OX-GL76AG01 | 42 | 40 | 105 | 4 | 90 | 10 |
| OX-GL76AG02 | 42 | 40 | 105 | 4 | | 16 |
| OX-GL76AG03 | 54 | 0 | 75 | 2 | | 10 |
| OX-GL76AG04 | 54 | 0 | 75 | 2 | | 16 |
| OX-GL76AG05 | 54 | 0 | 75 | 2 | 100 | 10 |
| OX-GL76AG06 | 54 | 0 | 75 | 2 | | 16 |

| | | | | | |
|---|---|---|---|---|---|
| 借(通)用件登记 | | | | | |
| 旧底图总号 | | | | | |
| 底图总号 | | | | | |
| 签 字 | | | | | |
| 日 期 | | | | | |

| 标记 | 处数 | 分 区 | 文件更改号 | 签 名 | 年月日 |
|---|---|---|---|---|---|
| 设 计 | | | 标准化 | | |
| 校 对 | | | | | |
| 审 核 | | | | | |
| 工 艺 | | | 批 准 | | |

| 阶段标记 | | | | 重量 | 比例 |
|---|---|---|---|---|---|
| | | | | 2.42 | 2:3 |
| 版本: | | | | | |

宁波奥德普电梯部件有限公司

滚轮导靴

OXGL76A

| 图号 DWGNO | OX-GL76A-1 | | | | | | | | | | | | 变更 | 品号 ITEM | 所要数 REQD PER SET | | | |
|---|---|---|---|---|---|---|---|---|---|---|---|---|---|---|---|---|---|---|
| 变更 | 序号 ITEM | 品 名 DESCRIPTION | DEF | 部件代号 MATERIAL CODE | 品/群 ITEM | L番 | 材料代号-材料规格 MATERIAL | 单位 | 切断 | 购入 | 加工 涂装 | 加工 涂装以外 | 热处理 HTTR | | -00 | | | | |
| | -01 | 导靴底座 | | OX-GL76A-1L01 | | | 6-GB/T709-2006 Q235A-GB/T700-2006 | | | | | | | | -01 | | | | |
| | -02 | 导靴底座 | | OX-GL76A-1L02 | | | 6-GB/T709-2006 Q235A-GB/T700-2006 | | | | | | | | -02 | | | | |

其余 ▽

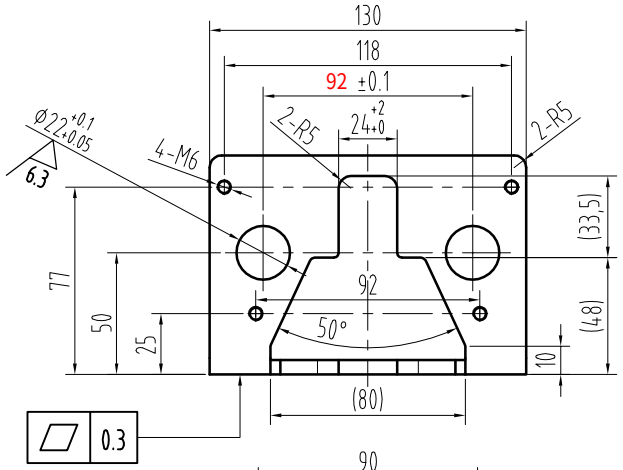


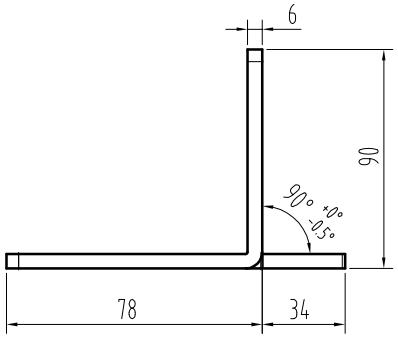


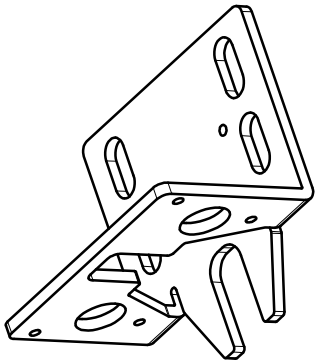

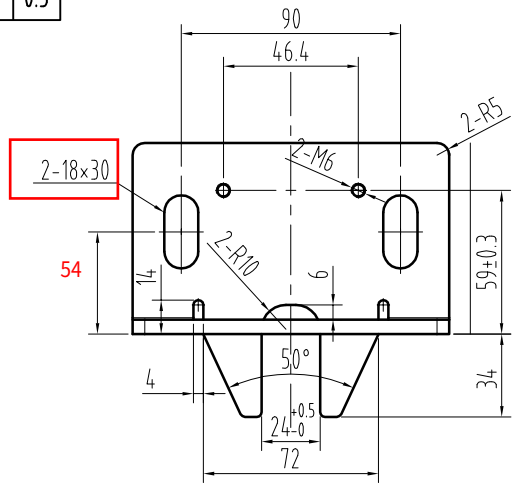


技术要求：

1、零件去毛刺；
2、表面烤漆处理，颜色为RAL7031；
3、底面与折弯面平整无扭曲；
4、未注明公差按GB/T1184-K、GB/T1804-m执行；

| L番 | L | 导轨宽度K | 备注 |
|---|---|---|---|
| OX-GL76A-1L01 | 86 | 10 | |
| OX-GL76A-1L02 | 92 | 16 | |

| 标记 | 处数 | 分区 | 签名 | 日期 DATE | 更改内容 CHANGE | 标记 | 处数 | 分区 PLACE | 签名 GUANTY | 日期 DATE | 更改内容 CHANGE |
|---|---|---|---|---|---|---|---|---|---|---|---|
| | | | | | | | | | | | |
| | | | | | | | | | | | |
| | | | | | | | | | | | |

常用 | 保留 | 一次

核准 APPROVED

| 日期 DATE | 2017.08.03 |
|---|---|
| 制图 DRAWN | 舒佳乐08.03 |
| 设计 DESIGNED | 舒佳乐08.03 |
| 审核 CHECKED | |

重量 WEIGHT | 比例 SCALE 1:3 | 共 2 张 第 1 张

宁波奥德普电梯部件有限公司

名称 TITLE: 导靴底座

图号 DWGNO: OX-GL76A-1 | 版本 B