YKAM0233P

本图件号：YKAM0233P L01

其余

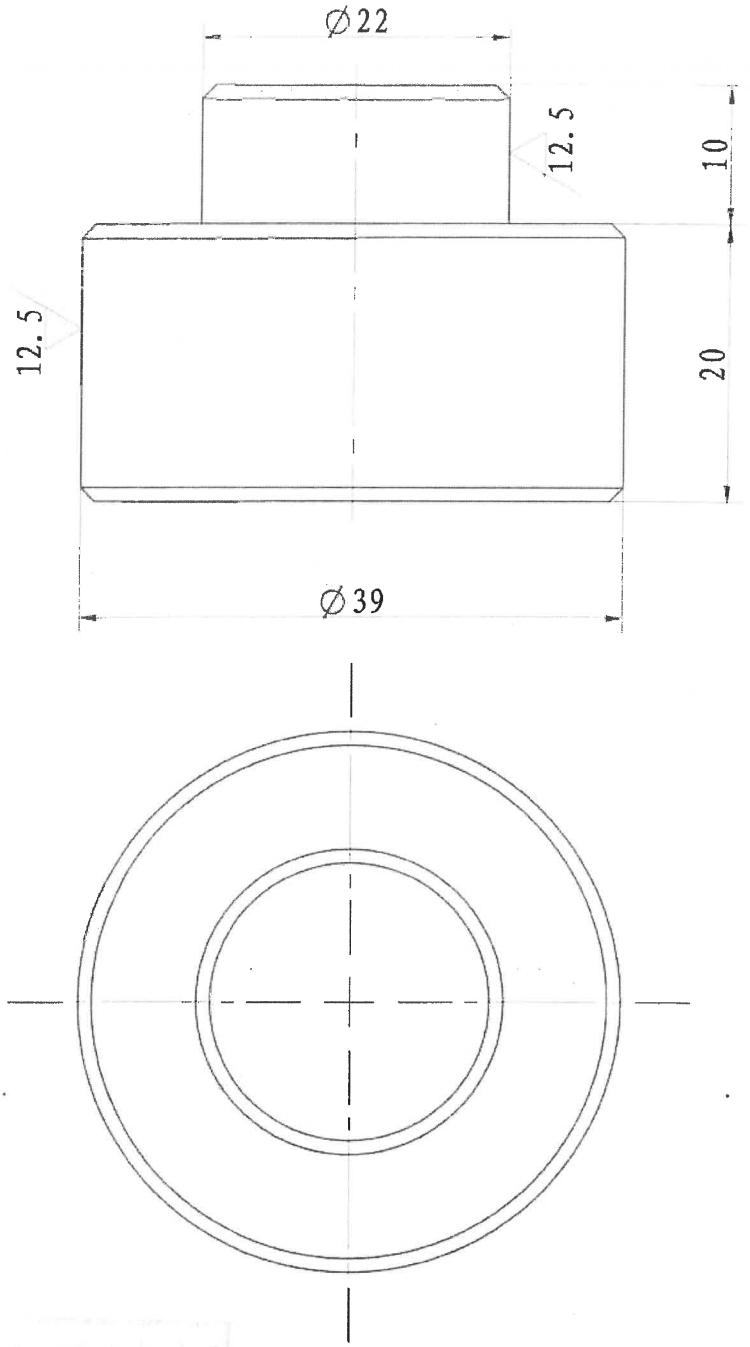

hTJ0.8003 3.6

技术要求

1. 锐角倒钝、去除毛刺飞边;
2. 表面喷涂灰色防锈漆;
3. 未注尺寸形位公差执行标准EO-JS-002。
4. 未注倒角为C1

借(通)用件登记										
绘图										
旧底图总号										
底图总号							Q235A			怡达快速电梯有限公司
签字	标记	处数	分区	更改文件号	签字	年月日	阶段标记	重量	比例	滚轮
日期	设计	2020.1.9		标准化				.2	2:1	YKAM0233P
	校对			审定		2020.1.9	共 1 页	第 1 页		
	工艺	2020.1.9		批准						