OX188DT

GB/T 1804-m																	
线性尺寸	0~6	6~30	30~120	120~400	400~1000	1000~2000	2000~4000	半径/高度尺寸	0.5-3	>3-6	>6-30	>30	短边尺寸	≤10	>10-50	>50-120	>120-400	>400
线性公差	±0.1	±0.2	±0.3	±0.5	±0.8	±1.2	±2.0	倒圆/倒角公差	±0.2	±0.5	±1.0	±2.0	角度公差	±1°	±30′	±20′	±10′	±5′

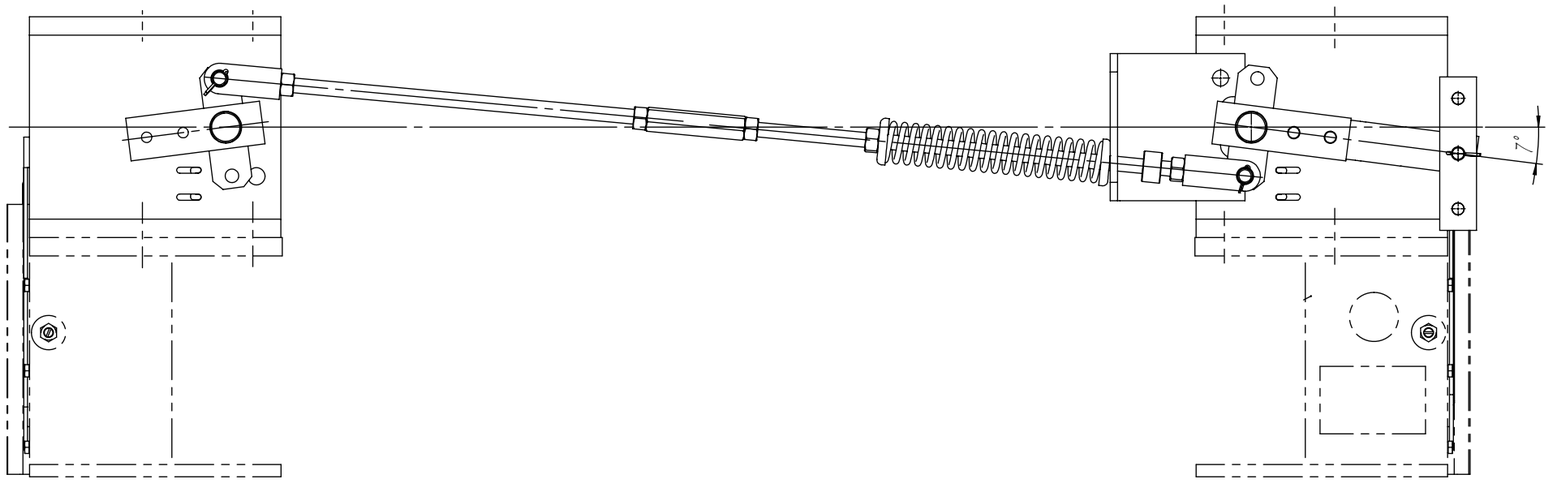

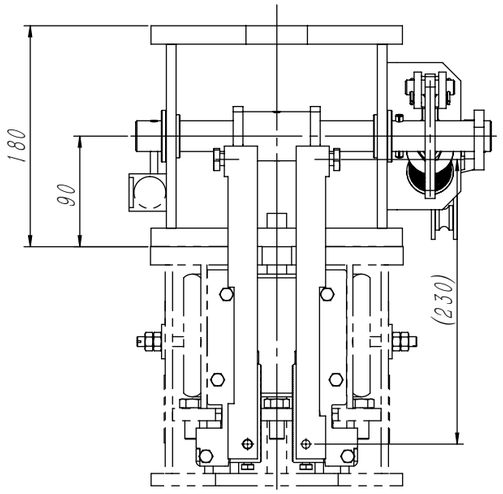

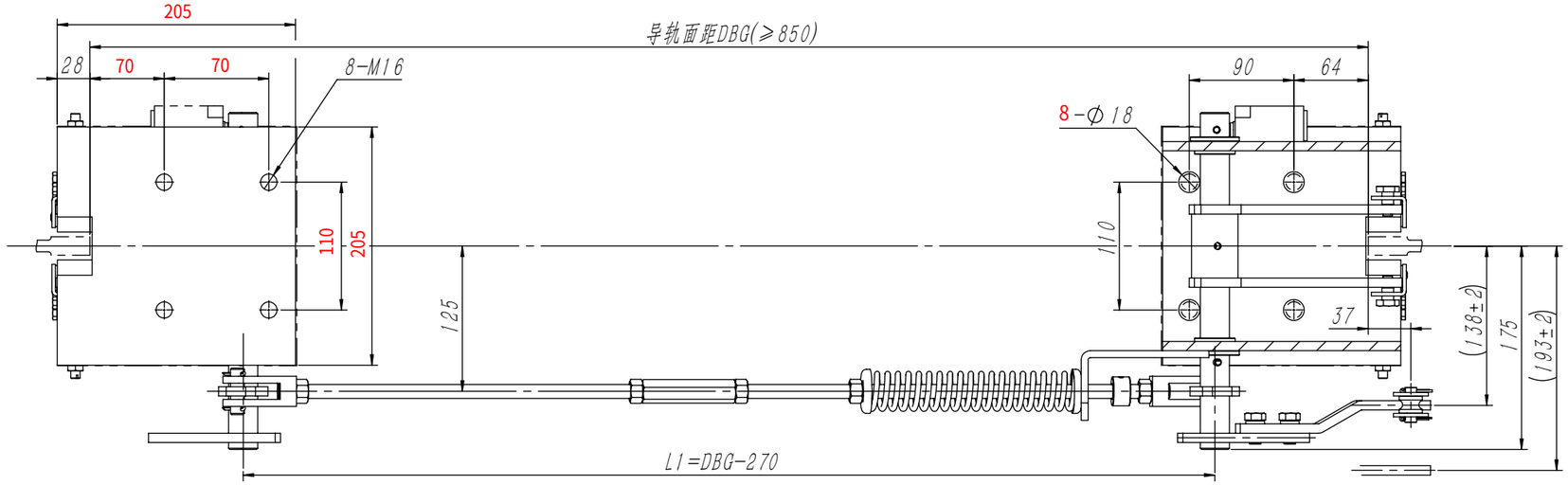

技术说明

1.本装置按匹配OX-188(A02)安全钳要求确定，选用时请注意匹配调整；
2.本装置配装安全开关为T1R236-11Z(自动复位),如需要配发手动复位开关时需注明；
3.本装置需将标准提拉杆需更换为OX188T下提拉机构中的专用提拉杆，配发该装置时注意提供；
4.图中限速器提拉位置可根据实际调整，本件可对称装配，整体安装前需注意布置要求。

型号	A	B	C	D	E
A01	205	205	110	90	64
A02	205	205	110	70	70

借(通)用件登记
旧底图总号
底图总号
签　字
日　期

标记	处数	分　区	文件更改号	签　名	年月日

设　计			标准化		
校　对					
审　核					
工　艺			批　准		

阶段标记	重量	比例
	00.00	1:5

物料编号:

宁波奥德普电梯部件有限公司

安全制动装置

OX188DT