OX188V

GB/T 1804-m	线性尺寸	0~6	6~30	30~120	120~400	400~1000	1000~2000	2000~4000	半径/高度尺寸	0.5-3	>3-6	>6-30	>30	倒角尺寸	≤10	>10-50	>50-120	>120-400	>400
	线性公差	±0.1	±0.2	±0.3	±0.5	±0.8	±1.2	±2.0	倒圆/倒角公差	±0.2	±0.5	±1.0	±2.0	角度公差	±1°	±30′	±20′	±10′	±5′

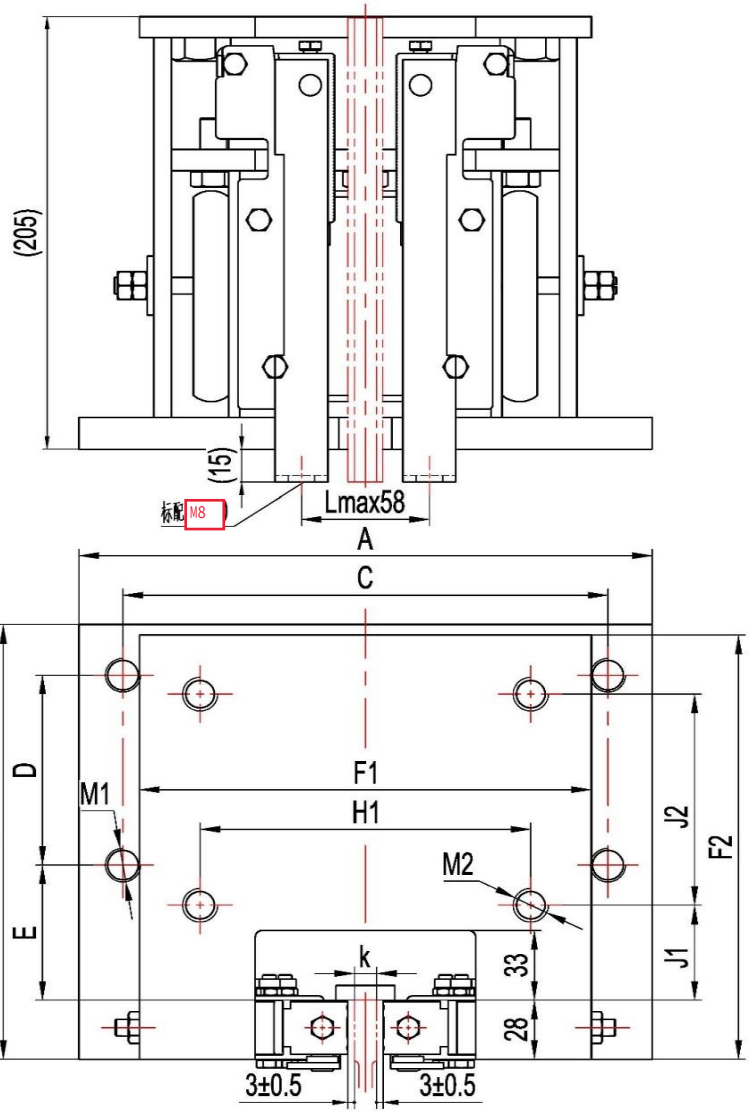

铭牌示意图

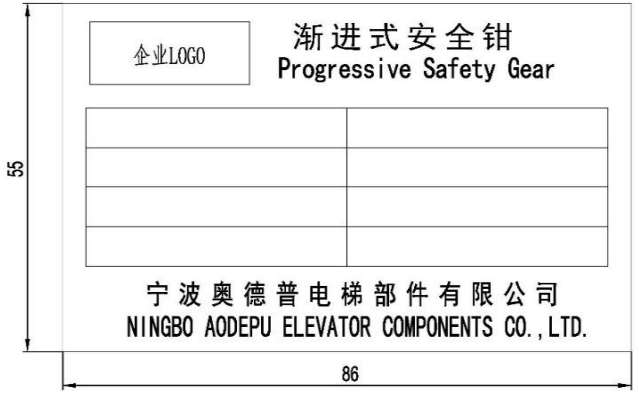

1. 本件适用额定速度：≤2.5m/s，允许系统质量（P+Q)需参照有效的型式试验报告：生产时需注明参数要求；
2. 装配时活动楔块与钳座滑动处涂上润滑油；装配后各活动部位确保灵活自如；
3. 件7为左右对称各一件，生产时螺孔按生产指令要求标配按M10(可选用M8)；
4. 装配调整后在调整部位点上红漆，且按要求装钉铭牌及合格证；
5. 本图按配OX-029导靴绘制，如配用其它导靴需注明参数(如按照导靴OX-310F(A01)为例，注明参数为：73-100×150/4-M16)

识别码	颜色色号
L01	RAL6005(本色)
L02	RAL5015(蓝色)
L03	RAL7037(灰色)

识别码	提拉杆
T01	M10
T02	M8

标记	处数	分区	文件更改号	签名	年月日		宁波奥德普电梯部件有限公司
设计			标准化			阶段标记 / 重量 18.86 / 比例 1:2	渐进式安全钳
校对							
审核						版本	OX188A
工艺			批准				

借(通)用件登记
旧底图总号
底图总号
签字
日期

A	B	C	D	E	M1		F1	F2	J1	J2	H1	M2
206	206	110	90	64	M16		205	205	75	70	126	M16

特殊要求

M1和M2说明：例M16为表示为螺纹孔M16，18表示为圆孔18；J2说明：当J2=0时，M2孔数量为2个