MADER T

A3

| | 0.5~6 | >6~30 | >30~120 | >120~400 | >400~1000 | >1000~2000 | >2000~4000 |
|---|---|---|---|---|---|---|---|
| 公差 | ±1 | ±0.5 | ±0.5 | ±0.8 | ±1.2 | ±2 | ± |

| | 0.5~3 | >3~6 | >6 |
|---|---|---|---|
| 公差 | ±0.2 | ±0.5 | ± |

| 角度 (短边) | 0~10 | >10~50 | >50~120 | >120~400 | >400 |
|---|---|---|---|---|---|
| 公差 | 1° ± | ±0.5° | ±0.3° | ±0.15° | ±0.1° |

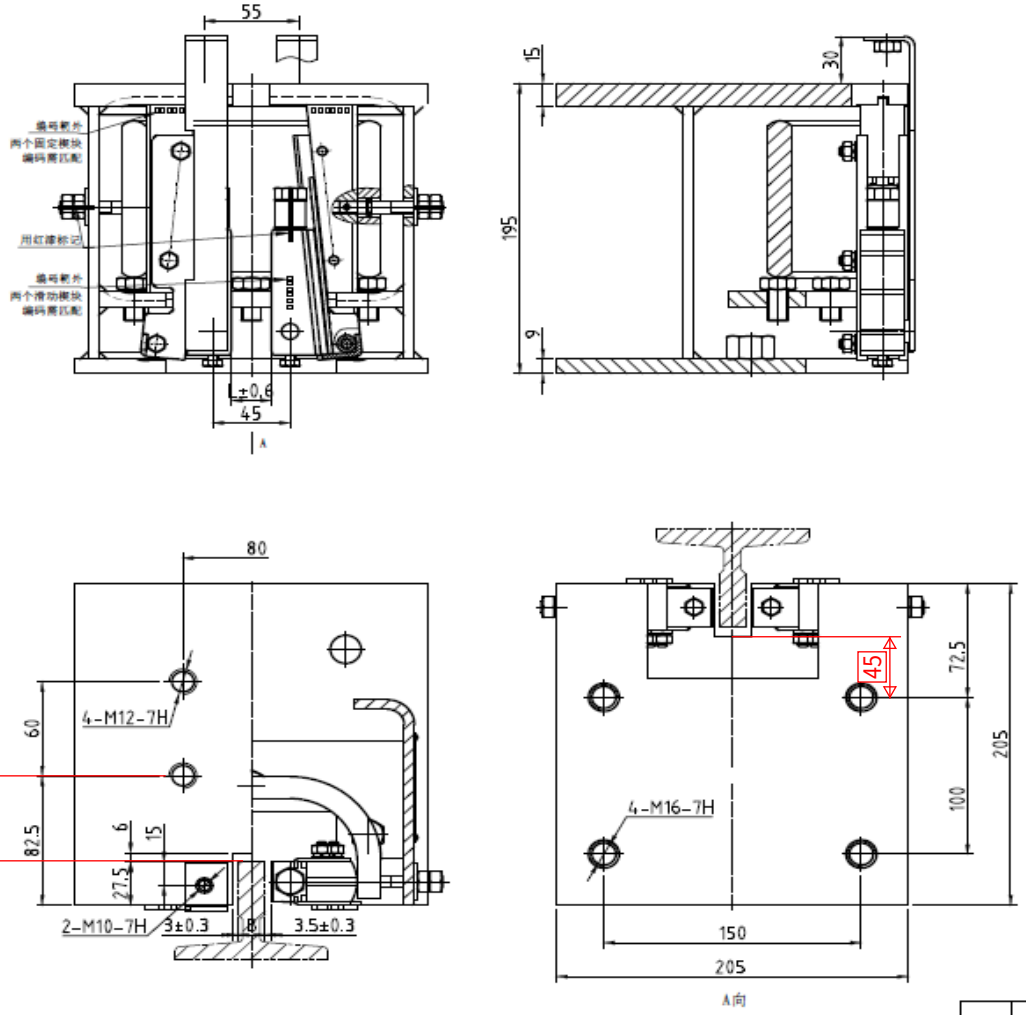


| 件号 | 额定速度 | 适用(P+Q)范围(kg) | 导轨面宽 | 型号 |
|---|---|---|---|---|
| YSFS3H506001 | 2 | 1100≤P+Q≤2500 | 16 | OX-188 |
| YSFS3H506002 | 2 | 2500≤P+Q≤3600 | 16 | |
| YSFS3H506003 | 2 | 2400≤P+Q≤4000 | 16 | |
| YSFS3H506004 | 2 | | | |
| YSFS3H506005 | 2.5 | 1100≤P+Q≤2500 | 16 | |
| YSFS3H506006 | 2.5 | 2500≤P+Q≤3600 | 16 | |
| YSFS3H506007 | 2.5 | 2400≤P+Q≤4000 | 16 | |
| YSFS3H506008 | 2.5 | | | |
| YSFS3H506009 | 1 | 1100≤P+Q≤2500 | 16 | |
| YSFS3H506010 | 1 | 2500≤P+Q≤3600 | 16 | |
| YSFS3H506011 | 1 | 2400≤P+Q≤4000 | 16 | |
| YSFS3H506012 | 1 | | | |
| YSFS3H506013 | 1.5 | 1100≤P+Q≤2500 | 16 | |
| YSFS3H506014 | 1.5 | 2500≤P+Q≤3600 | 16 | |
| YSFS3H506015 | 1.5 | 2400≤P+Q≤4000 | 16 | |
| YSFS3H506016 | 1.5 | | | |
| YSFS3H506017 | 1.75 | 1100≤P+Q≤2500 | 16 | |
| YSFS3H506018 | 1.75 | 2500≤P+Q≤3600 | 16 | |
| YSFS3H506019 | 1.75 | 2400≤P+Q≤4000 | 16 | |
| YSFS3H506020 | 1.75 | | | |

技术要求

1. 本安全钳适用电梯额定速度V=0.25-2.5m/s，轿厢自重与额定总载荷(P+Q)为1000-4000kg;
2. 本安全钳适用导轨硬度<HB143,导轨工作面宽度B=10、15.88、16mm，且导轨表面的防锈油务必用合适的清洁剂加以清除干净;
3. 固定楔块与钳体之间的运动面涂L-HM46抗磨液压油;
4. 装配时两滑动楔块摩擦面间距的中心面与钳体凹槽的中心面偏差<0.2;
5. 两滑动楔块最大行程69mm。

| 标记 | 处数 | 分区 | 更改文件号 | 签名 | 年月日 |
|---|---|---|---|---|---|
| 设计 | | | 标准化 | | |
| 校对 | | | | | |
| 审核 | | | | | |
| 工艺 | | | 批准 | | |

宁波奥德普

| 阶段标记 | | | | 重量 | 比例 |
|---|---|---|---|---|---|
| - | - | - | - | 0kg | 1:3 |

共 1 张 第 1 张

YSFS 御星富士

安全钳

YSFS3H506