MADER T

A3

	0.5~6	>6~30	>30~120	>120~400	>400~1000	>1000~2000	>2000~4000
公差	±1	±0.5	±0.8	±1.2	±2	±	

	0.5~3	>3~6	>6
公差	±0.2	±0.5	±

角度 (短边)	0~10	>10~50	>50~120	>120~400	>400
公差	1° ±	±0.5°	±0.3°	±0.15°	±0.1°

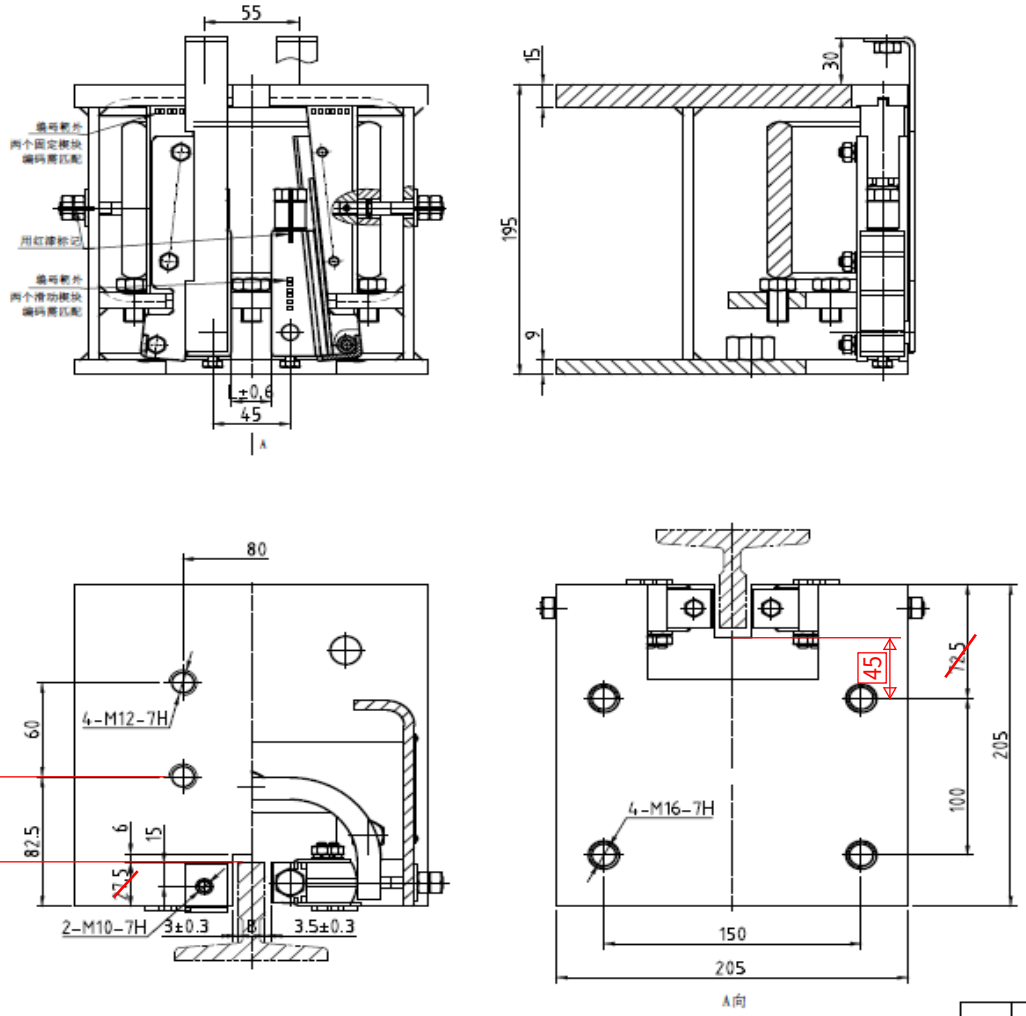

件号	额定速度	适用(P+Q)范围(kg)	导轨面宽	型号
YSFS3H506001	2	1100≤P+Q≤2500	16	OX-188
YSFS3H506002	2	2500≤P+Q≤3600	16	
YSFS3H506003	2	2400≤P+Q≤4000	16	
YSFS3H506004	2			
YSFS3H506005	2.5	1100≤P+Q≤2500	16	
YSFS3H506006	2.5	2500≤P+Q≤3600	16	
YSFS3H506007	2.5	2400≤P+Q≤4000	16	
YSFS3H506008	2.5			
YSFS3H506009	1	1100≤P+Q≤2500	16	
YSFS3H506010	1	2500≤P+Q≤3600	16	
YSFS3H506011	1	2400≤P+Q≤4000	16	
YSFS3H506012	1			
YSFS3H506013	1.5	1100≤P+Q≤2500	16	
YSFS3H506014	1.5	2500≤P+Q≤3600	16	
YSFS3H506015	1.5	2400≤P+Q≤4000	16	
YSFS3H506016	1.5			
YSFS3H506017	1.75	1100≤P+Q≤2500	16	
YSFS3H506018	1.75	2500≤P+Q≤3600	16	
YSFS3H506019	1.75	2400≤P+Q≤4000	16	
YSFS3H506020	1.75			

技术要求

1. 本安全钳适用电梯额定速度V=0.25-2.5m/s，轿厢自重与额定总载荷(P+Q)为1000-4000kg;
2. 本安全钳适用导轨硬度<HB143,导轨工作面宽度B=10、15.88、16mm，且导轨表面的防锈油务必用合适的清洁剂加以清除干净;
3. 固定楔块与钳体之间的运动面涂L-HM46抗磨液压油;
4. 装配时两滑动楔块摩擦面间距的中心面与钳体凹槽的中心面偏差<0.2;
5. 两滑动楔块最大行程69mm。

标记	处数	分区	更改文件号	签名	年月日
设计			标准化		
校对					
审核					
工艺			批准		

宁波奥德普

阶段标记				重量	比例
-	-	-	-	0kg	1:3

共 1 张 第 1 张

YSFS 御星富士

安全钳

YSFS3H506