A3 第一视角

基础尺寸	0.5-6	>6-30	>30-120	>120-400	>400-1000	>1000-2000	>2000-4000
公　差	±0.1	±0.2	±0.3	±0.5	±0.8	±1.2	±2

锯射切割	>0.5-3	>3-6	>6
公　差	±0.2	±0.5	±1

角度(短边)	0-10	>10-50	>50-120	>120-400	>400
公　差	±1°	±0.5°	±0.3°	±0.15°	±0.1°

焊接

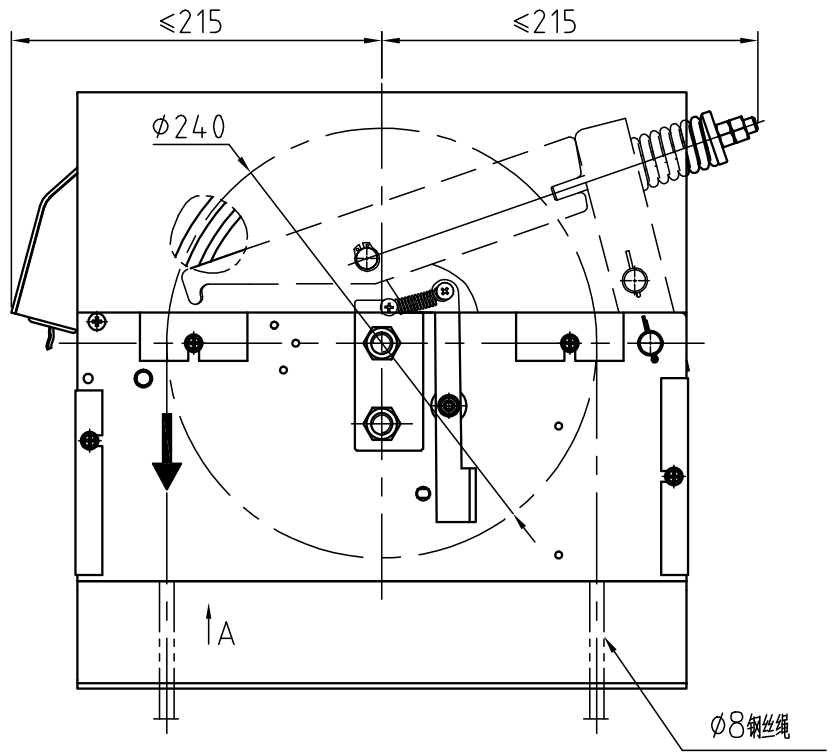

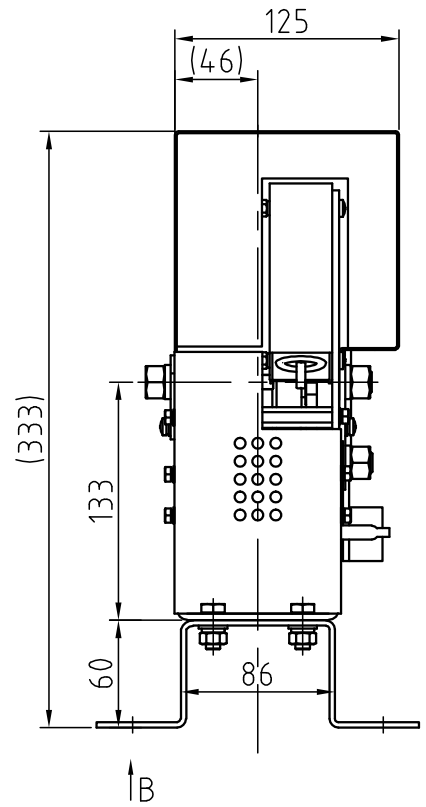

安装底板 视图 B

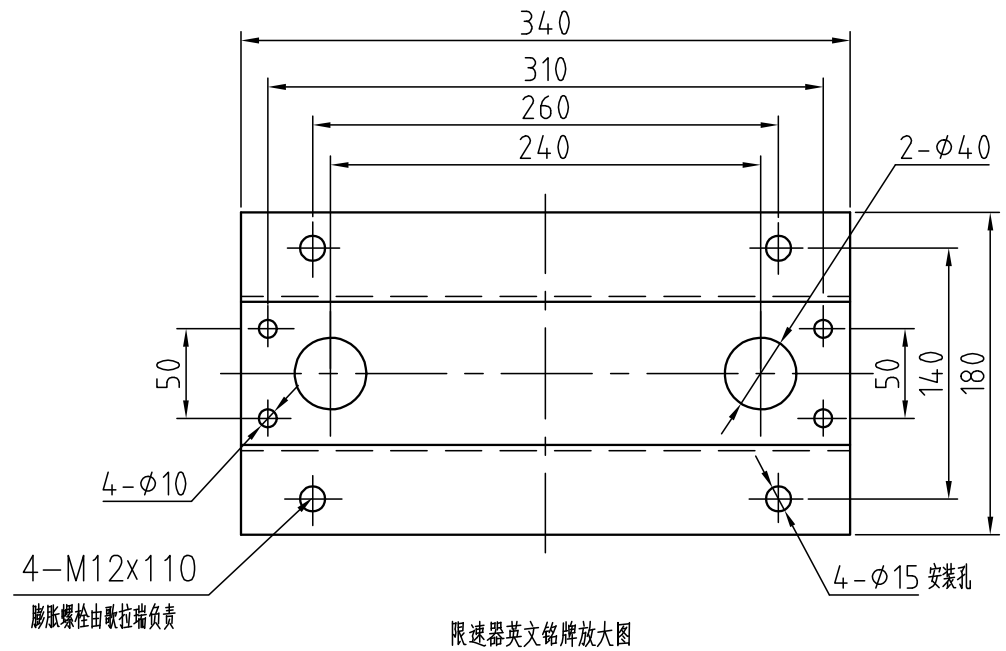

限速器英文铭牌放大图

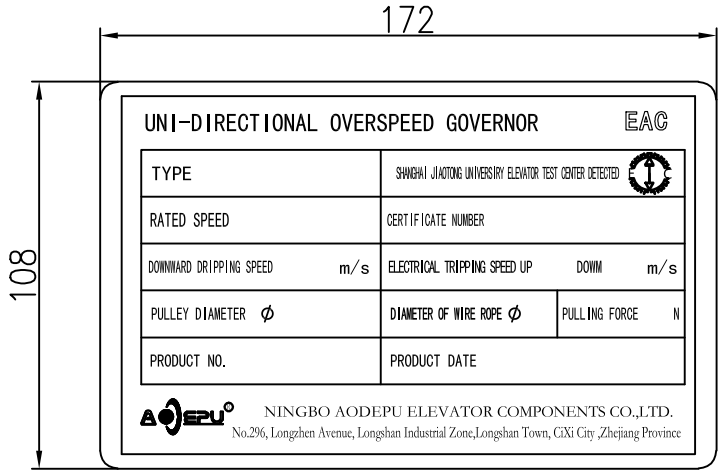

去除安装底板后视图 A

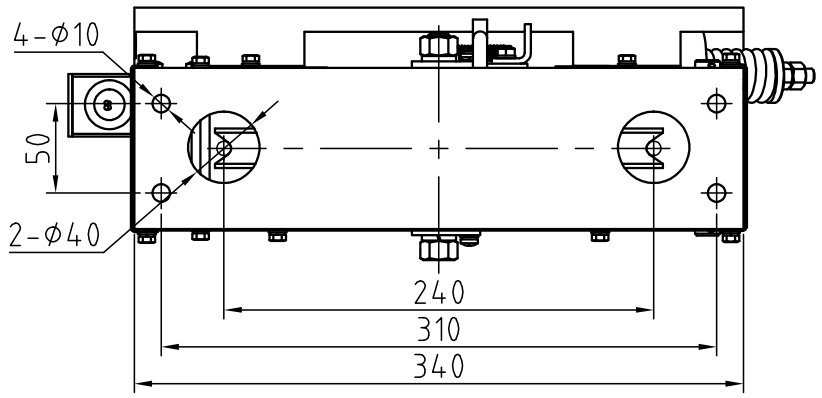

技术要求:

1.用于有机房的限速器，限速器绳轮节径240mm，适用钢丝绳直径φ8mm，额定速度范围≤2.5m/s；
2.限速器拉拔力按800~1500N设定；
3.限速器调试标准按本厂规定，调试后加铅封和红漆封记；
4.限速器出厂时，铭牌上各参数必须用钢印打上去（已印刷参数除外）；
5.电梯下行标识箭头贴在限速器机架上，如图示；
6.4个安装固定膨胀螺栓M12X110由歌拉端负责；
7.随本机装箱的包括：限速器、合格证、安装使用说明书、调试证书、复位步骤说明；

件号	速度(m/s)	钢丝绳直径(mm)	语言	品牌	型号	标准符合性	用途	备注
GEL6H033001	1	Φ8	英文	宁波奥德普	OX-240	符合EAC认证	轿厢侧	电源电压AC220V; 含接插件 接线参照: GEL8B064001
GEL6H033002	1.5							
GEL6H033003	1.6							
GEL6H033004	1.75							
GEL6H033005	2							
GEL6H033006	2.5							
GEL6H033007	1						对重侧	
GEL6H033008	1.5							
GEL6H033009	1.6							
GEL6H033010	1.75							
GEL6H033011	2							
GEL6H033012	2.5							

记号	处数	更改原因及说明	更改日期	更改者	审查者	变更版本
4						
3						
2						
1						

描图
旧底图总号
底图总号
签字 日期

GLARIE

首次发布版本	231110	图号	GEL6H033
绘图 杨华	20231130	比例 1:4	名称 限速器
校对 范孝烨	20231130	共 1 页	材料 组件
审核 刘斌	20231130	第 1 页	