A3 第一视角

基础尺寸	0.5-6	>6-30	>30-120	>120-400	>400-1000	>1000-2000	>2000-4000
公 差	±0.1	±0.2	±0.3	±0.5	±0.8	±1.2	±2

锯射切割	>0.5-3	>3-6	>6
公 差	±0.2	±0.5	±1

角度(短边)	0-10	>10-50	>50-120	>120-400	>400
公 差	±1°	±0.5°	±0.3°	±0.15°	±0.1°

焊接

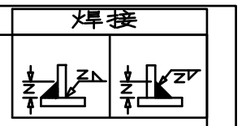

OX-210B安全钳详情图
3:2

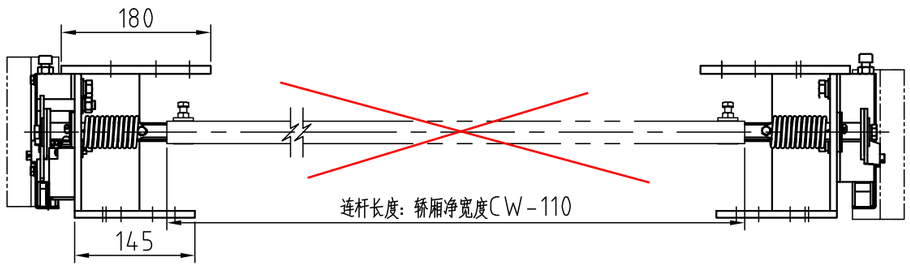

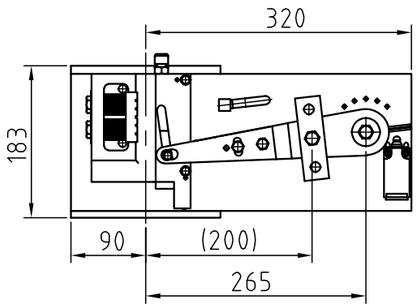

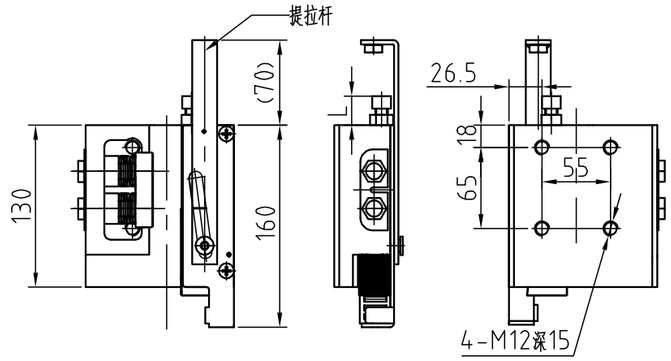

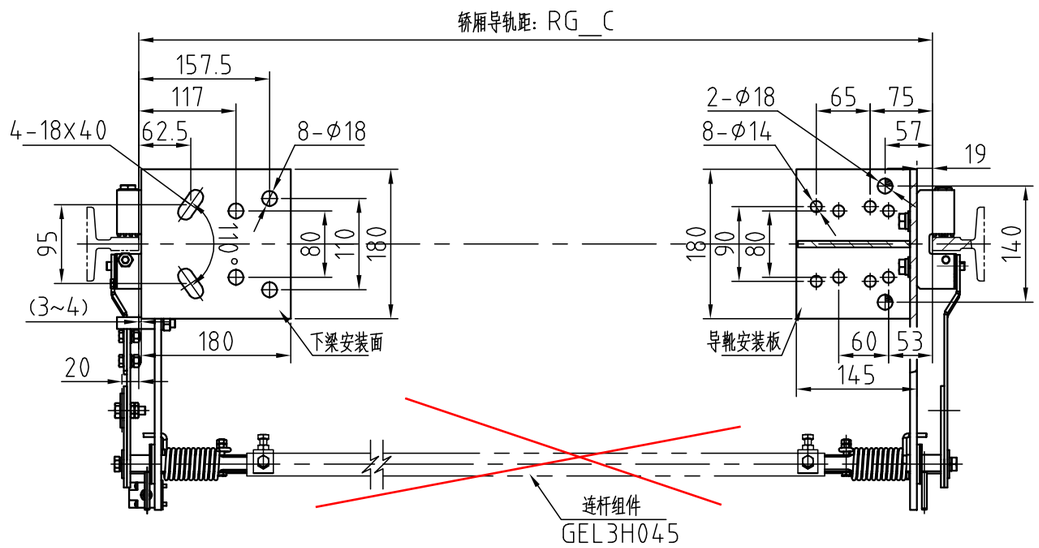

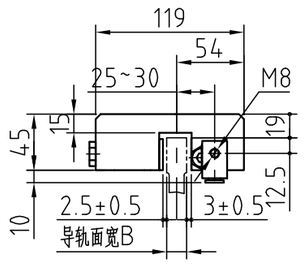

无连接方管
另单独购买

安全钳英文铭牌

SAFETY GEAR	TYPE: EAC	
CERTIFICATE NO.	DEBUGGING MASS: kg	APPLICABLE MASS RANGE: kg
RATED SPEED RANGE: m/s	WIDTH OF GUIDE RAILS: mm	PRODUCT NO.
NINGBO AODEPU ELEVATOR COMPONENTS CO., LTD. NO. 296, Longzhen Avenue, Longshan Industrial Zone, Longshan Town, Cixi City, Zhejiang Province		PRODUCT DATE:

18 × 97

OX-210B安全钳配置说明：

1.本图中L参数根据系统质量状态情况需调整，且与蝶形弹簧排布对应匹配；
2.调整确定好后，需件导向盖板用弹性圆柱销限位固定，且关键调整位置采用红漆封装；
3.确定该产品时需明确导轨规格系统质量、额定速度等参数，且一套左右两件参数应保持基本一致；
4.当购买整套安全钳及联动装置时无详情图中示意的连杆组件；

技术说明：

1.本图参照奥德普OX-210BZ(A02)安全钳联动装置绘制，含电气开关、安全钳(供应商提供)；
2.产品适用于电梯额定速度 ≤2.5m/s，P+Q=600~3500kg ，导轨面宽B ≤16mm；；
3.本件不分左、右件，适用于安全钳下联动布置的结构中适用，安装调整中需注意限速器联动钢丝绳的位置应与该机构的提拉板位置对应，如不能匹配可根据实际情况将提拉杆调整位置安装，但需将限位的轴杆也一起调整；
4.本件开关位置可根据实际状态进行调整固定，要求在安全钳制动动作时开关需有效断开；
5.本装置在安装调整时需注意两侧安全钳制动保持同步状态。
6.连杆组件参考图号：GEL3H045；
7本图适配安全钳型号为：OX-210B,参数详见上图。

描 图
旧底图总号
底图总号

签 字	日 期

记号	处数	更 改 原 因 及 说 明	更改日期	更改者	审查者	变更版本
4						
3						
2						
1						

GLARIE

首次发布版本	231110			图号	GEL3H044
绘 图	杨华	20231130	比例 1:7	名称	安全钳及联动装置
校 对	范孝烨	20231130	共 2 页	材料	组件
审 核	刘斌	20231130	第 2 页		