Evaluation Warning : The document was created with Spire.PDF for .NET.

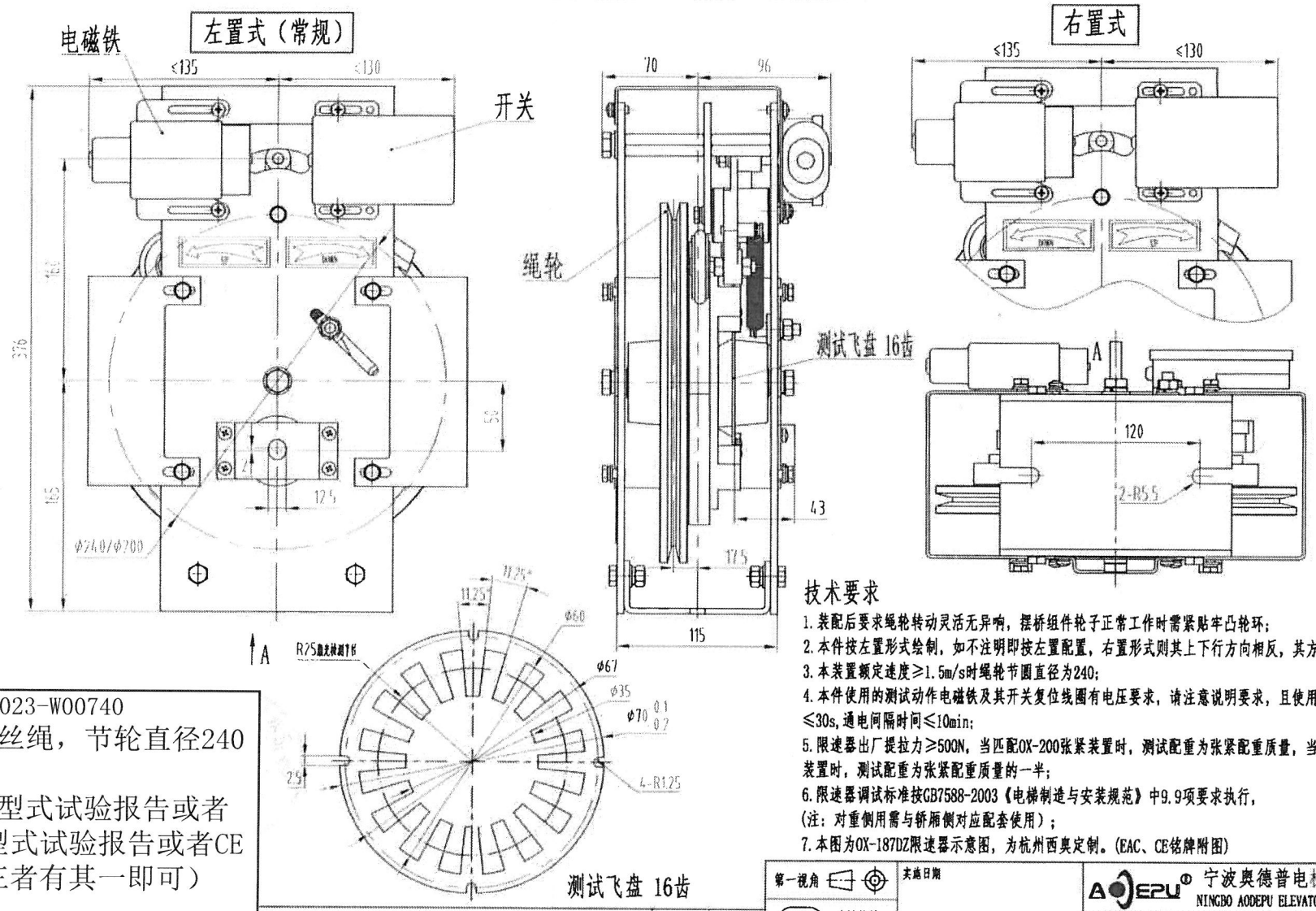

B-XOA2531ACZ023-W00740
准标：8mm钢丝绳，节轮直径240
全英文铭牌
有NETEC英文型式试验报告或者
上海交大的型式试验报告或者CE
认证（以上三者有其一即可）

技术要求

1. 装配后要求绳轮转动灵活无异响，摆桥组件轮子正常工作时需紧贴牢凸轮环；
2. 本件按左置形式绘制，如不注明即按左置配置，右置形式则其上下行方向相反，其方向标识不同；
3. 本装置额定速度≥1.5m/s时绳轮节圆直径为240；
4. 本件使用的测试动作电磁铁及其开关复位线圈有电压要求，请注意说明要求，且使用时连续通电时间≤30s，通电间隔时间≤10min；
5. 限速器出厂提拉力≥500N，当匹配OX-200张紧装置时，测试配重为张紧配重质量，当匹配OX-300张紧装置时，测试配重为张紧配重质量的一半；
6. 限速器调试标准按GB7588-2003《电梯制造与安装规范》中9.9项要求执行，（注：对重侧用需与轿厢侧对应配套使用）；
7. 本图为OX-187DZ限速器示意图，为杭州西奥定制。(EAC、CE铭牌附图)

杭州西奥电梯有限公司会签单			
西奥件号	XOA2531ACZ		
确认人	0.15-0.28, 0.45-0.46	日期	2023.3.3
共2页 第1页	CA号	CA-D23010083	

第一视角	实施日期	宁波奥德普电梯部件有限公司 NINGBO AODEPU ELEVATOR COMPONENTS CO.,LTD.	
CC 关键特性			限速器
设计	2023.02.08	标准化	阶段标记 / 重量 / 比例 1:3
审核	23.02.8		AX187V030
工艺		批准 2023.2.8	第 1 张 共 2 张

标记	处数	更改内容	签名	年月日

图幅: A3 Ver 1.4

Evaluation Warning : The document was created with Spire.PDF for .NET.

杭州西奥电梯有限公司会签章			
西奥图号	XOA2531ACZ		
西奥件号	019-024, 045-046		
确认人	吴捷刚	日期	2023.3.3
共 2 页,	第 2 页	CA号	CA-17230108

对应表

奥德普件号	杭州西奥件号	绳轮规格	额定速度(m/s)	钢丝绳直径(mm)	绳轮直径(mm)	备注
AX187V030019	XOA2531ACZ019	XOA4111ACH001	10	φ6	φ200	轿厢侧用左置
AX187V030020	XOA2531ACZ020	XOA4111ACH002	15	φ8	φ240	
AX187V030021	XOA2531ACZ021	XOA4111ACH002	16	φ8	φ240	
AX187V030022	XOA2531ACZ022	XOA4111ACH002	175	φ8	φ240	
AX187V030023	XOA2531ACZ023	~~XOA4111ACH001~~	10	φ8	φ240	轿厢侧用右置
AX187V030024	XOA2531ACZ024	XOA4111ACH002	15	φ8	φ240	
AX187V030045	XOA2531ACZ045	XOA4111ACH002	16	φ8	φ240	
AX187V030046	XOA2531ACZ046	XOA4111ACH002	175	φ8	φ240	

标记	处数	更改内容	签名	年月日

第一视角

CC 关键特性

实施日期

设计	吴捷刚	2023.02.01	标准化	
审核	刘勇	23.02.08		
工艺			批准	王卫荣 2023.2.8

宁波奥德普电梯部件有限公司
NINGBO AODEPU ELEVATOR COMPONENTS CO.,LTD.

限速器

阶段标记	重量	比例

第 2 张 共 2 张

AX187V030

图幅: A3 Ver 1.4