A3	基础尺寸	0.5-6	>6-30	>30-120	>120-400	>400-1000	>1000-2000	>2000-4000
	公 差	±0.1	±0.2	±0.3	±0.5	±0.8	±1.2	±2

锯射切割	>0.5-3	>3-6	>6
公 差	±0.2	±0.5	±1

角度(短边)	0-10	>10-50	>50-120	>120-400	>400
公 差	±1°	±0.5°	±0.3°	±0.15°	±0.1°

焊接

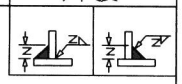

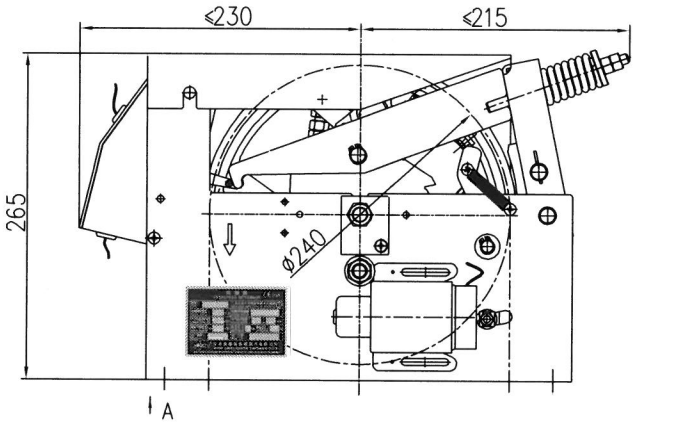

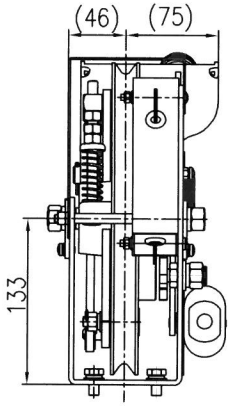

视图 A

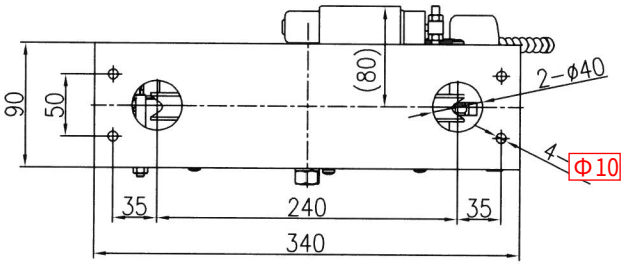

件号	GEL6H031400				
序号	件号	名称	单位	数量	备注
1	GB5783-~~M6~~×30-8. 8Z M8	螺栓	件	4	塑料袋单独包装;放置于包装箱内
2	8 GB93-~~6~~-430HV-Z	弹垫	件	4	
3	GB97. 1-~~6~~-140HV-Z 8	平垫	件	4	
4	M8 GB6170-~~M6~~-8Z	六角螺母	件	4	
5	GEL6H031101	调试证书	份	1	塑料袋包装后黏贴与包装箱外
6	GEL6H031102	合格证	份	1	
7	GEL6H031103	限速器安装使用说明书	份	1	包装箱内

技术要求:

1. 本限速器是电动控制，用于无机房的限速器，

限速器绳轮节径240mm，适用钢丝绳直径Φ8mm，额定速度范围≤1.75m/s，

3 2. 电源电压AC220V；

3. 限速器拉拔力按800~1500N设定；

4. 限速器装配调试完成后，在相应的调整部位进行涂封；

5. 限速器出厂时，铭牌上各参数必须用钢印打上去（已印刷参数除外）；

6. 出厂时需要包含以上配件、资料，对应件号GEL6H031400；

7. 出厂时需包含相应的安装说明书，所附资料需要与语言要求一致

件号	速度 (m/s)	钢丝绳直径 (mm)	语言	品牌	型号	标准符合性	用途	备注
GEL6H031121	0.5	Φ8	中文	宁波奥德普	OX-240A	符合GB认证	轿厢侧	电源电压AC220V;含接插件接线参照:GEL8B064001 GEL8B064002
GEL6H031122	1	Φ8						
GEL6H031123	1.5	Φ8						
GEL6H031124	1.75	Φ8						
GEL6H031129	0.5	Φ8	中文	宁波奥德普	OX-240A	符合GB认证	对重侧	
GEL6H031130	1	Φ8						
GEL6H031131	1.5	Φ8						
GEL6H031132	1.75	Φ8						

3

描 图
旧底图总号
底图总号
签 字 日 期

记号	处数	更 改 原 因 及 说 明	更改日期	更改者	审查者	变更版本
4						
3	2	扩充一页，增加AC220V限速器件号	230721	陆怡军	何正泉	230710
2	3	删除CE认证件号	200708	周静云	顾正龙	200616
1	1	新增件号	191114	周 雨	顾正龙	191101

GLARIE

首次发布版本	190607
绘 图	仲超棒 20190701
校 对	周静云 20190701
审 核	顾正龙 20190701
比例	1:4
共 2 页	
第 2 页	

图号	GEL6H031
名称	限速器
材料	组件