A3	基础尺寸	0.5-6	>6-30	>30-120	>120-400	>400-1000	>1000-2000	>2000-4000
	公　差	±0.1	±0.2	±0.3	±0.5	±0.8	±1.2	±2

锯射切割	>0.5-3	>3-6	>6
公　差	±0.2	±0.5	±1

角度(短边)	0-10	>10-50	>50-120	>120-400	>400
公　差	±1°	±0.5°	±0.3°	±0.15°	±0.1°

焊接

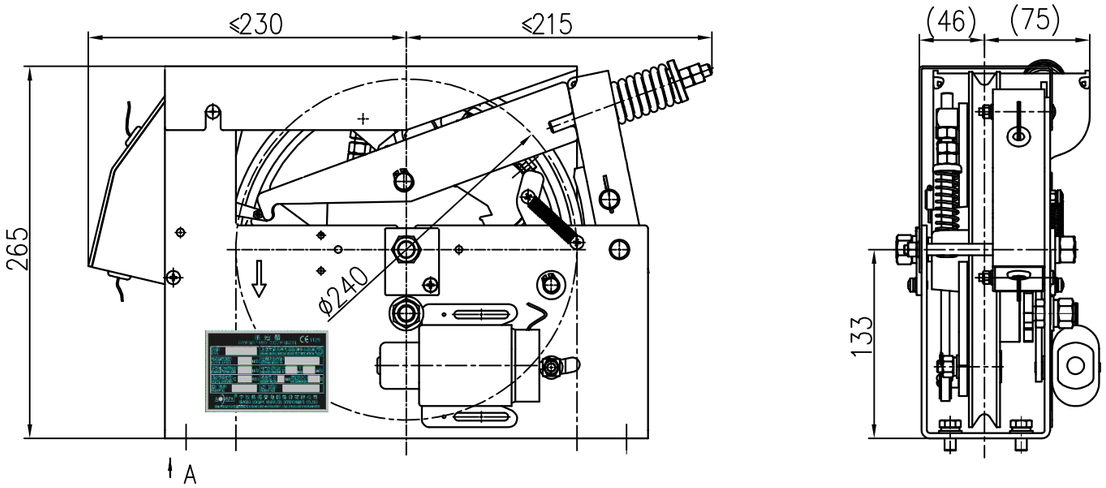

视图 A

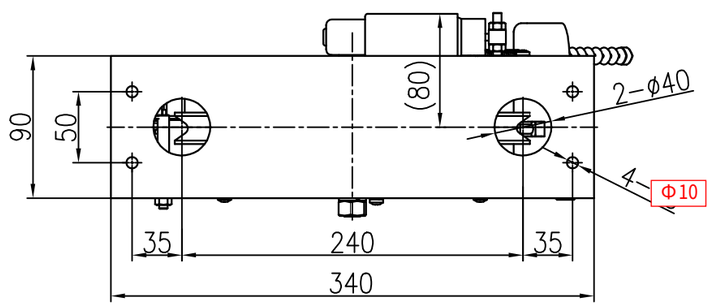

△1

件号	速度 (m/s)	钢丝绳直径 (mm)	语言	品牌	型号	标准符合性	用途	备注
GEL6H031021	0.5	Φ8	中文	宁波奥德普	OX-240A	符合GB认证	轿厢侧	含接插件 接线参照: GEL8B064001 GEL8B064002
GEL6H031022	1	Φ8						
GEL6H031023	1.5	Φ8						
GEL6H031024	1.75	Φ8						
~~GEL6H031025~~	~~0.5~~	~~Φ8~~	全英文			符合CE认证		
~~GEL6H031026~~	~~1~~	~~Φ8~~						
~~GEL6H031027~~	~~1.5~~	~~Φ8~~						
~~GEL6H031028~~	~~1.75~~	~~Φ8~~						
GEL6H031029	0.5	Φ8	中文	宁波奥德普	OX-240A	符合GB认证	对重侧	
GEL6H031030	1	Φ8						
GEL6H031031	1.5	Φ8						
GEL6H031032	1.75	Φ8						
~~GEL6H031033~~	~~0.5~~	~~Φ8~~	全英文			符合CE认证		
~~GEL6H031034~~	~~1~~	~~Φ8~~						
~~GEL6H031035~~	~~1.5~~	~~Φ8~~						
~~GEL6H031036~~	~~1.75~~	~~Φ8~~						

件号	GEL6H031400				
序号	件号	名称	单位	数量	备注
1	GB5783-~~M6~~×30-8．8Z	螺栓	件	4	塑料袋单独包装; 放置于包装箱内
2	GB93-~~6~~-430HV-Z	弹垫	件	4	
3	GB97．1-~~6~~-140HV-Z	平垫	件	4	
4	GB6170-~~M6~~-8Z	六角螺母	件	4	
5	GEL6H031101	调试证书	份	1	塑料袋包装后黏贴与包装箱外
6	GEL6H031102	合格证	份	1	
7	GEL6H031103	限速器安装使用说明书	份	1	包装箱内

技术要求:

1. 本限速器是电动控制，用于无机房的限速器，限速器绳轮节径240mm，适用钢丝绳直径φ8mm，额定速度范围≤1.75m/s，
2. 电源电压DC24V；
3. 限速器拉拔力按800~1500N设定；
4. 限速器装配调试完成后，在相应的调整部位进行漆封；
5. 限速器出厂时，铭牌上各参数必须用钢印打上去（已印刷参数除外）；
6. 出厂时需要包含以上配件、资料，对应件号GEL6H031400；
7. 出厂时需包含相应的安装说明书，所附资料需要与语言要求一致

△2

件号	速度 (m/s)	钢丝绳直径 (mm)	语言	品牌	型号	标准符合性	用途
GEL6H031001	0.5	Φ8	中文	宁波奥德普	OX-240A	符合GB认证	轿厢侧
GEL6H031002	1	Φ8					
GEL6H031003	1.5	Φ8					
GEL6H031004	1.75	Φ8					
~~GEL6H031005~~	~~0.5~~	~~Φ8~~	全英文			符合CE认证	
~~GEL6H031006~~	~~1~~	~~Φ8~~					
~~GEL6H031007~~	~~1.5~~	~~Φ8~~					
~~GEL6H031008~~	~~1.75~~	~~Φ8~~					

件号	速度 (m/s)	钢丝绳直径 (mm)	语言	品牌	型号	标准符合性	用途
GEL6H031009	0.5	Φ8	中文	宁波奥德普	OX-240A	符合GB认证	对重侧
GEL6H031010	1	Φ8					
GEL6H031011	1.5	Φ8					
GEL6H031012	1.75	Φ8					
~~GEL6H031013~~	~~0.5~~	~~Φ8~~	全英文			符合CE认证	
~~GEL6H031014~~	~~1~~	~~Φ8~~					
~~GEL6H031015~~	~~1.5~~	~~Φ8~~					
~~GEL6H031016~~	~~1.75~~	~~Φ8~~					

记号	处数	更改原因及说明	更改日期	更改者	审查者	变更版本
△4						
△3						
△2	3	删除CE认证件号	200708	周静云	顾正龙	200616
△1	1	新增件号	191114	周　雨	顾正龙	191101

描　图	
旧底图总号	
底图总号	
签　字	日　期

GLARIE

绘　图	仲超桦	20190701	首次发布版本	190607	图号 GEL6H031
校　对	周静云	20190701	比例	1:4	名称 限速器
审　核	顾正龙	20190701	共 1 页	第 1 页	材料 组件