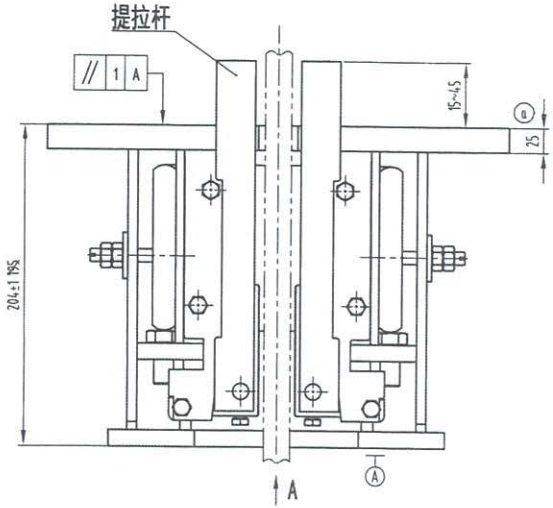

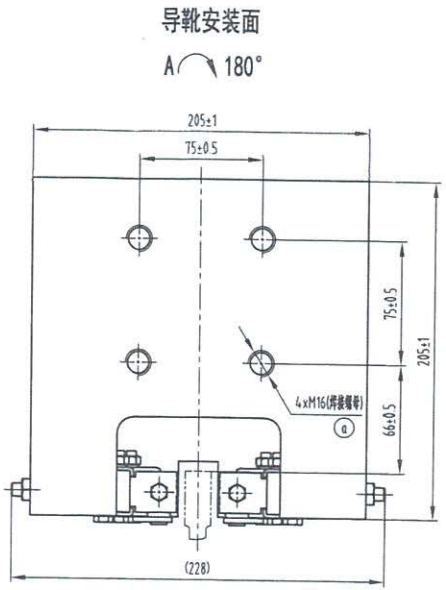

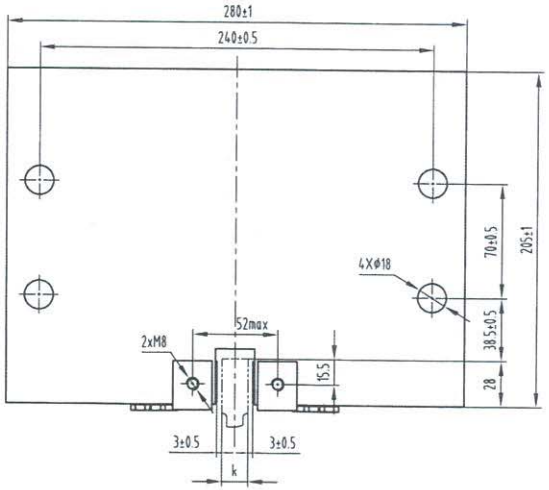

对应表

嘉兴欧迪重工件号	对应奥德普	系统质量P+Q(kg)	额定速度V	导轨导向面宽度k
XTA2682AFK001	AX188V024G99	1000≤P+Q≤1200	0.25≤V≤2.5	15.88
XTA2682AFK002		1200<P+Q≤1400		
XTA2682AFK003		1400<P+Q≤1600		
XTA2682AFK004		1600<P+Q≤1800		
XTA2682AFK005		1800<P+Q≤2000		
XTA2682AFK006		2000<P+Q≤2200		
XTA2682AFK007		2200<P+Q≤2400		
XTA2682AFK008		2400<P+Q≤2600		
XTA2682AFK009		2600<P+Q≤2800		
XTA2682AFK010		2800<P+Q≤3000		
XTA2682AFK011		3000<P+Q≤3200		
XTA2682AFK012		3200<P+Q≤3400		
XTA2682AFK013		3400<P+Q≤3600		
XTA2682AFK014		3600<P+Q≤3800		
XTA2682AFK015		3800<P+Q≤4000		

优迈对应图号	XTA2682AFK	确 认	林经纬
会签确认日期	2022.7.1	批 准	方爱华
件号备注	XTA2682AFK001~015		
共 1 页，第 1 页		授 权	PM220752

参数表

参数名	中文描述
k (mm)	导轨导向面宽度
V (m/s)	额定速度
P+Q (kg)	系统总质量

技术要求

1 本安全钳型号为OX-188，适用于实心T型导轨。提拉形式为双提拉杆，提拉孔为M8；
2 本安全钳适用于额定速度≤2.5m/s，使用参数以实际型式试验报告结果为准；
3 本图为嘉兴欧迪重工交付图，尺寸和结构方面更新，需双方确认；
4 装配时各活动部位活动灵活，无卡阻；
5 表面喷涂部件颜色为上灰色RAL7037；
6 安装时，紧固件安装要求牢固可靠，导轨导向面两侧与活动钳块面间隙均匀，调整间隙时，两活动钳块高度一致；
7 安全钳本体处不得擅自调整，如需调整请联系生产厂家。

15.88	0.25≤V≤2.5	1000<P+Q≤4000	G99	安全钳
k	V	P+Q	G00	名称

标记	处数	更改内容	签名	日期
ⓐ	2	增加板厚，增加螺母说明		22.07.08

设计	刘晶	22.04.28	标准化		
审核	周正	22.04.28			
工艺			批准	白卫宏	22.04.28

宁波奥德普电梯部件有限公司
NINGBO AODEPU ELEVATOR COMPONENTS CO., LTD.

阶段标记	重量	比例
		1:3

共 1 张 第 1 页

安全钳

AX188V024

V2007