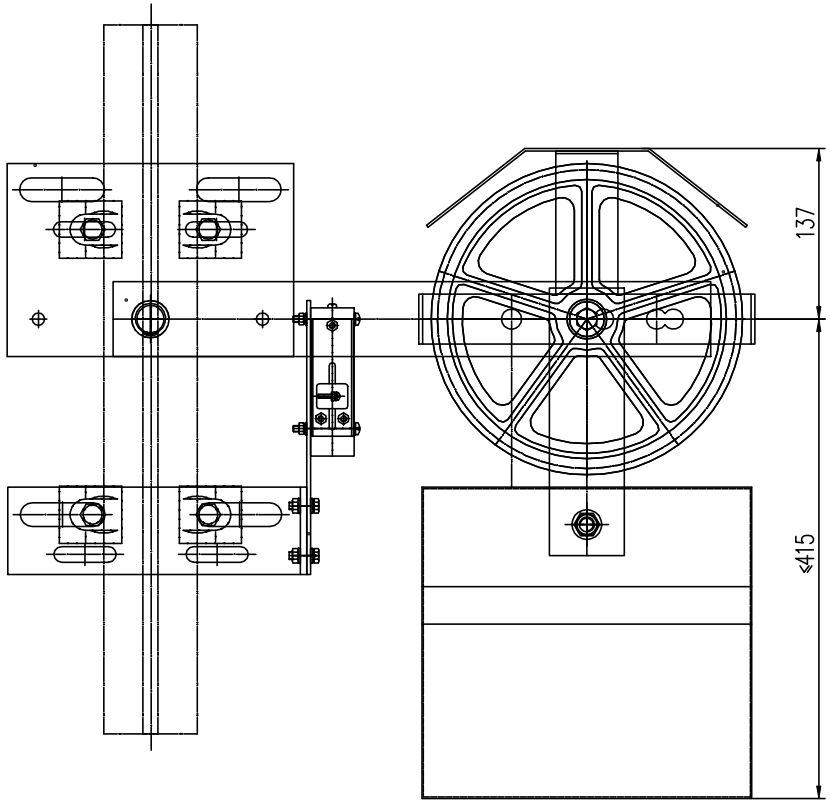

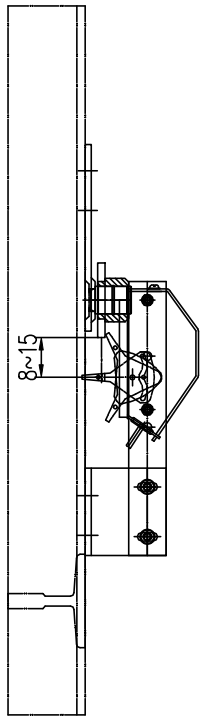

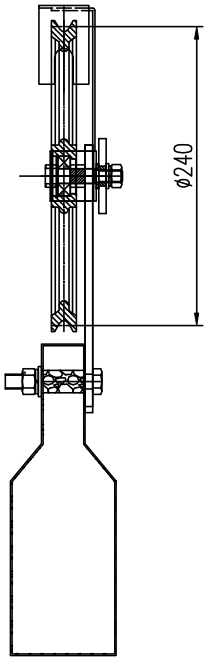

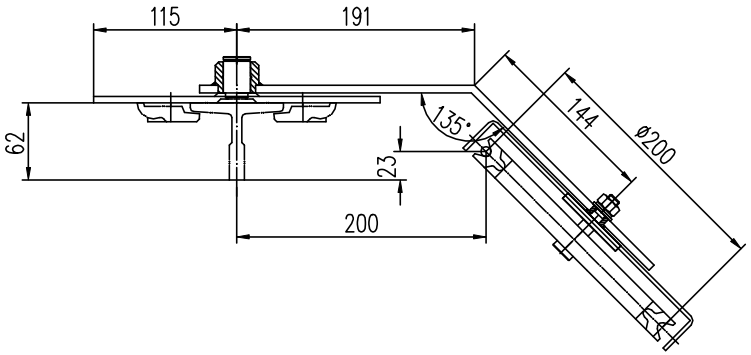

本图按要求设计，图中各件除件3按修整图纸
其余各件按标准配备生产。
用户需确认绳轮情况：绳轮节圆直径为240或200
配用的钢丝绳情况。

					装配件			宁波奥德普电梯部件有限公司
标记	处数	更改文件号	签名	日期	质量	g		限速器张紧装置
设 计	俞志华		标准化		阶段标记	图幅	比 例	
校 对						A3	1:4	OX300
审 核								
工 艺			批 准		共 张第 张			

文件名
原图号
签 字
日 期

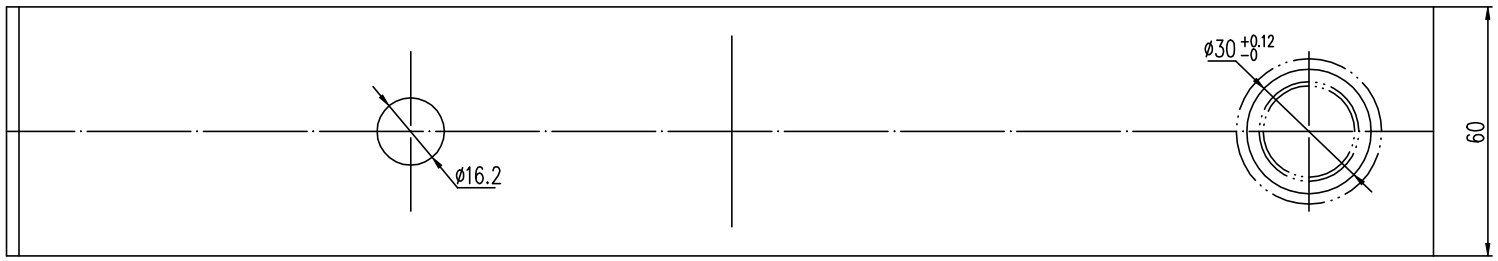

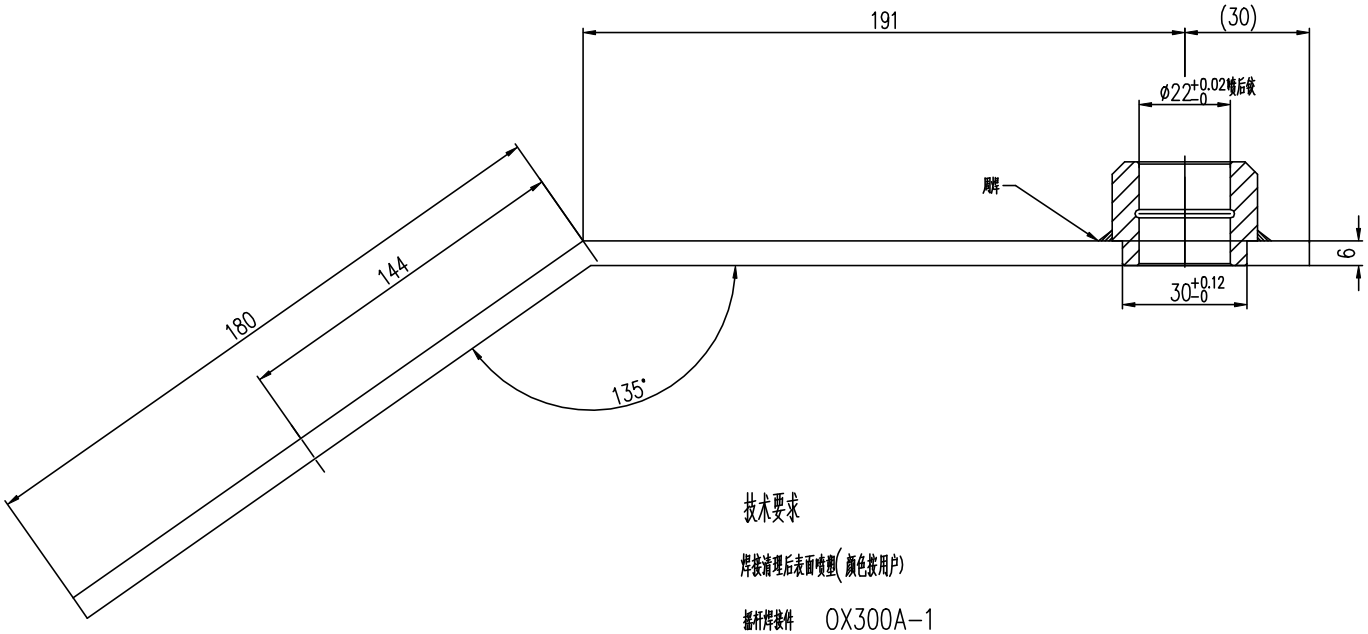

技术要求

焊接清理后表面喷塑(颜色按用户)

摇杆焊接件　OX300A-1

序号	图号	名称	数量	材料	备注
2	OX300.3-1.2	轴套	1		
1	OX300.3-1.1	摇杆	1	Q235/6*60型材	

标记	处数	更改文件号	签名	日期

设计	俞志华		标准化		
校对					
审核					
工艺			批准		

质量	g	
阶段标记	图幅	比例
	A3	1:1
共 张	第 张	

宁波奥德普电梯部件有限公司

摇杆组件

OX300.3

文件名

原图号

签字

日期