A3	基础尺寸	0.5-6	>6-30	>30-120	>120-400	>400-1000	>1000-2000	>2000-4000
	公差	±0.1	±0.2	±0.3	±0.5	±0.8	±1.2	±2

锯断切割	0.5-3	>3-6	>6
公差	±0.2	±0.5	±1

角度（短边）	0-10	>10-50	>50-120	>120-400	>400
公差	±°	±0.5°	±0.3°	±0.15°	±0.1°

焊接

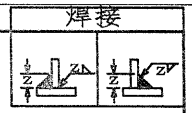

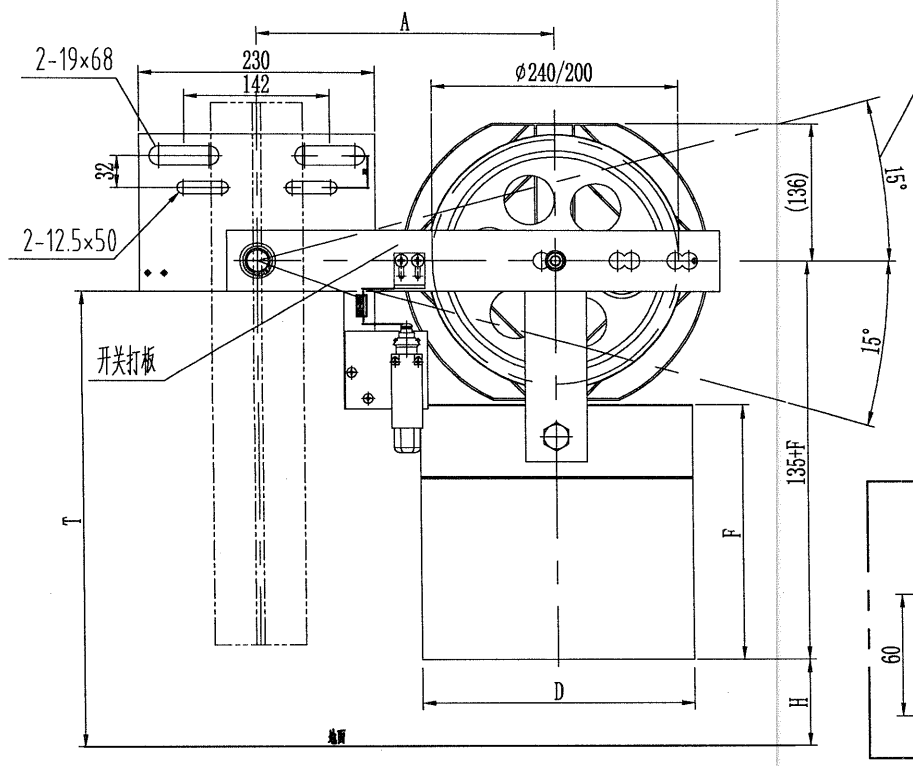

该摆角为极限参数，实际使用时可根据需求调整开关打板，或调整开关安装位置，以此限定涨紧装置摆动角度；

绳轮摆动尺寸示意：

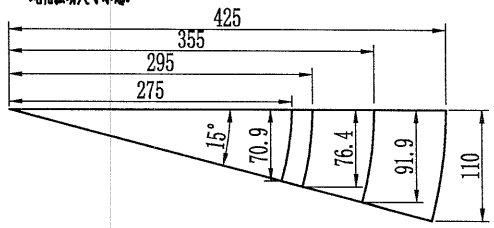

A	275 295	355	425
H	>180	>200	>200

阻燃聚丙烯全封闭防护罩

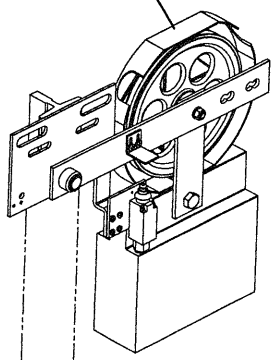

受控

2019年04月10日

摇杆板件

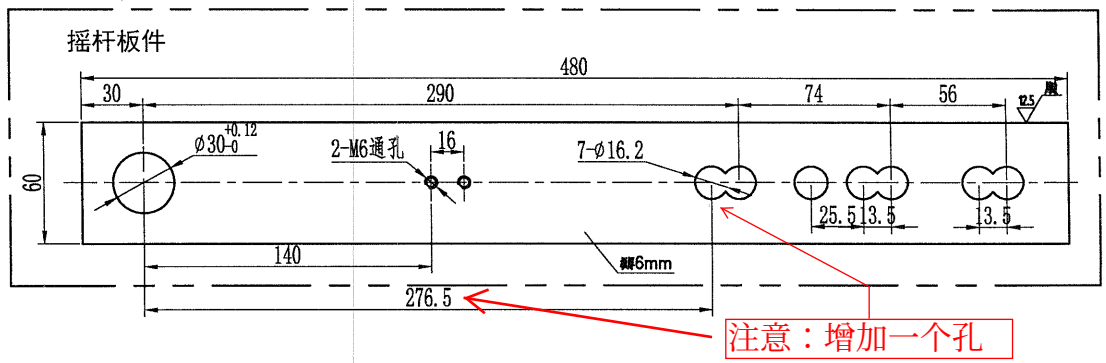

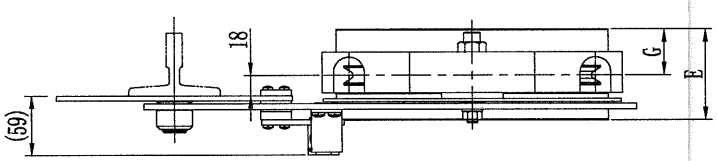

图号	绳轮节径	钢丝绳直径	A	配重质量	适用状态	配重材质	D	E	F	G
MSA6Z040001	200	6	275 295 300 320 335 355 390	18KG	H≤50mm	重晶石	270	100	265	50
MSA6Z040002				30KG	50<H≤100mm		300	140	305	70
MSA6Z040003	240	8		18KG	H≤50mm		270	100	265	50
MSA6Z040004				30KG	50<H≤100mm		300	140	305	70
MSA6Z040005	200	6		18KG	H≤50mm	铸铁	270	55	260	25
MSA6Z040006				30KG	50<H≤100mm		250	70	275	35
MSA6Z040007	240	8		18KG	H≤50mm		270	55	260	25
MSA6Z040008				30KG	50<H≤100mm		250	70	275	35

技术说明：

1. 涨紧轮和摇杆组件应转动顺畅、灵活、无卡滞现象；
2. 图中绳轮根据限速器匹配选用，可装在摇杆的正反侧使用，B=18mm；
3. 开关组件可按实际需要现场调整安装；
4. 本图配重按18kg重晶石形式绘制，可根据实际使用状态按表单选用等。

注：图示A尺寸可为275/290/310/325/350/360/365/375/405/425；

标记	处数	分区	更改文件号	签名	年月日
设计	韩伟良	20190328	标准化		
校对	杨涛	20190328			
审核					
工艺			批准	沈福	20190328

奥德普OX-300D(M)

阶段标记				重量	比例
-	-	-	-	@kg	1:5

共 1 张　第 1 张

梯轮 STADE FUSHILI

涨紧装置

MSA6Z040