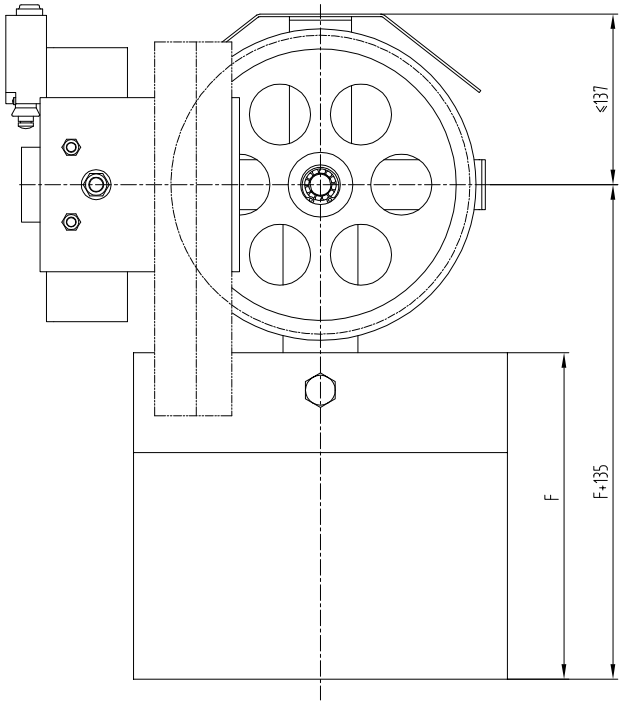

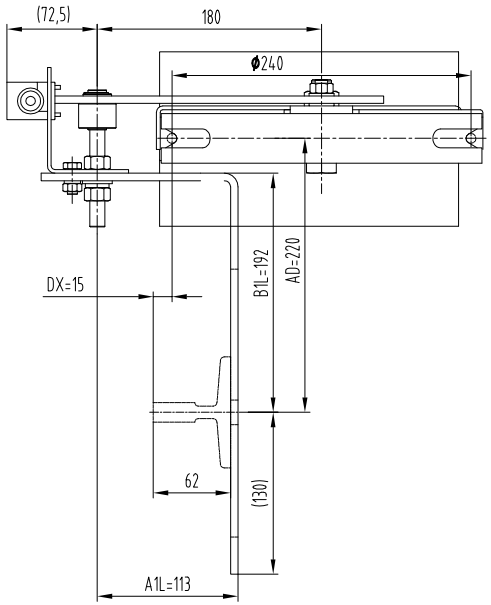

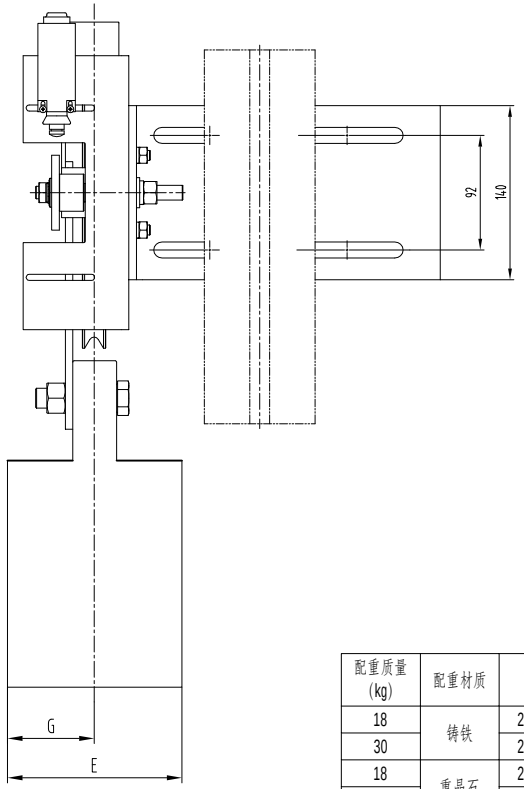

配重质量 (kg)	配重材质	D	E	F	G
18	铸铁	260	55	250	25
30		250	70	275	35
18	重晶石	270	100	265	50
30		300	140	305	70

技术说明

1.本件按Φ200绳轮配30kg/18KG重晶石/铸铁配重绘制,使用时注意相关配件关系，避免干涉；

2.图中参数A(±15)可调整;

3.参数B与导轨规格有关联，使用时注意；

借(通)用件登记
旧底图总号
底图总号
签 字
日 期

标记	处数	分 区	文件更改号	签名	年、月、日
设计			标准化		
校对					
审核					
工艺			批准		

总装图

阶段标记	重量	比例
		1:4
共 1 张	第 1 张	

宁波奥德普电梯部件有限公司

张紧装置

OX-200(ZC)

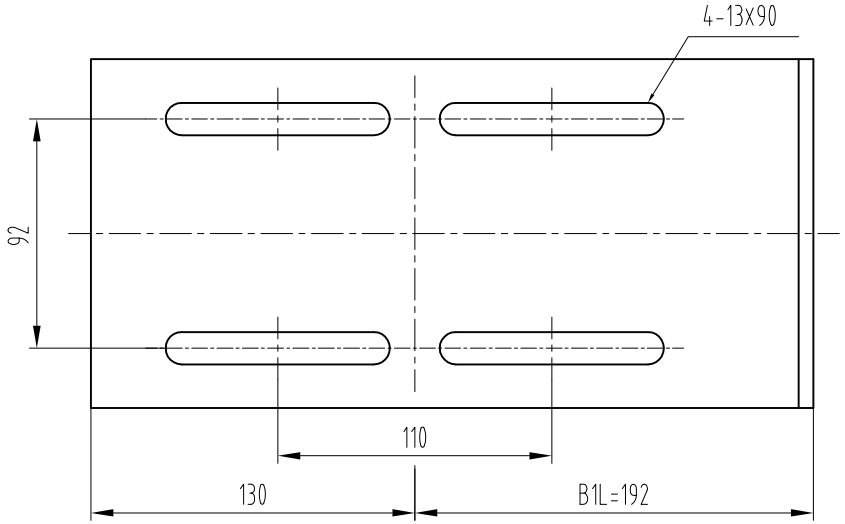

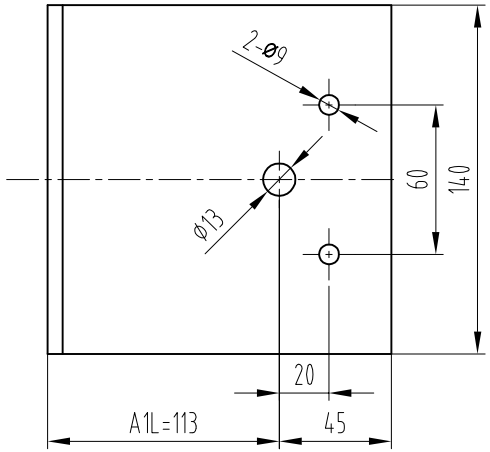

技术要求

1 去锐边毛刺;

2 表面粉末喷涂，颜色由生产指令确定。

借(通)用件登记	
旧底图总号	
底图总号	
签 字	
日 期	

						Q235A/6.0		宁波奥德普电梯部件有限公司
标记	处数	分 区	文件更改号	签名	年月日			安装底板
设计			标准化			阶段标记	重量	比例 1:2
校对								OX200.1-1
审核								
工艺			批准			共 2 页	第 1 页	