OX-300(非标)

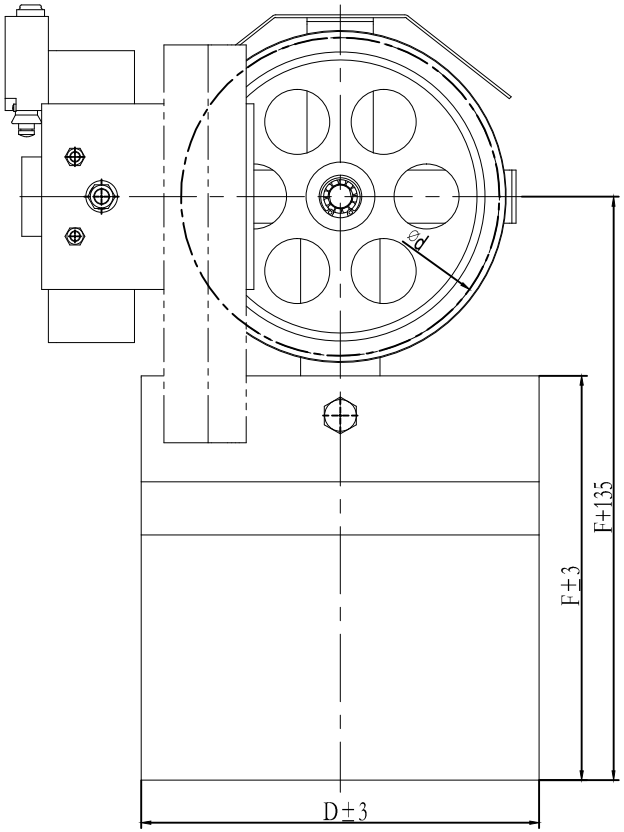

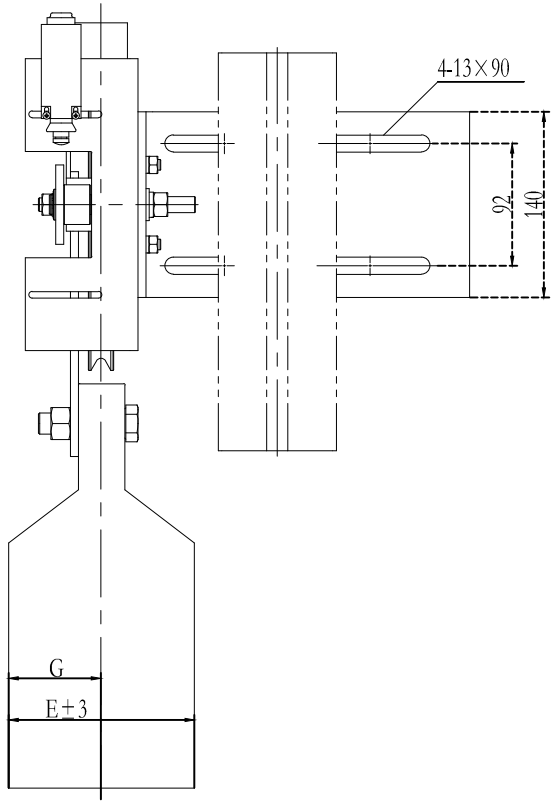

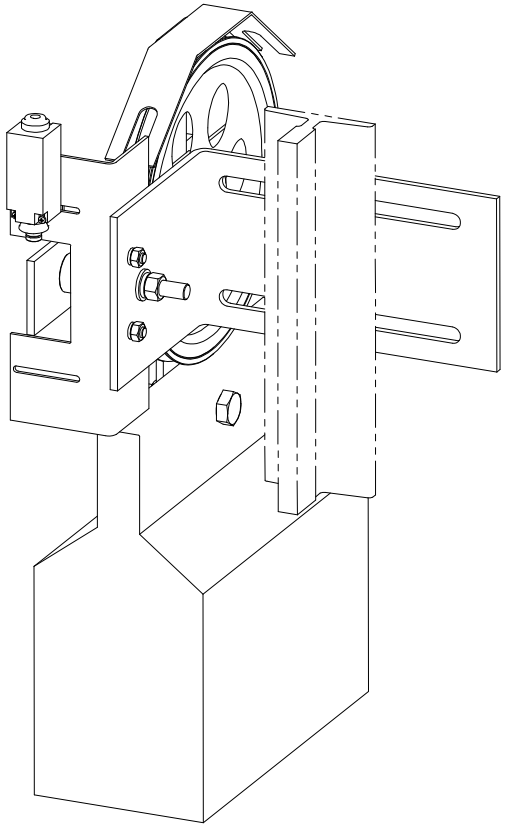

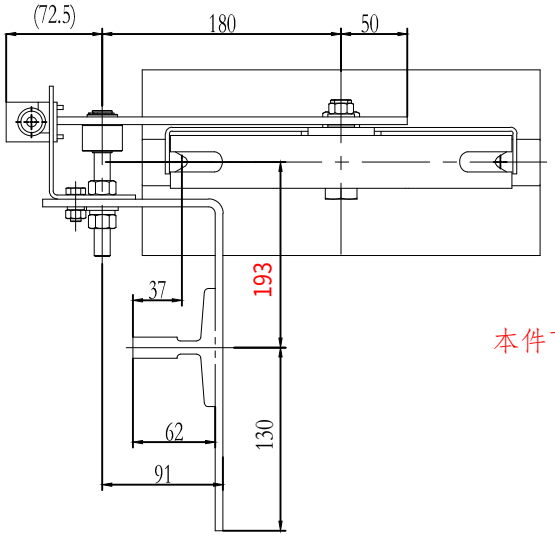

技术说明

1.本件按Φ240绳轮配30kg重晶石配重绘制,使用时注意相关配件关系，避免干涉；

2.图中参数A(0～15)可调整;

3.参数B与导轨规格有关联，使用时注意；

4.本图按西奥对重用限速器布置匹配。

注：支架采用OX-200形式

本件可对称装配

标记	处数	分区	文件更改号	签名	年、月、日	总装图		宁波奥德普电梯部件有限公司
设计			标准化			阶段标记	重量	比例
校对							45.49	1:4
审核								
工艺			批准			共 1 张	第 1 张	

涨紧装置

OX-300(非标)

借(通)用件登记
旧底图总号
底图总号
签字
日期

基本尺寸	0～6	6～30	30～120	120～400	400～1000	1000～2000	2000～4000
公 差	0.1	0.2	0.3	0.5	0.8	1.2	2.0

OX200.1-1

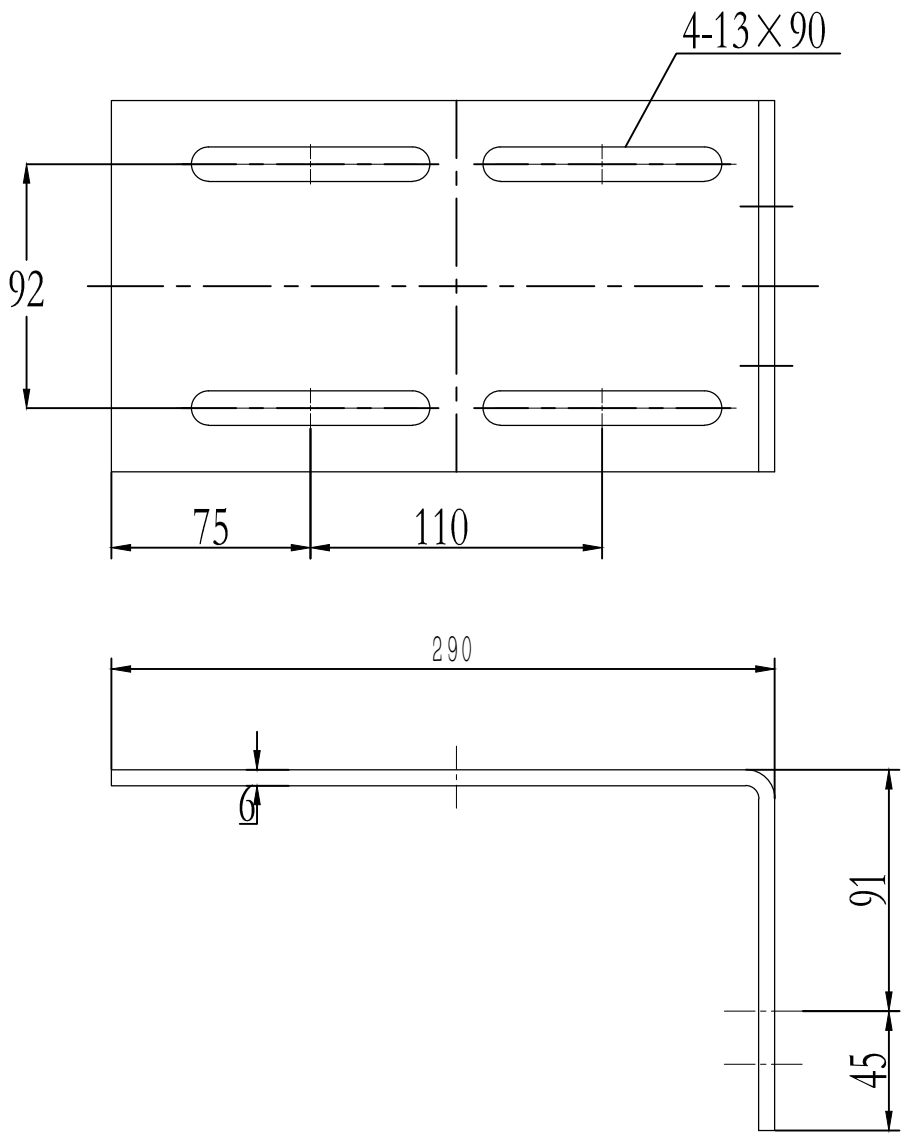

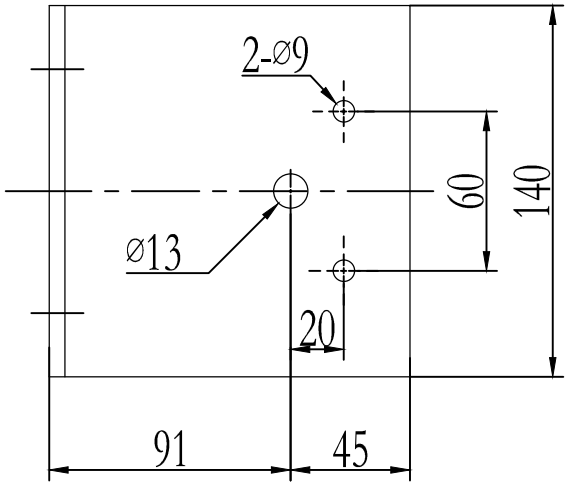

借(通)用件登记
旧底图总号
底图总号
签 字
日 期

标记	处数	分 区	文件更改号	签名	年月日
设计			标准化		
校对					
审核					
工艺			批准		

Q235A/6.0

阶段标记	重量	比例
		1:2

共 2 页　　第 1 页

宁波奥德普电梯部件有限公司

安装底板

OX200.1-1