OX029 (A03)

| GB/T 1804-m | | | | | | | | | | | | | | | | | |
|---|---|---|---|---|---|---|---|---|---|---|---|---|---|---|---|---|---|
| 线性尺寸 | 0.5-6 | >6-30 | >30-120 | >120-400 | >400-1000 | >1000-2000 | >2000-4000 | 半径/高度尺寸 | 0.5-3 | >3-6 | >6-30 | >30 | 短边尺寸 | ≤10 | >10-50 | >50-120 | >120-400 | >400 |
| 线性公差 | ±0.1 | ±0.2 | ±0.3 | ±0.5 | ±0.8 | ±1.2 | ±2.0 | 倒圆/倒角公差 | ±0.2 | ±0.5 | ±1.0 | ±2.0 | 角度公差 | ±1° | ±30′ | ±20′ | ±10′ | ±5′ |

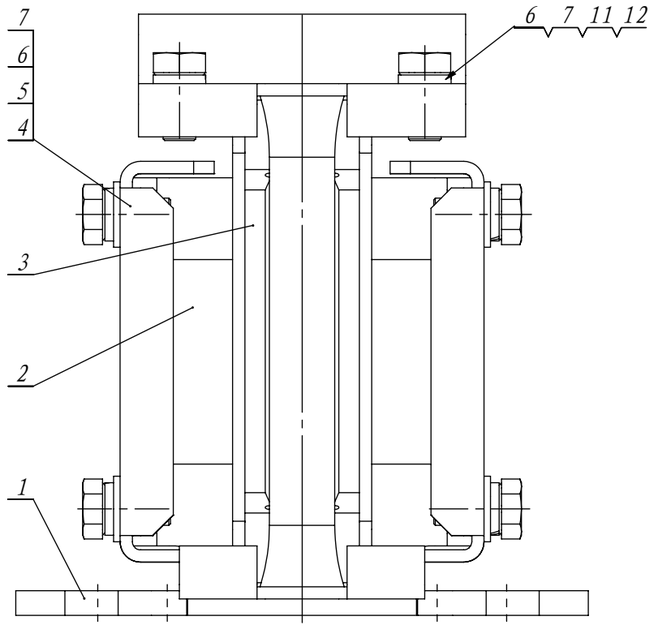


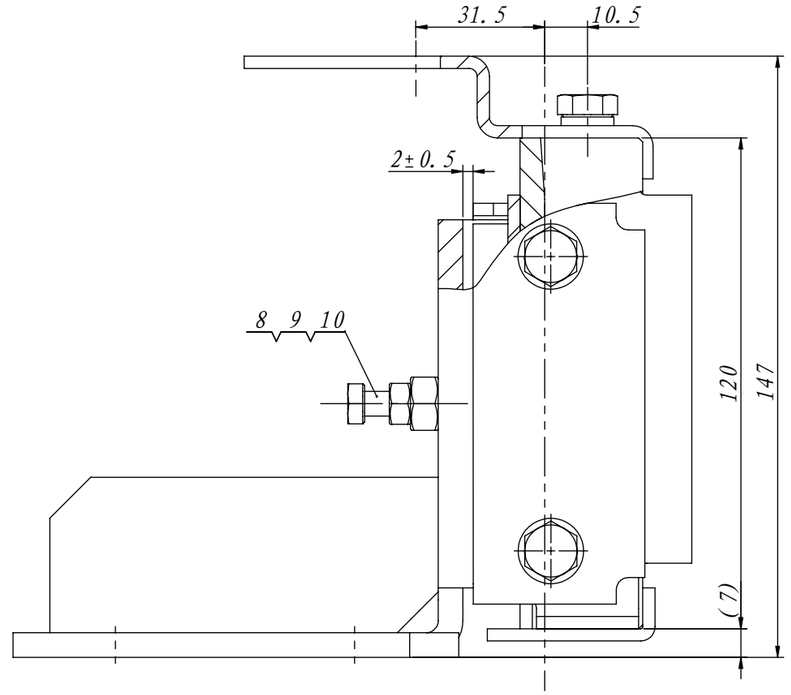


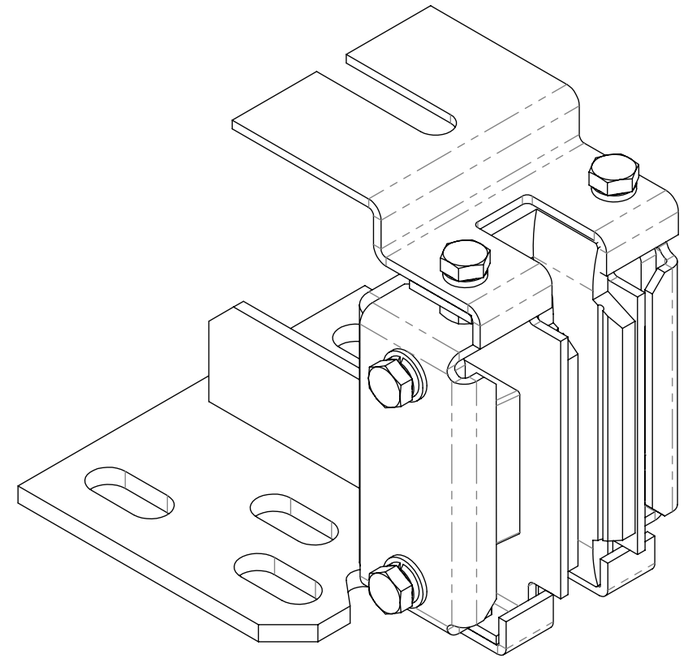

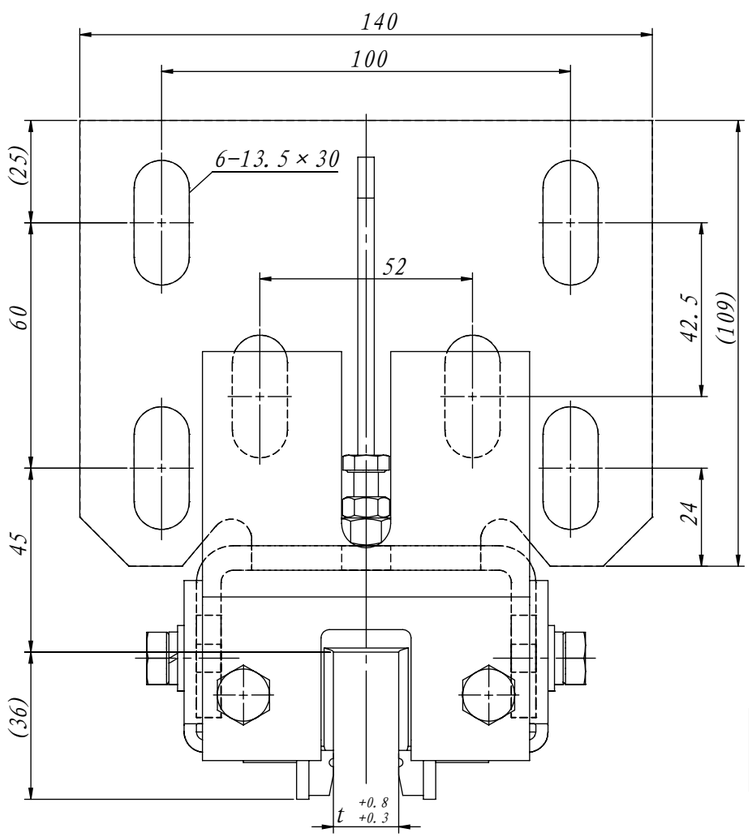


A

技术说明

1. 本件适用于额定速度≤1.75m/s;
2. 本件在装配时需注意件3装配后稳定牢固;
3. 图中导靴槽口宽度t根据导轨参数确定可配用16、10及9等规格形式,生产时要求注明;
4. 为了保证电梯可以安全使用，本件按要求安装调整好后，应定期对导靴进行检查必要时注意清理调整等。除此之外，还要对导靴与导轨之间的空隙大小进行检查，如若发现空隙过大且总间隙≥1.5mm要求，此时就需要更换靴衬。

| 导轨顶宽K | 9mm | 10mm | 16mm |
|---|---|---|---|
| 导靴槽口t | 9 | 10 | 16 |

| 序号 | 代号 | 名称 | 数量 | 材料说明 | 重量 | 总重 | 备注 |
|---|---|---|---|---|---|---|---|
| 12 | GB/T 6170-2000 | 六角螺母M8 | 2 | | 0.01 | 0.02 | |
| 11 | OX029-2 | 油壶安装架 | 1 | 钢板Q235A/3.0 | 0.19 | 0.19 | |
| 10 | GB/T 5783 | 螺栓M6×35 | 1 | | 10.34 | 10.34 | 标准件 |
| 9 | GB/T 6170-2000 | 六角螺母M6 | 1 | | 0.00 | 0 | |
| 8 | OX029.2.1-3 | 调节螺母 | 1 | Q235A | 0.01 | 0.01 | |
| 7 | GB/T 5783 | 螺栓M8×16 | 6 | | 12.11 | 72.66 | 标准件 |
| 6 | GB/T 93 | 弹性垫圈8 | 6 | | 1.12 | 6.72 | 标准件 |
| 5 | GB/T 97.1 | 平垫圈8 | 4 | | 1.82 | 7.28 | 标准件 |
| 4 | OX029-1 | 盖板 | 2 | 钢板Q235A/3.0 | 0.14 | 0.28 | |
| 3 | OX450T | 靴衬 | 1 | 高分子量聚乙烯 | 0.06 | 0.06 | |
| 2 | OX029.2 | 靴衬支架 | 1 | | 0.52 | 0.52 | |
| 1 | OX029.1(A03) | 导靴座 | 1 | 焊接件 | 1.21 | 1.21 | |

| 修订 | | | | |
|---|---|---|---|---|
| 区域 | 修订 | 说明 | 日期 | 通过 |
| | A | 技术说明中增加导靴使用维护要求的表述 | 2018/3/5 | |

| 借(通)用件登记 |
|---|
| 旧底图总号 |
| |
| 底图总号 |
| |
| 签 字 |
| |
| 日 期 |

| 标记 | 处数 | 分区 | 文件更改号 | 签名 | 年月日 |
|---|---|---|---|---|---|
| 设计 | | | 标准化 | | |
| 校对 | | | | | |
| 审核 | | | | | |
| 工艺 | | | 批准 | | |

| 阶段标记 | 重量 | 比例 |
|---|---|---|
| | 2.37 | 2:3 |

物料编码:

宁波奥德普电梯部件有限公司

# 滑动导靴

OX029 (A03)