MADER T

HH313

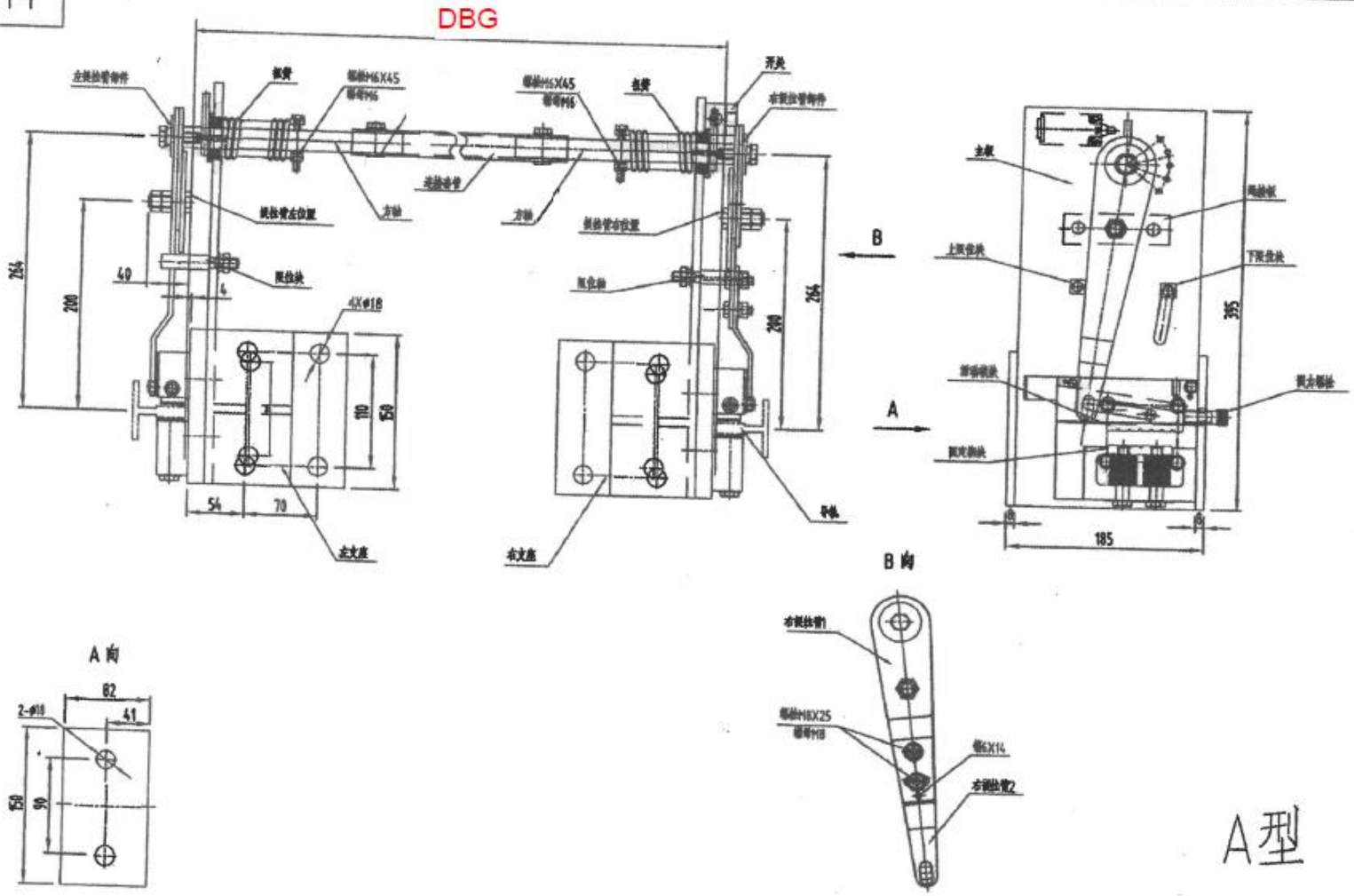

A型

借(通)用号登记
描 图
描 校
旧底图总号
底图总号
签 字
日 期

标记	处数	更改文件号	签字	日期
设计			标准化	
校对			审定	
审核				
工艺			日期	2019.7.1

AQJ安全钳

示意图

HH313			
第1页	重量	版本	比例
共1页		1.0	1:1

格林电梯（中国）有限公司
采购合同章