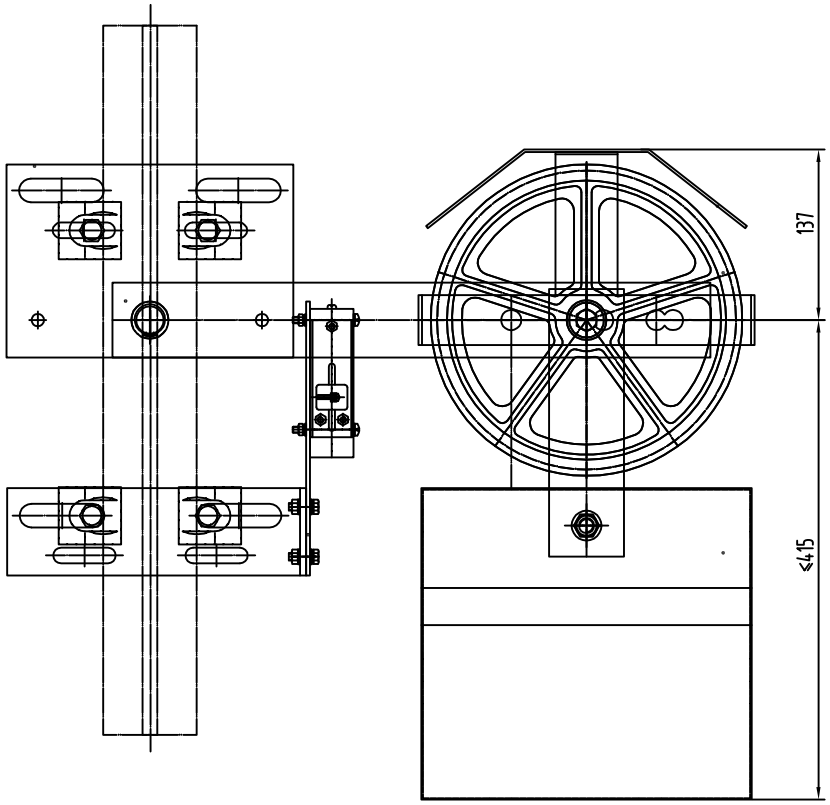

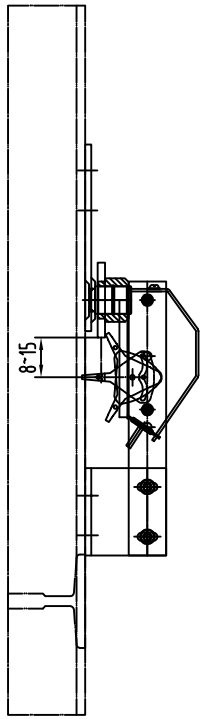

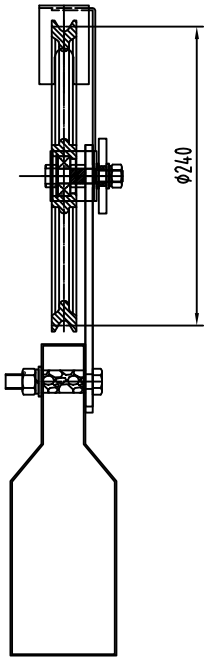

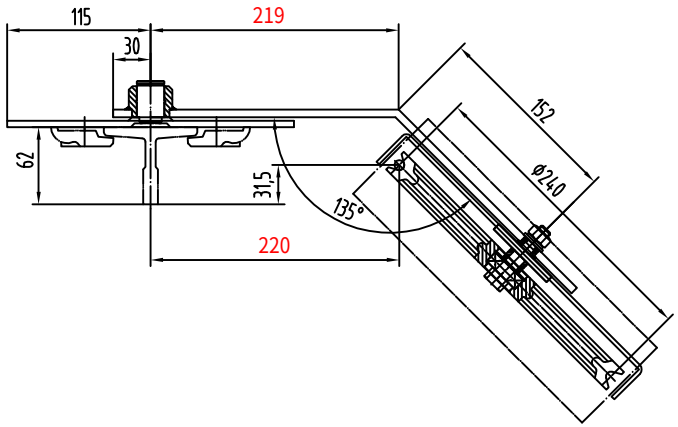

本图按要求设计，图中各件除件3按修整图纸
其余各件按标准配备生产。
用户需确认绳轮情况：绳轮节圆直径为240或200
配用的钢丝绳情况。

					装配件			宁波奥德普电梯部件有限公司
标记	处数	更改文件号	签名	日期	质量	9		限速器张紧装置
设计	俞志华		标准化		阶段标记	图幅	比例	
校对						A3	1:4	
审核								0X300
工艺			批准		共 张	第 张		

文件名
原图号
签字
日期

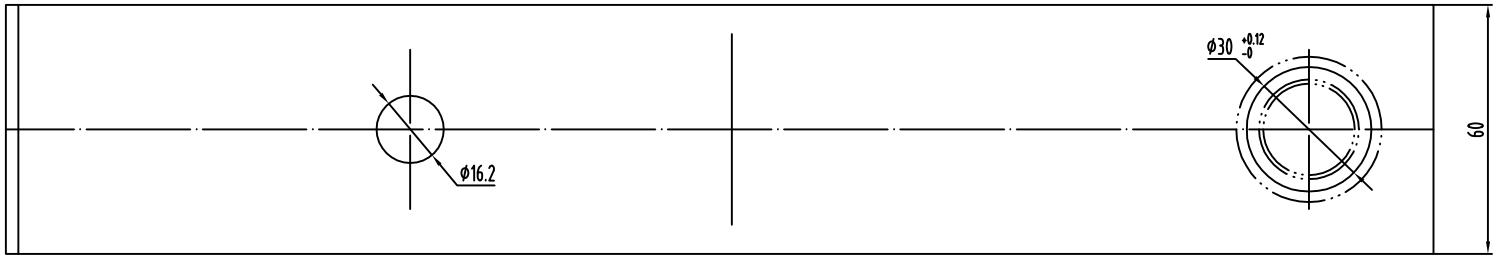

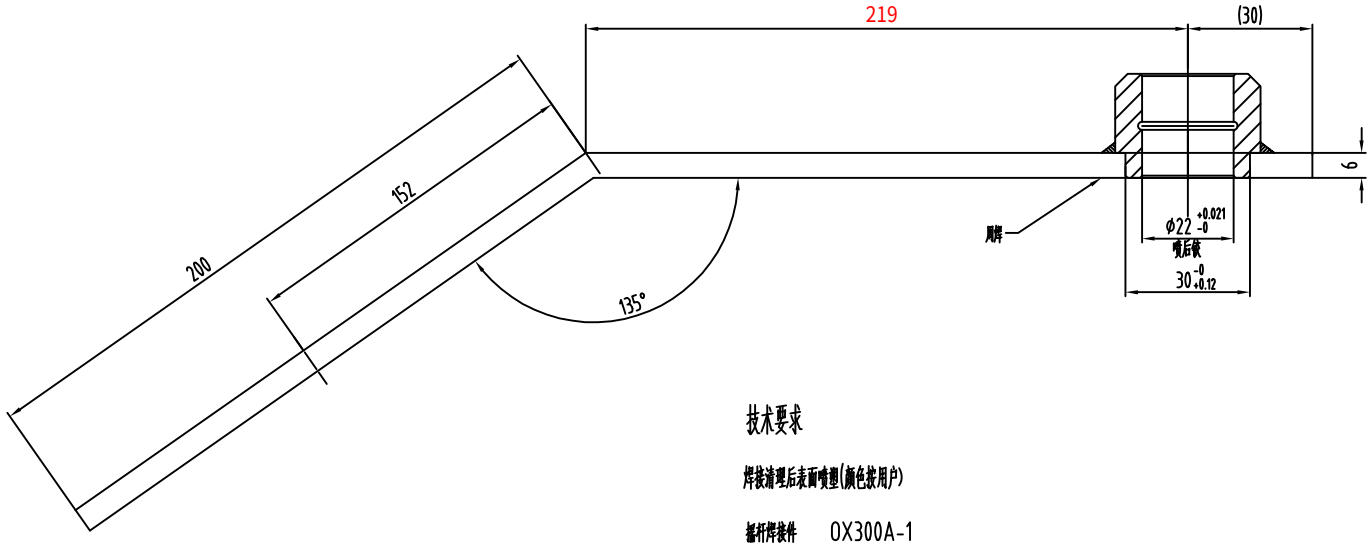

技术要求

焊接清理后表面喷塑(颜色按用户)

摇杆焊接件　OX300A-1

序号	图号	名称	数量	材料	备注
2	OX300.3-1.2	轴套	1		
1	OX300.3-1.1	摇杆	1	Q235/6×60型材	

标记	处数	更改文件号	签名	日期

设计	俞志华		标准化	
校对				
审核				
工艺			批准	

质量	9	
阶段标记	图幅	比例
	A3	1:1
共　张	第　张	

宁波奥德普电梯部件有限公司

摇杆组件

OX300.3

文件名
原图号
签字
日期