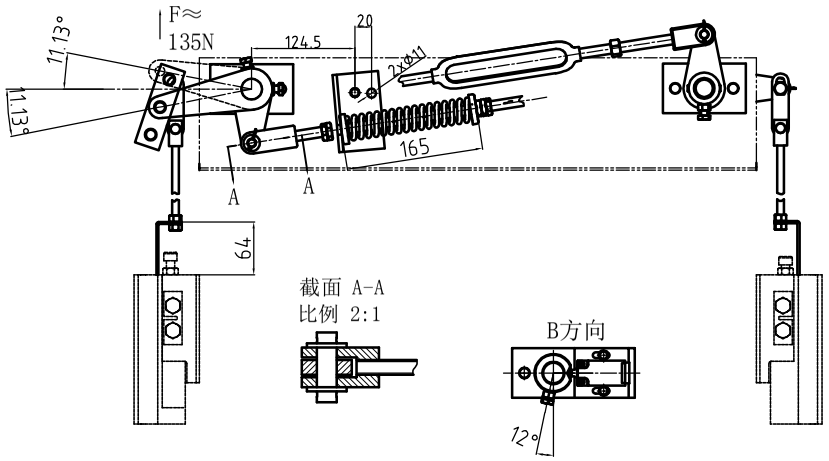

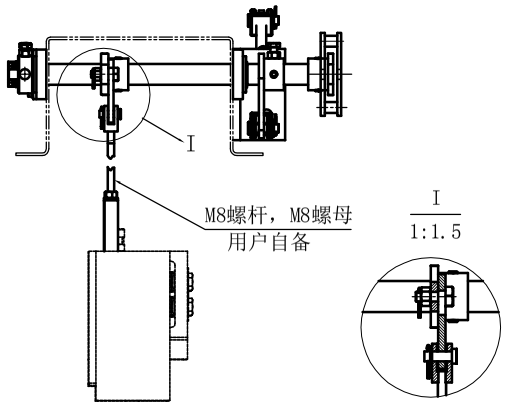

80011846 OX-210BTX 提拉机构 DBG=1090 C=168 L3=240 右置 中英文 中奥

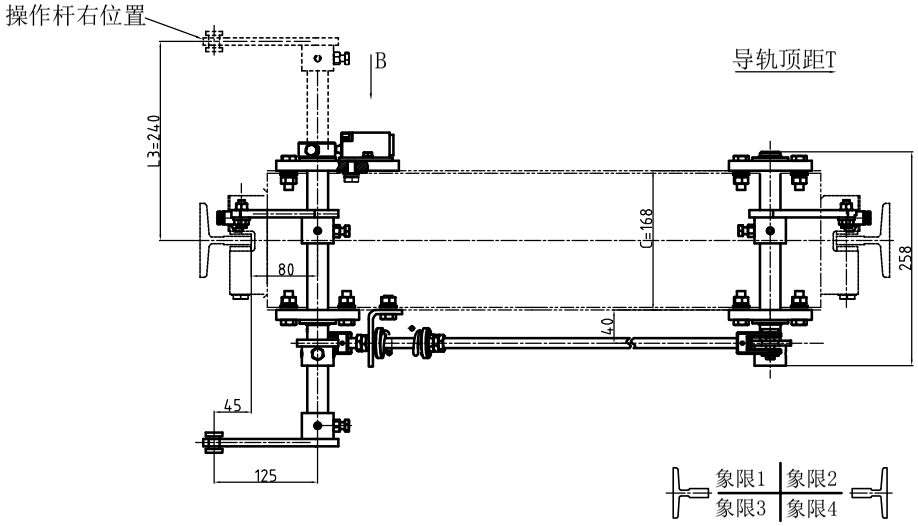

技术要求：

1. 本安全制动装置分为操作杆左位置和操作杆右位置两种方式，本图为操作杆左位置。配用OX-210B安全钳，适用于额定速度V=0.25～1.50m/s、总容许质量 $(P+Q)_1$=500～1500Kg、导轨宽度10mm的电梯；
2. 本图不包含安全钳、导轨。
3. 实际导轨顶距T按照T=A+88所得，其中A为轿厢外宽，西奥下单时提供。

标记	处数	分区	签名	日期 DATE	更改内容 CHANGE	标记	处数	分区 PLACE	签名 QUANITY	日期 DATE	更改内容 CHANGE

常用			宁波奥德普电梯部件有限公司			
保留	核准 APPROVED	日期 DATE	2016.3.15	重量 WEIGHT	比例 SCALE	名称 TITLE 联动机构
	达文朋 3/16	制图 DRAWN	舒佳乐 3/15		1:9	
一次		设计 DESIGNED	舒佳乐 3/15	共 3 张	第 1 张	图号 DWGNO OX-210BTX
		审核 CHECKED	周 正 3/16			版本 00