80011776 OX-300涨紧装置(240-135-200-30) 240-8 重晶石18KG RAL6005本色 中英文 天奥电梯 P1-2

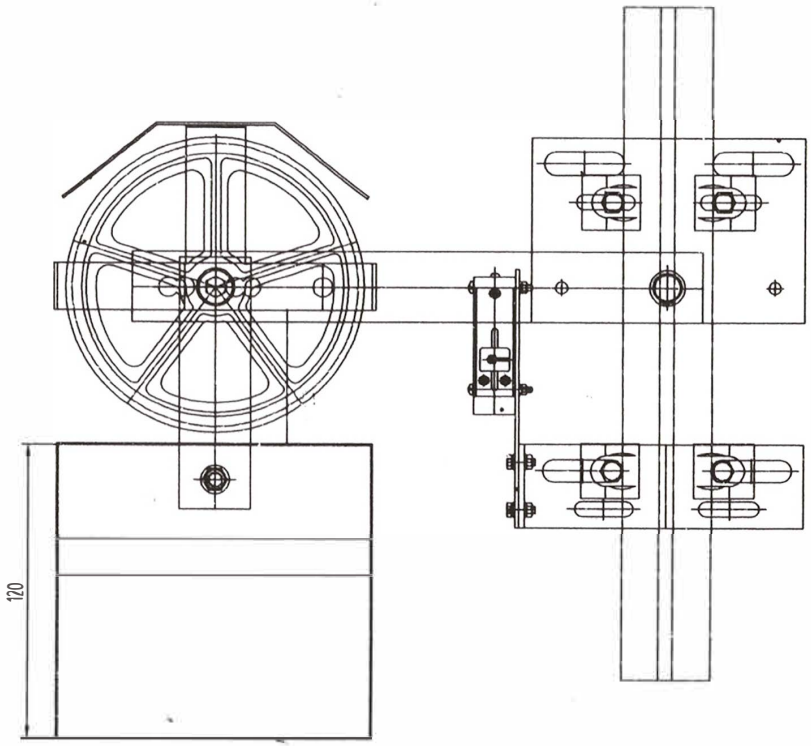

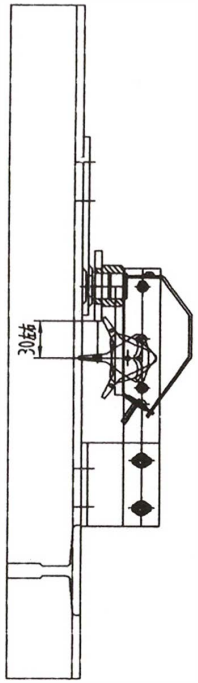

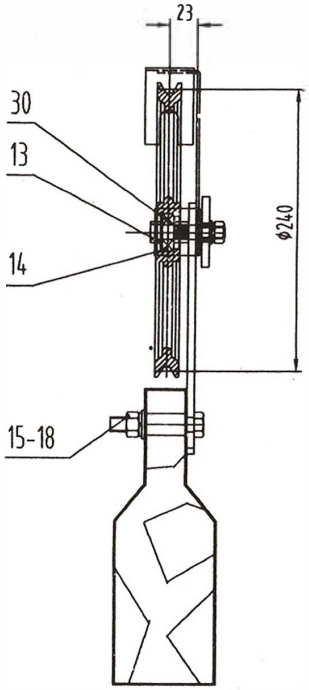

T21-11556

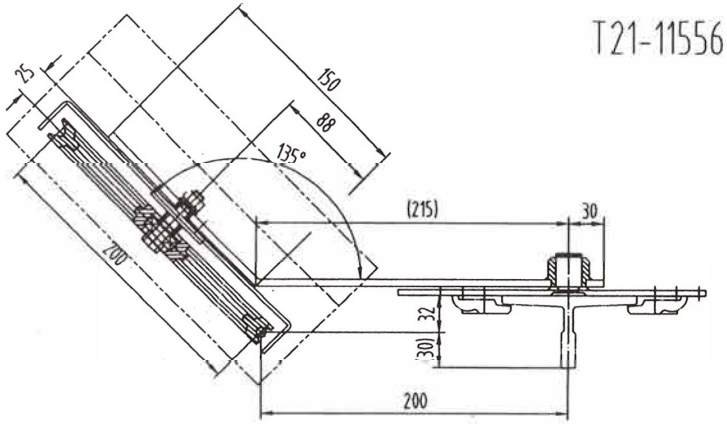

奥电梯(一次性用图)

本图按上海中英要求设计，图中各件除件3按修整图纸
其余各件按标准配备生产。
用户需确认绳轮情况：绳轮节圆直径为240或200
配用的钢丝绳情况。

标记	处数	更改文件号	签名	日期	装配件			宁波奥德普电梯部件有限公司
					质量		9	限速器涨紧装置
设计	俞海华		标准化		阶段标记	图幅	比例	
校对						A3	1:4	OX300
审核								
工艺			批准		共 张	第 张		

文件名
原图号
签字
日期

80011776 OX-300涨紧装置(240-135-200-30) 240-8 重晶石18KG RAL6005本色 中英文 天奥电梯 P2

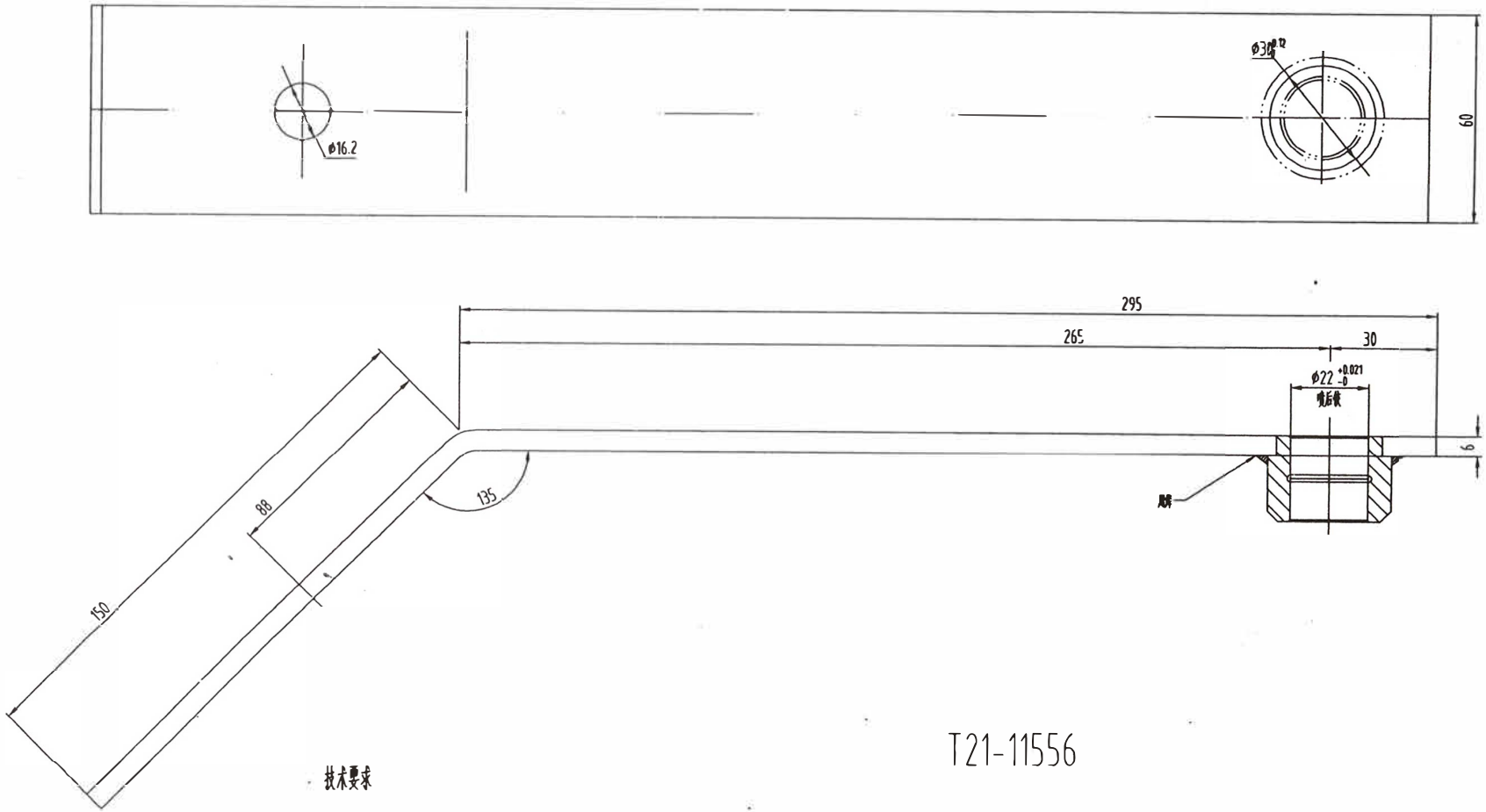

T21-11556

技术要求

焊缝清理后表面喷塑(颜色按用户)

标示焊接件 OX300A-1

序号	图号	名称	数量	材料	备注
2	OX300.3-1.2	轴套	1		
1	OX300.3-1.1	摇杆	1	Q235/6×60型钢	

标记	处数	更改文件号	签名	日期
设计	曲高华		标准化	
校对				
审核				
工艺			批准	

质量	g	
阶段标记	图幅	比例
	A3	1:1
共 张	第 张	

宁波奥德普电梯部件有限公司

摇杆组件

OX300.3.

文件名

原图号

签字

日期