80011434 OX-210BZ安全联动装置(直摇臂 整根连接方管 TS236-11Z开关)DBG见备注 RAL6005本色 中英文 杭州西尼 P1-4

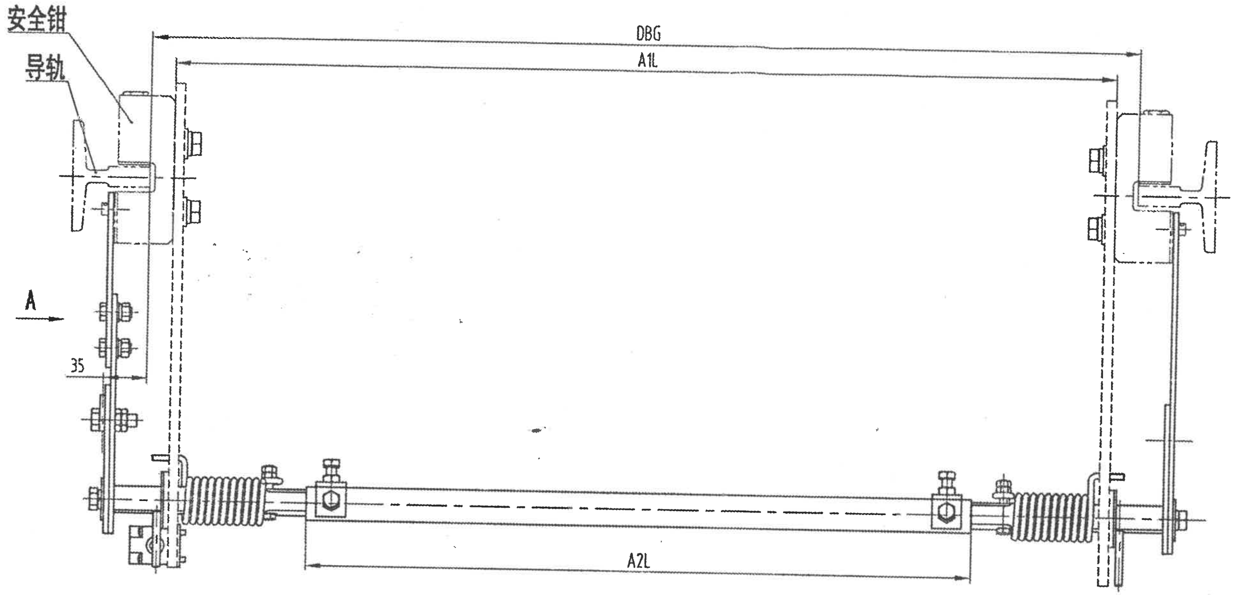

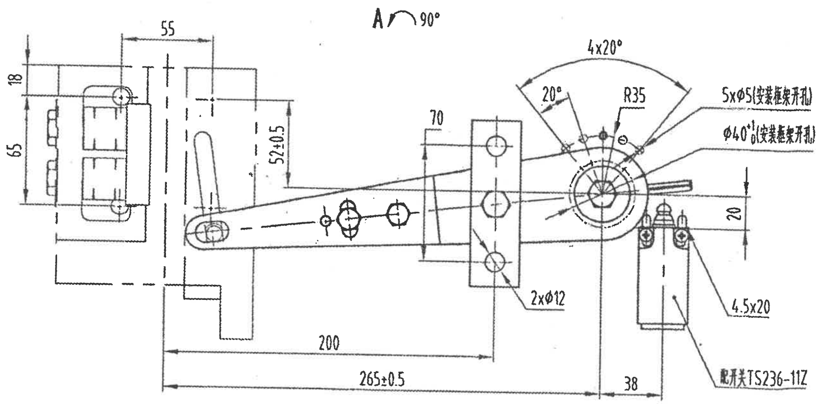

Syney
XN2683S999
XP20-143

参数表

参数名	中文描述
DBG	导轨导向面间距
SAFTYP	安全钳型号

尺寸表

OX210BZ015__	A1L	A2L
G01	DBG-38	DBG-260
G02		

对应表

杭州西尼件号	对应奥德普
XN2683S999	OX210BZ015G02

技术要求

1 本安全联动装置为杭州西尼设计，型号为OX-210BZ,相关结构或参数变动需双方确认;
2 本安全联动装置配合使用安全钳为OX-210B或OX-210C;
3 本安全联动装置不包含安全钳;
4 预紧力建议为150N~200N;
5 提拉摇臂需要保持同步提拉，安全钳动作时有效触发开关;
6 安装后，需保证摇臂提拉能够完全到位，提拉过程中摇臂最外侧边沿，不允许超过安全钳滑动钳块工作面。

OX210BZ-015

600≤DBG≤1500	OX-210C	G02	安全联动装置
600≤DBG≤1500	OX-210B	G01	安全联动装置
DBG	SAFTYP	G00	名称

宁波奥德普电梯部件有限公司
NINGBO AODEPU ELEVATOR COMPONENTS CO.,LTD.

标记	处数	更改内容	签名	日期
设计		2020.08.27	标准化	
审核		2020.8.27		
工艺			批准	2020.8.27

阶段标记	重量	比例
		1:6
共 1 张	第 1 页	

安全联动装置

OX210BZ015

-POS	名称	DEF	图号	品/群	L番	材料	重量	涂装	备注	-POS	G01
-01	摇臂焊接(板件)		AX210BZ108	G02		4mm Q235A GB/T 700		电镀锌	见本图，零件焊接成型	-01	1
-02	摇臂焊接(板件)		AX210BZ108	G03		4mm Q235A GB/T 700			见本图，与件1组装	-02	1

80011434 OX-210BZ安全联动装置(直摇臂 整根连接方管 TS236-11Z开关)DBG见备注 RAL6005本色 中英文 杭州西尼 P2

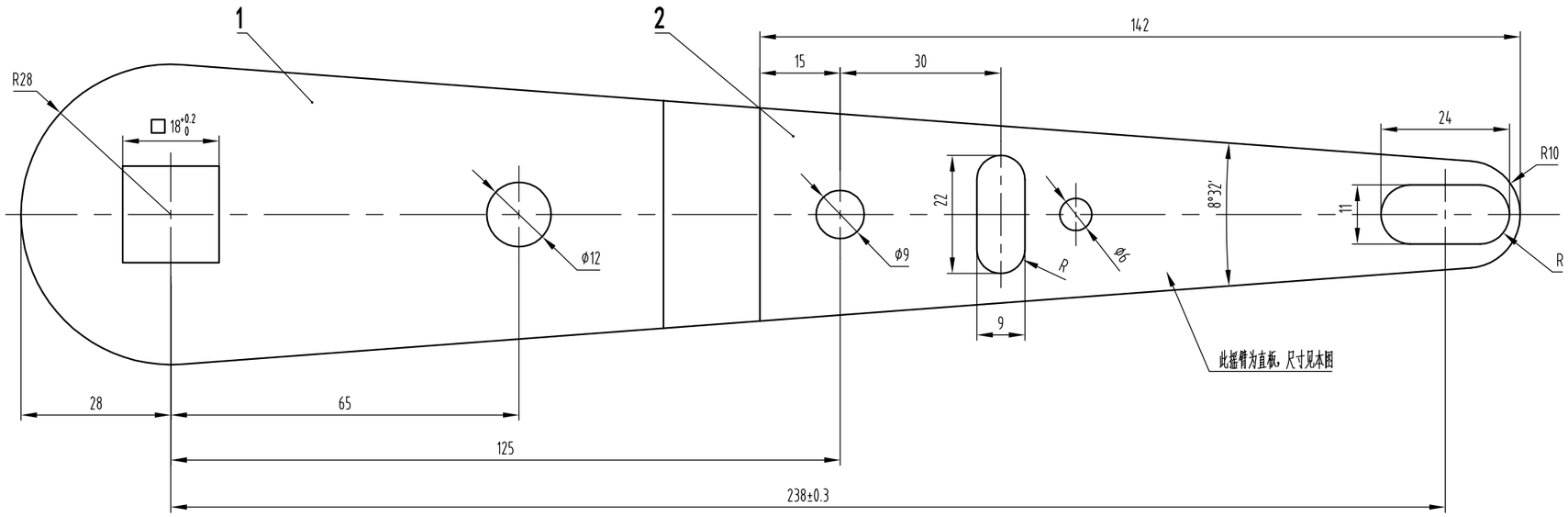

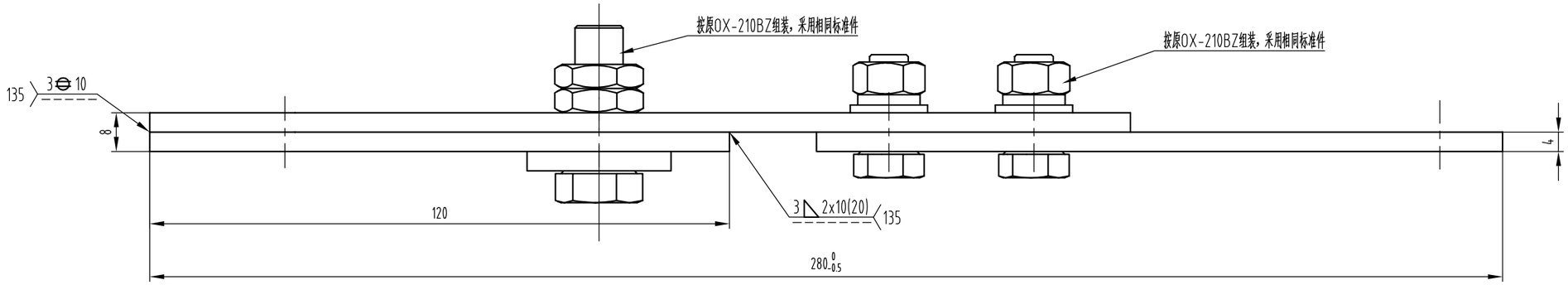

技术要求

1 件1为焊接件，焊接牢固可靠，无漏焊虚焊，焊后除渣；

2 件1焊后表面（电）镀白锌处理，锌层厚度不小于8um；

3 件1与件2组装，紧固件用原OX-210BZ标准件。

零件	G03	摇臂焊接(板件)
零件	G02	摇臂焊接(板件)
	G01	摇臂焊接
说明	G00	名称

标记	处数	更改内容	签名	日期
a	1	整版替换		

设计			标准化	
审核				
工艺			批准	

宁波奥德普电梯部件有限公司
NINGBO AODEPU ELEVATOR COMPONENTS CO.,LTD.

阶段标记	重量	比例
		1:1

共 1 张 第 1 页

摇臂组件

AX210BZ108

V2007

-POS	名称	DEF	图号	品/群	L番	材料	重量	涂装	备注	-POS	G01
-01	摇臂焊接(板件)		OX210BZ110	G02		4mm Q235A GB/T 700			见本图	-01	1
-02	摇臂焊接(板件)		OX210BZ110	G03		4mm Q235A GB/T 700			见本图	-02	1

80011434 OX-210BZ安全联动装置(直摇臂 整根连接方管 TS236-11Z开关)DBG见备注 RAL6005本色 中英文 杭州西尼 P3

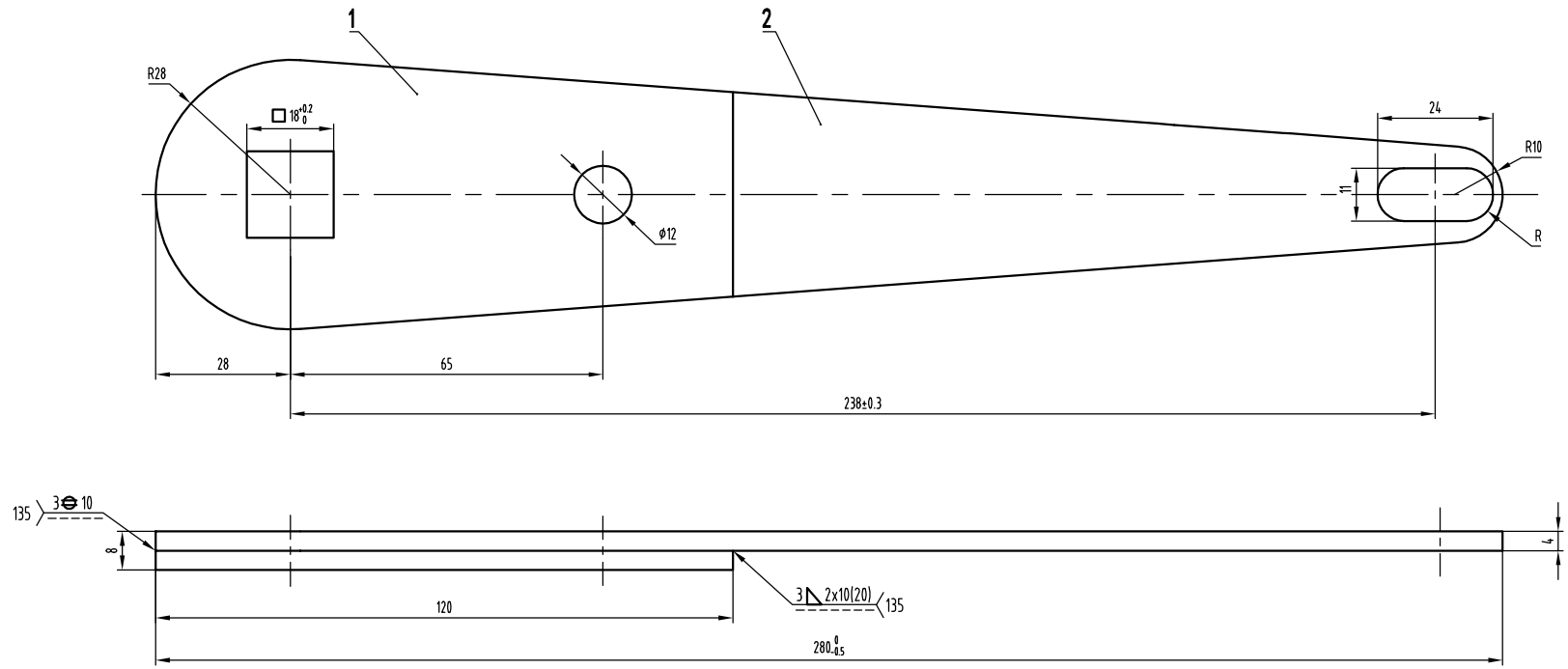

技术要求

1 焊接牢固可靠，无漏焊虚焊，焊后除渣；

2 焊后表面（电）镀白锌处理，锌层厚度不小于8um。

零件	G03	摇臂焊接(板件)
零件	G02	摇臂焊接(板件)
	G01	摇臂焊接
说明	G00	名称

标记	处数	更改内容	签名	日期

设计			标准化		
审核					
工艺			批准		

宁波奥德普电梯部件有限公司
NINGBO AODEPU ELEVATOR COMPONENTS CO.,LTD.

阶段标记	重量	比例
		1:1

共 1 张 第 1 页

摇臂焊接

OX210BZ110

V2007

其余 12.5

80011434 OX-210BZ安全联动装置(直摇臂 整根连接方管 TS236-11Z开关)DBG见备注 RAL6005本色 中英文 杭州西尼 P4

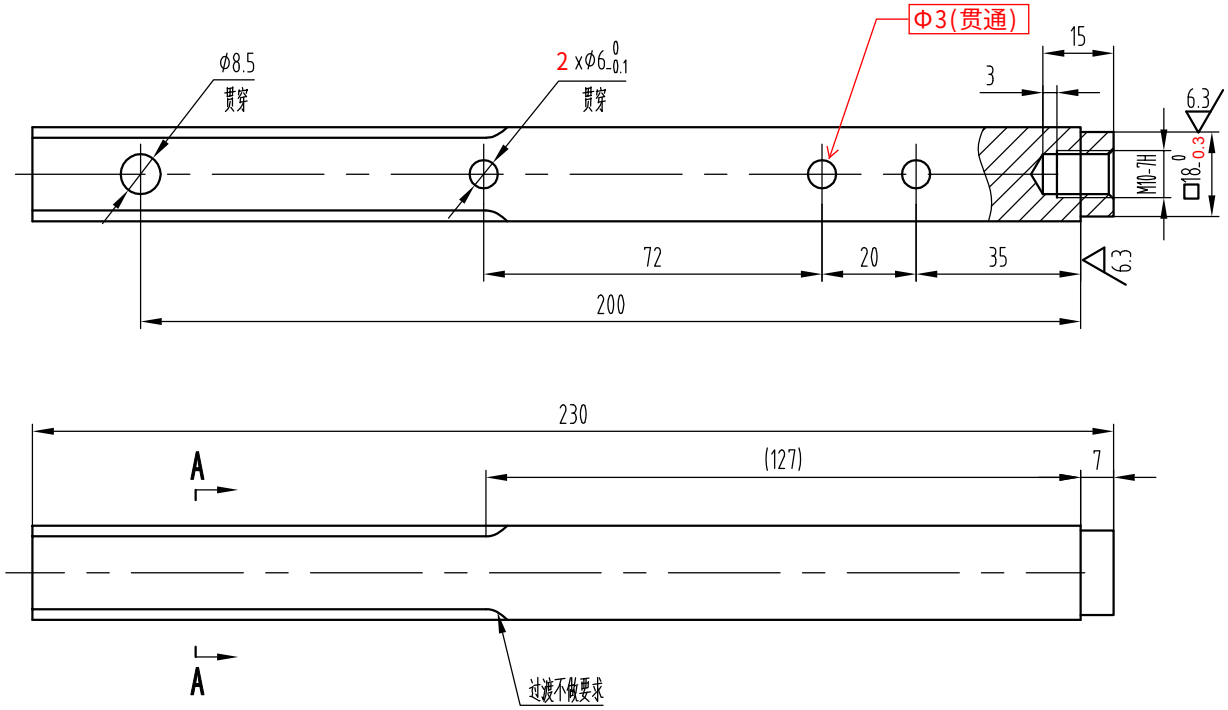

2件/套

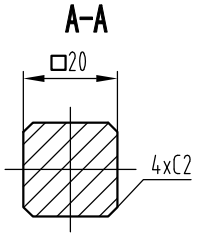

技术要求

1 去锐角毛刺;

2 表面电镀白锌处理，锌层厚度不小于8um。

G01	联动方杆
G00	名称

宁波奥德普电梯部件有限公司
NINGBO AODEPU ELEVATOR COMPONENTS CO.,LTD.

标记	处数	更改内容	签名	日期

设 计			标准化	
审 核				
工 艺			批 准	

方钢 20x20 GB/T 702 / Q235A GB/T 700

阶 段 标 记	重 量	比 例
		1:1.5

共 1 张 第 1 页

联动方杆

OX210BZ109

V2007