80011379 OX-300张紧装置（240-90-140-37）240-8 重晶石18KG RAL6005本色 中英文 美奥电梯 P1-2

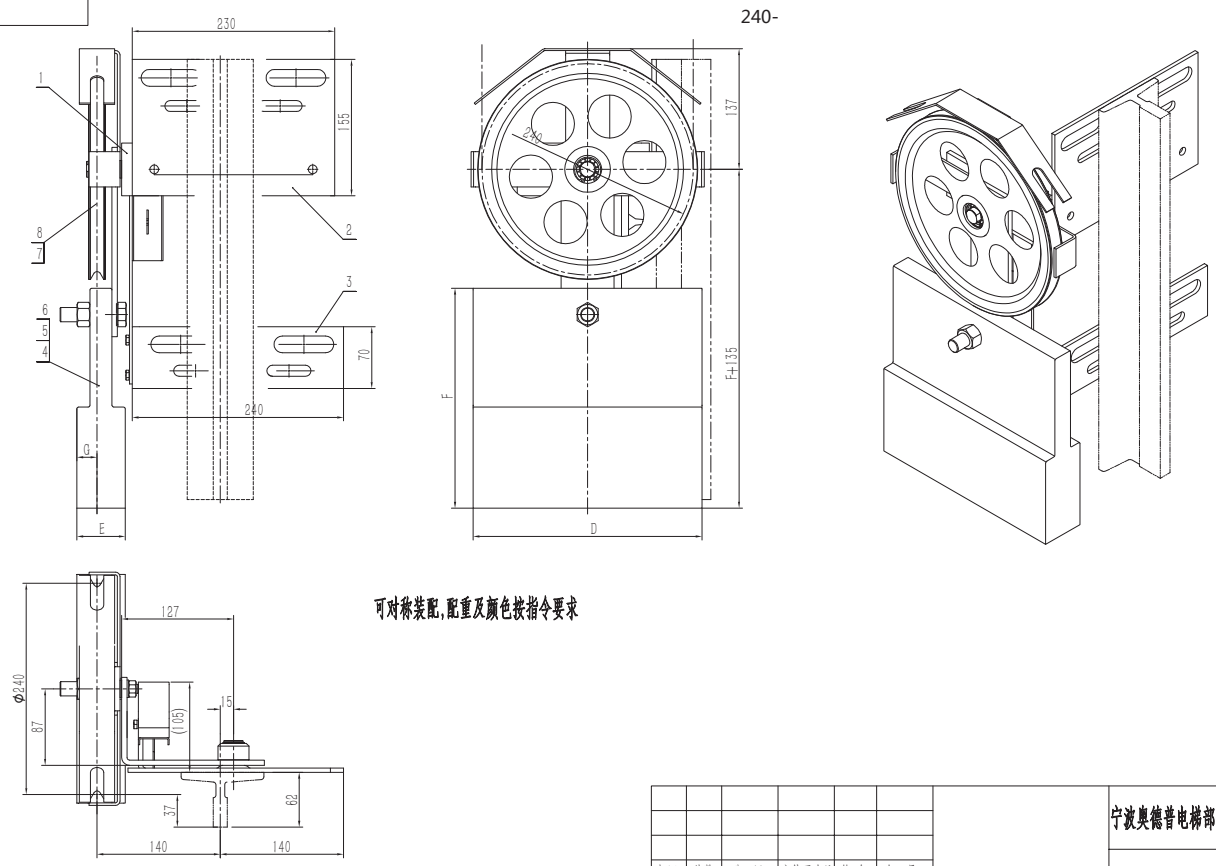


可对称装配,配重及颜色按指令要求

| | | | | | | | |
|---|---|---|---|---|---|---|---|
| 标记 | 处数 | 分 区 | 文件更改号 | 签 名 | 年、月、日 | | 宁波奥德普电梯部件有限公司 |
| 设 计 | | | 标准化 | | | 阶段标记 / 重量 / 比例 | 涨紧装置(重锤式) |
| 校 对 | | | | | | 27.15 / 1:4 | |
| 审 核 | | | | | | | OX300(240-90) |
| 工 艺 | | | 批 准 | | | 共 1 张 第 1 张 | |

借(通)用件登记
旧底图总号
底图总号
签 字
日 期

80011379 OX-300张紧装置（240-90-140-37）240-8 重晶石18KG RAL6005本色 中英文 美奥电梯 P2

| 基本尺寸 | 0～6 | 6～30 | 30～120 | 120～400 | 400～1000 | 1000～2000 | 2000～4000 |
|---|---|---|---|---|---|---|---|
| 公 差 | 0.1 | 0.2 | 0.3 | 0.5 | 0.8 | 1.2 | 2.0 |

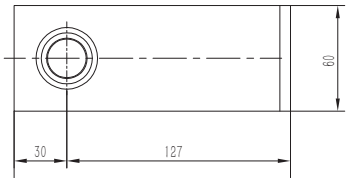


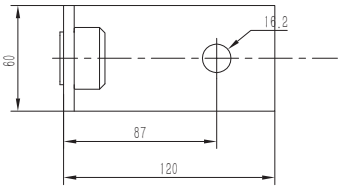


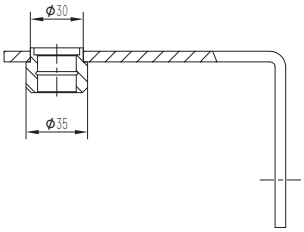


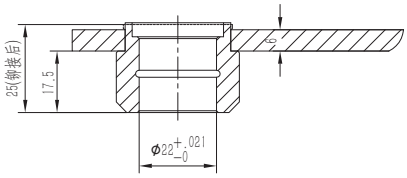


| 序号 | 代 号 | 名 称 | 数量 | 材料说明 | 重量 | 总重 | 备注 |
|---|---|---|---|---|---|---|---|
| 2 | OX300.2-2 | 摇杆轴套 | 1 | 20#/Φ35 | 0.09 | 0.09 | |
| 1 | OX300.2-1 | 摇杆板件 | 1 | Q235A/6.0 | 1.27 | 1.27 | |

| 标记 | 处数 | 分 区 | 文件更改号 | 签 名 | 年、月、日 |
|---|---|---|---|---|---|
| 设 计 | | | 标准化 | | |
| 校 对 | | | | | |
| 审 核 | | | | | |
| 工 艺 | | | 批 准 | | |

| 阶段标记 | 重量 | 比例 |
|---|---|---|
| | 1.36 | 1:2 |
| 共 1 张 | 第 1 张 | |

宁波奥德普电梯部件有限公司

摇杆组件

OX300.2(240-90)

| 借(通)用件登记 |
|---|
| 旧底图总号 |
| 底图总号 |
| 签 字 |
| 日 期 |